MINISTERIO DE INDUSTRIA
REGISTRO DE LA PROPIEDAD INDUSTRIAL

ESPAÑA

(19) ES (11) (21) NUMERO 220957 (13) Y

(22) FECHA DE PRESENTACION 14 MAY. 1976

MODELO DE UTILIDAD 220957

(30) PRIORIDADES:
(31) NUMERO (32) FECHA (33) PAIS

(47) FECHA DE PUBLICIDAD

(51) CLASIFICACION INTERNACIONAL

(54) TITULO DE LA INVENCION

" CALZO PARA MOBILIARIO"

(71) SOLICITANTE (S)

D. JOSÉ GOMEZ MÁS

DOMICILIO DEL SOLICITANTE

ALICANTE - calle Quintana, 42

(72) INVENTOR (ES)

el solicitante

(73) TITULAR (ES)

(74) REPRESENTANTE

D. MANUEL DE ARPE GARCIA, Agente Oficial de Propiedad Industrial

UNE A-4 MOD. 3204

UTILICESE COMO PRIMERA PAGINA DE LA MEMORIA

14

MODELO DE UTILIDAD

por 20 años por

"CALZO PARA MOBILIARIO", a favor de D. JOSÉ GÓMEZ MÁS, de nacionalidad española, domiciliado en ALICANTE, C/Quintana, 42.

M E M O R I A D E S C R I P T I V A

La evolución constante que experimenta la industrial del mueble, se refleja en la consecución de elementos y dispositivos que aplicados a los muebles o partes de los mismos, logran mejorar sus características, dotándolos día tras día de nuevos perfeccionamientos.

En los armarios, muebles, fijos y puertas de los mismos sucede a menudo que se presenta el problema de la nivelación bien por desnivel de la superficie a que se aplique o bien por la

incorrecta disposición de las puertas y bases de los mismos, ocasionando molestias para las aperturas y cierres y ofreciendo una visión antiéstetica del mueble colocado.

Estos problemas suelen paliarse en parte mediante un cepillado de las bases, para lo cual se debe trabajar posteriormente en el mueble, o bien colocar calzos de una diversidad de materiales hasta lograr la pretendida nivelación todo ello como se comprende crea problemas, y trabajo complementario molesto.

Actualmente puede solucionarse este inconveniente de nivelación mediante el uso de cuñas de madera que se introducen en las bases de los muebles hasta dejarlos a la altura deseada, pero igualmente presentan el inconveniente de tener que hacerlas y en caso de disponer de cuñas, pueden no tener la longitud adecuada ni conseguirse la nivelación correcta.

Todos estos inconvenientes se logran obviar con el objeto del modelo de utilidad que nos ocupa, consiguiéndose una perfecta nivelación y disimulándose al máximo la misma, siendo factible cuando se produce una venta de mobiliario aportar una cantidad de unidades de cuñas debido a su sencillez de fabricación y escaso precio; consistiendo en esencia en una cuña para mobiliario constituída por una pieza monobloque fabricada en material plástico o cualquier otro similar que anterior e interiormente lleva una

pluralidad de entallas coincidentes separadas por regatas a modo de divisiones, presentando en la cara posterior por un extremo una muesca para facilitar la introducción de un objeto con el fin de tronzar la cuña por la división apetecida quedando el resto de la misma bajo del mueble que se nivele.

Conocidas que nos son en virtud del preliminar precedente las esencialidades, inconvenientes a obviar y funciones a realizar por el objeto del modelo de utilidad que nos ocupa y, por ser el tipo que ha de servir de base para llevar a cabo la confección de las diversas formas de realización a que en la práctica puede llegarse con la aplicación de sus fundamentos básicos, se cita en la presente memoria a título de ejemplo y será descrito a continuación con la ayuda de la lámina de dibujos que se adjunta.

En la figura 1ª, se representan sendas vistas en planta superior y alzado lateral del objeto del modelo de utilidad que se preconiza, apreciándose las divisiones configuradas por las entallas y la muesca para introducción del objeto pertinente para el tronzado de la cuña.

La figura 2ª, representa una vista en planta inferior del mismo objeto.

En la figura 3ª, se representa una vista en alzado anterior de la cuña que es objeto del modelo de utilidad que nos ocupa.

La cuña está constituída por una pieza monobloque 1, fabricada en material plástico o cualquier otro similar que sea idóneo para las funciones que se pretenden.

Dicha cuña 1, en su cara anterior y posterior lleva practicadas una pluralidad de entallas 2, coincidentes y separadas por regatas 3, a modo de divisiones.

Por su cara inferior presenta una muesca 4, longitudinal para facilitar la introducción de un objeto para lograr el tronzado de la cuña por la división deseada una vez aplicada al mueble a nivelar.

Con todo lo cual cuando se desea nivelar un mueble se introducirá la cuña por su parte mas delgada en la base del mismo, dándole pequeños golpes hasta llegar a la altura de penetración de la cuña pertinente y por consiguiente la nivelación del mueble, en este instante se introducirá un objeto en la muesca y se ejercerá esfuerzo hacia arriba, consiguiéndose la ruptura de la cuña por la división última alojada en la base del mueble y por ende la simulación total de la misma en el mueble.

Suficientemente descrito que nos es el objeto del modelo de utilidad que nos ocupa, que lo es solamente a título de ejemplo y una de las múltiples formas de realización a que en la práctica puede llegarse tomando como fundamento en

su construcción el descrito en la presente memoria, únicamente nos resta señalar que las modificaciones de forma, tamaños, materiales empleados u otras no fundamentales, no deben ser consideradas variaciones que afecten a su esencialidad.

N O T A

El modelo de utilidad descrito recaerá pues sobre las siguientes reivindicaciones:

1ª.-"CALZO PARA MOBILIARIO", caracterizado por cuanto está constituído por una pieza monobloque en disposición de cuña que lleva practicadas en sus caras anterior y posterior una pluralidad de entallas o bajos relieves coincidentes por arriba y debajo que configuran unas regatas a modo de canales o divisiones unidas entre sí por unas láminas del material de la cuña propiamente dicha, por las que es sumamente factible la ruptura de la cuña, una vez introducida en la base del mueble a nivelar, y previa introducción de un objeto pertinente en la muesca que lleva practicada en su parte inferior.

2ª.-"CALZO PARA MOBILIARIO".

Todo ello tal y conforme queda descrito, representado y reivindicado.

Esta memoria consta de seis hojas mecanografiadas y foliadas por una sola de sus

caras conteniendo un total de ciento veinti-

129.- nueve líneas.

MADRID A 4 MAY 1976

MANUEL DE ARPE
P. P.

D I S E Ñ O

= =

DE UN MODELO DE UTILIDAD, A FAVOR DE D. JOSÉ GÓMEZ MÁS, DOMICILIADO EN ALICANTE, C/ QUINTANA, 42, POR: "CALZO PARA MOBILIARIO".

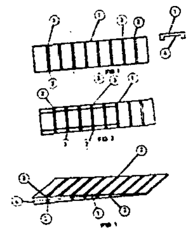

Escala variable.

MADRID A 14 MAY. 1976

MANUEL DE ARPE
P. P.

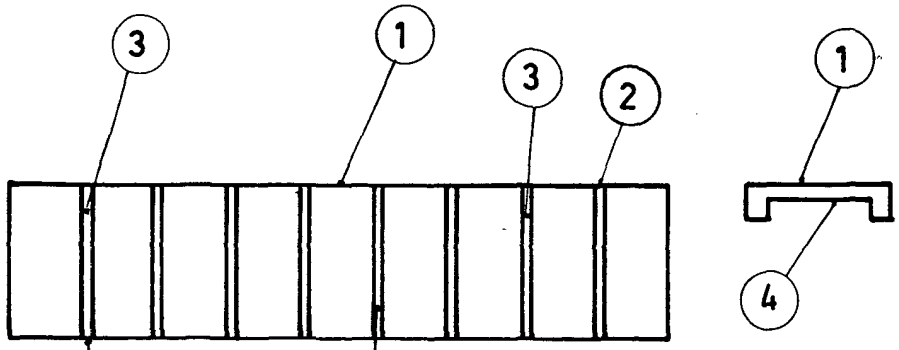

FIG.1

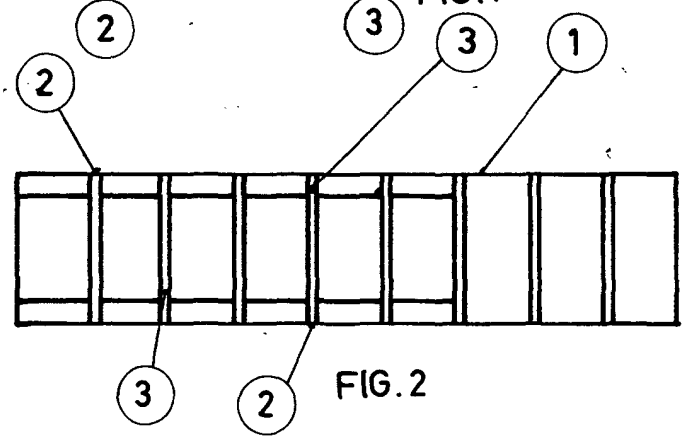

FIG.2

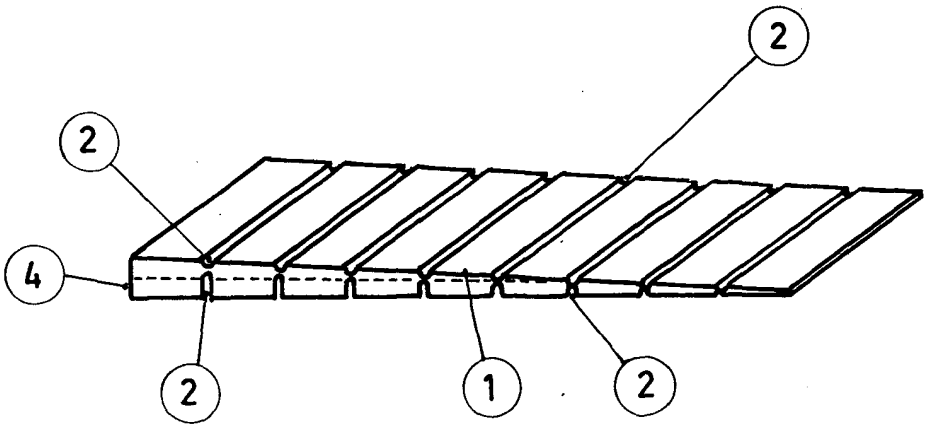

FIG.3

ESCALA VARIABLE
MADRID 14 MAY 1976

MANUEL DE ARPE
P. P.