R/mc. PS.25457-AD

209631

M O D E L O

D E

U T I L I D A D

a favor de MANUFACTURAS RIPOLLET, S. L., entidad española, domiciliada en Ripollet (Barcelona), calle San Salvador, 3 bis, por "BOTE NEUMÁTICO CON ASIENTO INCORPORADO".

- . -

MEMORIA DESCRIPTIVA

La presente invención se refiere a un bote neumático provisto de un asiento incorporado.

Los botes neumáticos resultan sumamente prácticos por la facilidad de su transporte y el poco peso. Por otra parte, en sus, realizaciones más simplificadas están adecuados para su utilización como juego o recreo. En estos casos la simplicidad es muy importante, a fin de conseguir realizaciones económicas y populares. Normalmente, estas realizaciones más simples, carecen de un mínimo de comodidad, como puede ser un asiento incorporado.

Para solventar estas deficiencias se ha ideado el bote neumático con asiento objeto de la invención, de realización muy sencilla.

El bote en cuestión se caracteriza esencialmente por el hecho de que el suelo comprende una pluralidad de cámaras tubulares contiguas a modo de nervios hinchables y una cámara, por lo menos, mayor y lisa, de mayor altura, que una vez hinchada determina la formación de un asiento en el fondo del bote.

Para la mejor comprensión de cuanto queda descrito en la presente memoria, se acompaña un dibujo en el que, tan sólo a título de ejemplo, se representa un caso práctico de realización del objeto de la invención.

En dicho dibujo, la figura 1 es una vista en perspectiva del bote, y la figura 2 es una sección longitudinal del mismo.

El bote descrito consta de un marco hinchable -1- que tiene el contorno del bote y al que está unido un suelo o fondo formado por múltiples cámaras tubulares -2- contiguas a modo de nervios hinchables y una cámara -3- de mayores dimensiones, totalmente lisa que, una vez hinchada sobresale del resto y constituye un asiento incorporado al fondo de la embarcación.

Como se deduce de todo lo descrito el bote en cuestión es muy simple, con la ventaja que significa el presentar un asiento, por lo menos, incorporado al fondo, y sin necesidad de adoptar piezas complementarias que podrían encareder el coste del conjunto.

Serán independientes del objeto de la invención los materiales empleados en la fabricación del bote, formas y dimensiones del mismo y cuantos detalles accesorios puedan presentarse, siempre y cuando no afecten a su esencialidad.

- . -

N O T A

Se reivindica como objeto del presente modelo de utilidad:

1. Bote neumático con asiento incorporado, caracterizado esencialmente por el hecho de que el fondo comprende una pluralidad de cámaras tubulares adyacentes a modo de nervios hinchables y, por lo menos, una cámara lisa, de mayores dimensiones y que, una vez hinchada determina la formación de un asiento en el fondo del bote.

2. Bote neumático con asiento incorporado.

La presente memoria consta de tres hojas foliadas.

Barcelona, 4 de febrero de 1.975

MANUFACTURAS RIPOLLET, S. L.

p.a. I. PONTI
p.p.

4 FEB 1975

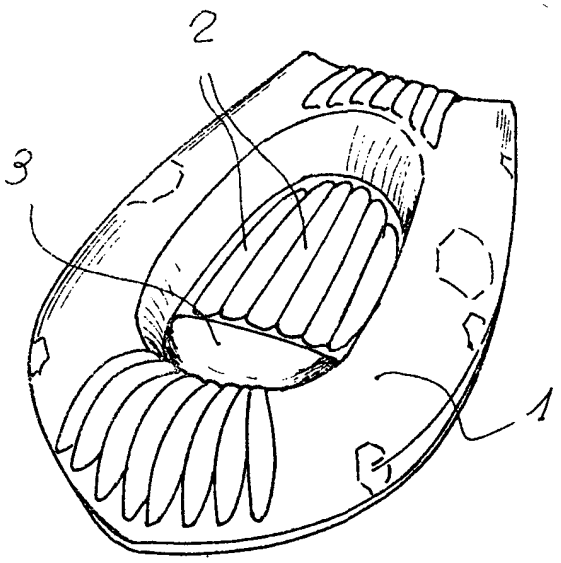

FIG. 1

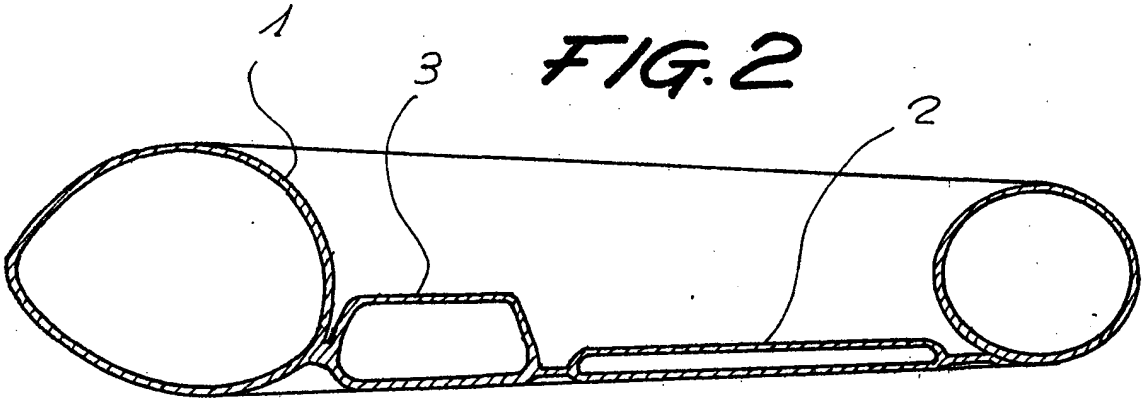

FIG. 2

Barcelona, 4 de febrero de 1.975
P.a. I. PONTI
p. p.