207328

F.C. 2-6-1976

Int. Cl.: E04G

MEMORIA DESCRIPTIVA

Correspondiente a un MODELO DE UTILIDAD por veinte años.

A favor de

D.Belén CASADO DOMINGUEZ, de nacionalidad española.

Residente en TOLEDO.-Avda. de la Reconquista, 9

p o r :

"ENCOFRADO DESMONTABLE PARA VIGAS"

- - - - -

La presente memoria descriptiva tiene como fin la declaración del objeto sobre que ha de recaer el privilegio de explotación industrial y comercial exclusivo en el territorio nacional de un Modelo de Utilidad que, como el enunciado indica, trata de un encofrado desmontable para vigas.

Actualmente existen encofrados desmontables, formados por elementos modulares metálicos, que se aplican a la formación de pilares de hormigón con evidente economía sobre los tradicionales de madera, especialmente por la reducción de costos de mano de obra y por la posibilidad de repetido empleo sin prácticamente deteriorarse.

La finalidad del presente invento es hacer extensivas estas ventajas a la realización en obra de vigas de hormigón, en cuyos encofrados se viene aplicando hasta ahora el sistema convencional.

De acuerdo con el presente invento, el encofrado se compone fundamentalmente por tres tipos de piezas que constituyen mediante su acoplamiento un canal soportado por puntales de altura regulable. El encofrado propiamente dicho está constituído por una pieza inferior o fondo, de ancho fijo y longitud variable, los laterales o tablcas de ancho fijo pero modulable para varias alturas y longitud variable y, por último, los apoyos superiores o baberos, destinados a soportar el forjado.

Las longitudes variables de estas piezas se eligen en función de las luces normales en la construcción, de forma que pueden adaptarse a cualquier estructura.

Con el fin de facilitar la mejor interpretación del invento, en los dibujos adjuntos, complementarios de la presente exposición, se representa una forma de realización práctica que solamente se incluye con carácter méramente informativo y no limita-

tivos del invento.

En los citados dibujos:

La figura 1 muestra en perspectiva un encofrado realizado de acuerdo con el invento.

La figura 2 muestra una sección transversal del mismo encofrado.

La figura 3 muestra en perspectiva una pieza de fondo.

La figura 4 muestra en perspectiva una pieza lateral o tabica.

La figura 5 muestra en perspectiva un babero.

La figura 6 muestra en perspectiva un cabecero de puntal.

La figura 7 muestra un pasador con su chaveta.

La figura 8 muestra una pieza de unión o cangrejo.

La figura 9 muestra una pieza de apoyo del babero, o cartabón.

Como se muestra en las citadas figuras, el encofrado se compone de una pieza de fondo (1), constituído por un panel metálico de características similares a los existentes para los encofrados de los pilares, que presenta un ancho fijo y taladros laterales con las tabicas (2) o en los extremos con otro fondo como prolongación mediante las chavetas (4) y pasadores (3), del tipo representado en la figura 7.

Las tabicas (2) son de construcción análoga a los fondos (1), tienen también un ancho fijo, y presentan taladros de posición correspondiente con los taladros del fondo para permitir su ensamble mediante pasadores (3) y chavetas (4). Para evitar la salida del hormigón cuando se encuentra en estado fluído, los orificios no utilizados se tapan con tapones de plástico o mediante cinta adhesiva.

Los baberos (5) están constituídos por perfiles metálicos

de sección en forma de "C" con una parte tubular en un extremo y otro extremo vuelto con taladros distribuídos regularmente. Estos elementos que pueden emplearse como piezas de apoyo del forjado o como pieza de alza de las tabicas (2), se unen a las tabicas mediante las piezas de unión o cangrejos (6) y por los cartabones (7).

Los cangrejos (6) están constituídos por una pieza de chapa doblada en forma de "C" con las alas muy juntas y una prolongación lateral dotada con un pivote. Entre ambas alas se encajan las alas de la tabica y del babero mientras que el pivote queda alojado en los orificios coincidentes de las dos alas de los citados elementos.

Los cartabones, destinados a servir de apoyo a la parte tubular de los baberos se fijan a las tabicas empotrando su enganche (8) en la ranura (9)de los refuerzos verticales de las tabicas.

El conjunto se apoya en los cabeceros del puntal (10), constituídos por piezas en forma de "T" con dos pivotes destinados a alojarse en los orificios de los refuerzos laterales de los fondos (1). Estas piezas presentan su parte inferior cilíndrica para encajarla en respectivos puntales.

Desofita suficientemente la naturaleza del invento, así como un ejemplo de realización práctica del mismo, solamente cabe añadir que en el conjunto y partes descritas es posible introducir cambios de materias, formas y disposición de sus elementos, siempre que estas alteraciones no supongan variación fundamental en el invento.

- - - - - - - - -

R E I V I N D I C A C I O N E S

1ª).-"ENCOFRADO DESMONTABLE PARA VIGAS" que se caracteriza porque comprende un fondo y dos laterales constituídos por paneles de chapa metálica reforzados con perfiles transversales y con una aleta en su contorno dotada de orificios repartidos regularmente cuyos paneles están enlazados por sus extremos, y los laterales al fondo, mediante dispositivos de unión del tipo de pasador y chaveta alojados en sus orificios coincidentes, comprendiendo además, unidas a los bordes superiores de los paneles laterales, piezas de remate y apoyo del forjado, constituídas por perfiles longitudinales que presentan una parte tubular de sección cuadrada en un extremo y en el otro una aleta, vuelta hacia la parte tubular, dotada de orificios que permitan su fijación mediante piezas de encaje planas con un pivote para alojamiento en dichos orificios.

2ª).-"ENCOFRADO DESMONTABLE PARA VIGAS" según la reivindicación 1, que se caracteriza porque los paneles laterales presentan en sus travesaños de refuerzo unas ranuras longitudinales para encaje de piezas en forma de cartabón, dotadas con un borde en forma de gancho, cuyas piezas quedan fijadas a distancias regulares junto al borde superior de dichos paneles y sirven de apoyo a las piezas de remate y apoyo.

3ª).-"ENCOFRADO DESMONTABLE PARA VIGAS" según la reivindicación 1, que se caracteriza porque los paneles inferiores, que constituyen el fondo presentan en sus travesaños orificios para alojamiento de respectivos pivotes situados en piezas en forma de "T" que constituyen los cabezales de puntales tubulares.

4ª).-"ENCOFRADO DESMONTABLE PARA VIGAS".

La presente memoria descriptiva consta de seis hojas foliadas y mecanografiadas por una sola cara, componiendo un total de

 207328

8 NOV

ciento dieciocho líneas, incluídas las presentes.

Madrid, 8 de Noviembre de 1.974.-

JOSE Mª TORO
p. p.

Fdo.: Andrés Borges

D. Belén Casado Dominguez

dos hojas

Hoja I

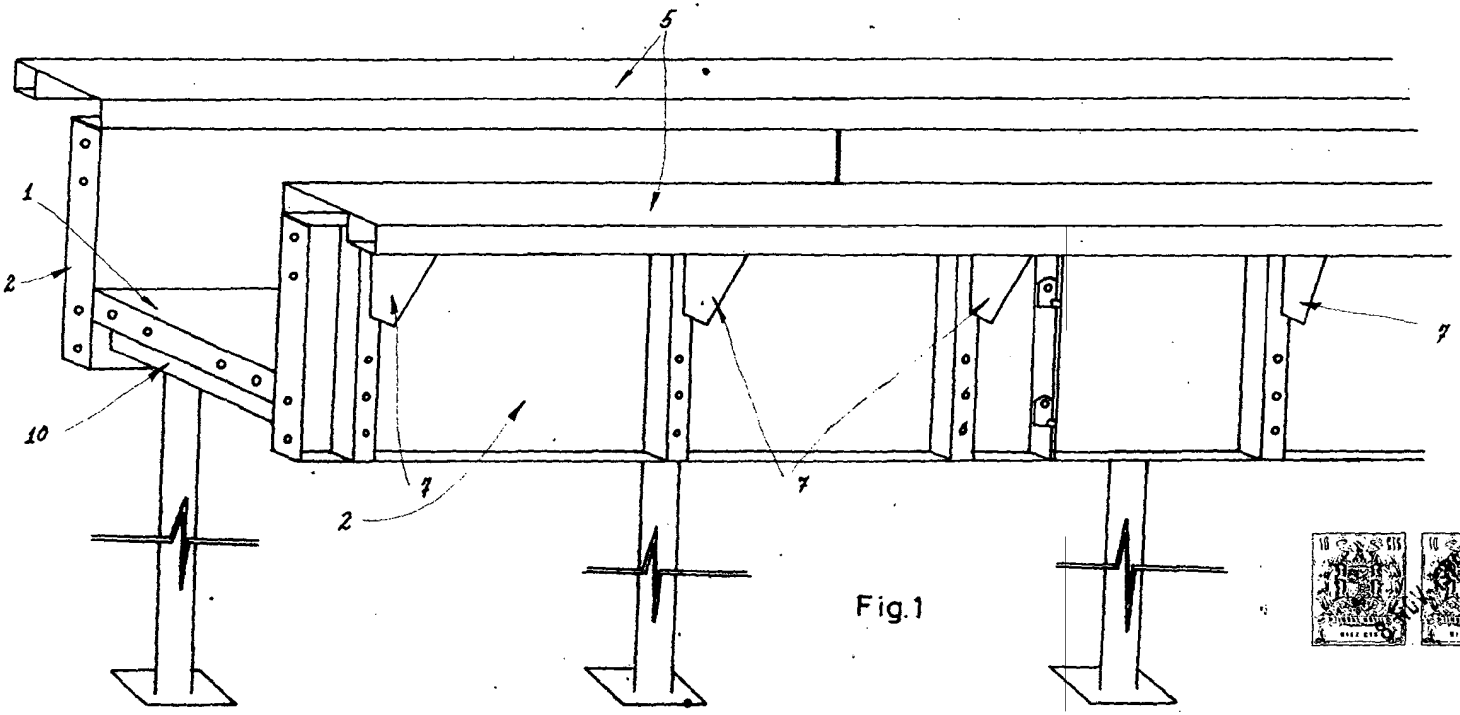

Fig.1

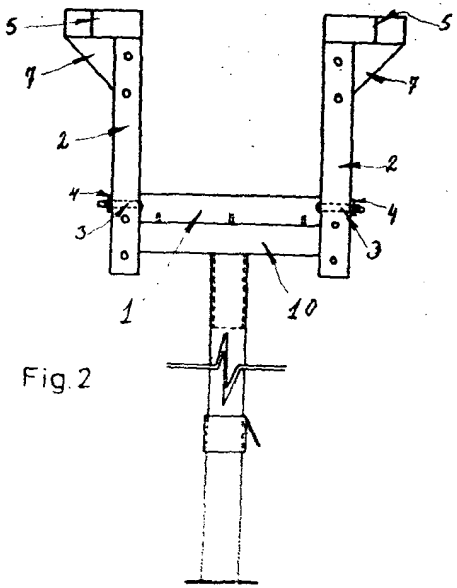

Fig.2

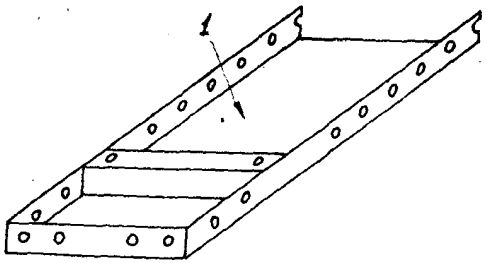

Fig. 3

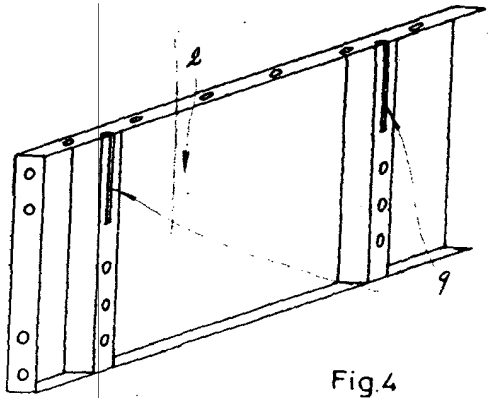

Fig.4

Madrid, 8-Noviembre de 1974

p. a.