25
25

206097

MODELO DE UTILIDAD

por 20 años por

" PARACHOQUES PARA VEHICULOS AUTOMOVILES ", a favor de D. VICTOR ROMERO MARTINEZ, de nacionalidad española, domiciliado en ELCHE (Alicante), La Torre 91.

## M E M O R I A  D E S C R I P T I V A

De todos es sabido que los vehículos automóviles están sometidos constantemente al riesgo de los choques, bien causados por el usuario o por segundas personas, originando tales choques desperfectos notables en la carrocería de los vehículos y lamentablemente la mayoría de las veces accidentes irreparables.

En parte tales accidentes se vienen mitigando

con la aplicación de los débiles parachoques con que los vehículos salen acoplados de fábrica, pero estos utensilios no son lo suficientemente resistentes para encajar los tremendos esfuerzos de compresión a que están sometidos cuando tales incidencias tienen lugar.

Por ello, el solicitante ha llegado después de muchos ensayos y experiencias a la consecución del objeto del modelo de utilidad que nos ocupa, consiguiendo una resistencia óptima para tales esfuerzos, al tiempo que el logro de que tales artículos estén al alcance de las más débiles economías; consistiendo en esencia en un parachoques para vehículos automóviles constituído a partir de un perfil metálico idóneo, al que se le une por el procedimiento adecuado un protector superior a modo de frontis; encontrándose el perfil provisto de orificios para su sujeción a la carrocería del vehículo e igualmente dotado de sendos protectores de goma o material similar, convenientemente dotados de tornillos que atraviesan el perfil al que se sujetan por aplicación de la conveniente tuerca.

Conocidas que nos son en virtud del preliminar precedente las esencialidades, inconvenientes a obviar y funciones a realizar por el objeto del modelo de utilidad que nos ocupa, y por ser el tipo que ha de servir de base para llevar a cabo la confección de las diversas formas de realización a que en la práctica puede llegarse con la aplicación de sus fundamentos básicos, se cita en la presente memoria a título de ejemplo y será descrito a continuación con la ayuda de la lámina de dibujos que se adjunta.

25 S

En la figura 1ª, se representa una vista en planta superior del objeto del modelo de utilidad que se preconiza.

La figura 2ª, representa una vista en alzado anterior del mismo objeto, apreciándose en ella la totalidad de los elementos que la integran.

El perfil metálico 1, de configuración conveniente, preferentemente en U, se prolonga lateralmente en sendos perfiles 1', llevando en su aleta superior convenientemente unido un protector metálico 2, que centralmente se une al perfil por medio de sendas pletinas o angulares 3.

Pudiendo los perfiles 1' proceder de la prolongación del 1 constituyendo pieza monobloque o sea independientes y unidas a el por soldadura.

La cara anterior de dicho perfil, lleva practicados próximos a sus extremos dos pares de orificios 6, distanciados adecuadamente para que en ellos se alojen los espárragos roscados 5, embutidos en sendas piezas de goma o similar 4, que actuán de protectores, cuyas piezas se sujetan por medio de las pertinentes tuercas roscadas posteriormente a los espárragos citados.

Dicha cara anterior del perfil 1, está igualmente provista de dos pares de orificios 7, centralmente dispuestos para permitir la sujeción idónea con las varillas metálicas de que la carrocería del vehículo está dotada.

Con todo ello, constituída la estructura metálica tal y como se ha descrito, se le aplican los protectores de goma y se le sujeta a la carrocería del vehículo, disponiendo de un parachoques resistente y asequi-

ble a cualquier economía.

Suficientemente descrito que nos es el objeto del modelo de utilidad que nos ocupa que lo es solamente a título de ejemplo y una de las múltiples formas de realización a que en la práctica puede llegarse tomando como fundamento en su construcción el descrito en la presente memoria, únicamente nos resta señalar que las modificaciones de forma, tamaños, materiales empleados u otras no fundamentales, no deben ser consideradas variaciones que afecten a su esencialidad.

N O T A

El modelo de utilidad descrito recaerá pues sobre las siguientes reivindicaciones:

1ª.- " PARACHOQUES PARA VEHICULOS AUTOMOVILES ", caracterizado por cuanto esta constituido a partir de un perfil conveniente, preferentemente en U, al cual se le unen sendos perfiles laterales, mientras que superiormente se le une igualmente una pieza que actúa de protector o frontis; encontrándose el citado perfil, anteriormente provisto de orificios para su sujeción a la carrocería del vehículo e igualmente dotado, en las proximidades de sus extremos de dos pares de orificios distanciados adecuadamente para el alojamiento de sendos espárragos roscados, que se encuentran embutidos en sendas piezas de goma o material similar, que actúan de protectores; cuyas piezas se sujetan por medio de las pertinentes tuercas roscadas posteriormente a los espárragos solidarios a ellas.

2ª.- " PARACHOQUES PARA VEHICULOS AUTOMOVILES ".

Todo ello, tal y conforme queda descrito

25

representado y reivindicado.

Esta memoria consta de cinco hojas mecanografiadas y foliadas por una sola de sus caras,
105.- conteniendo un total de ciento cinco líneas.

MADRID A 25 DE SEPTIEMBRE DE 1974

25

D I S E Ñ O

= = = = = = = = = = = = = = = = = = = = = = = = = = =

DE UN MODELO DE UTILIDAD , A FAVOR DE D. VICTOR ROMERO MARTINEZ, DOMICILIADO EN ELCHE (Alicante), LA TORRE , Nº 91, POR: " PARACHOQUES PARA VEHICULOS AUTOMOVILES "

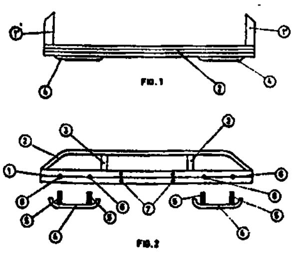

Escala variable

MADRID A 25 DE SEPTIEMBRE 1.974

D. VICTOR ROMERO MARTINEZ

HOJA UNICA

25 SEP. 1974

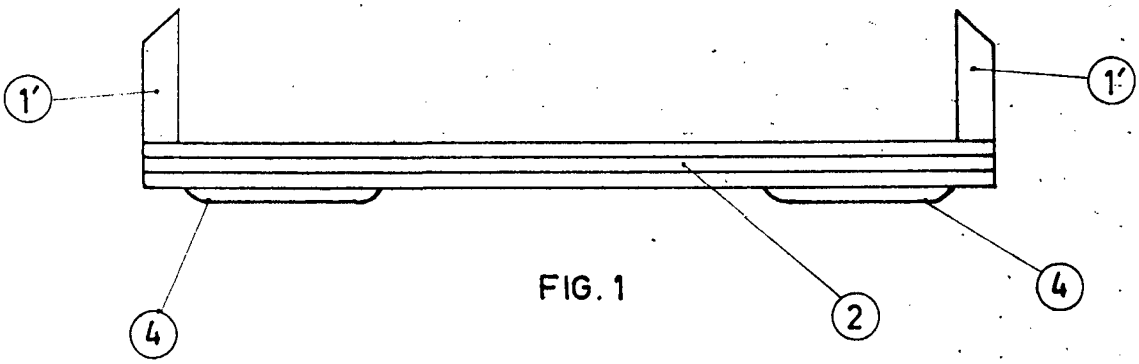


FIG. 1

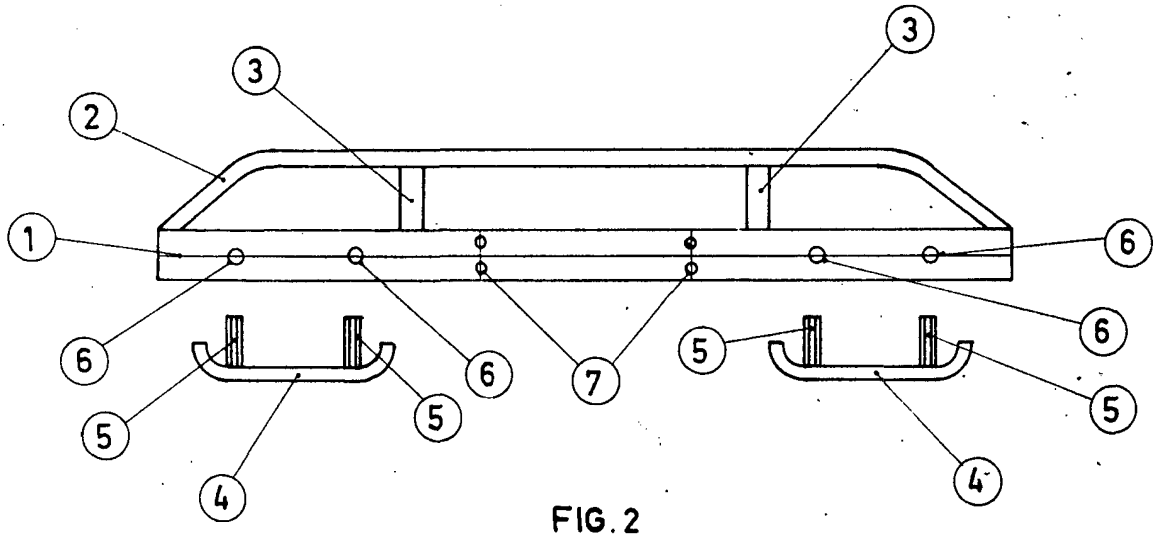


FIG. 2

ESCALA VARIABLE

MADRID 25 SEP. 1974