2 5 8

5 CENTIMOS 5 CTS ESPECIAL MOVIL

E/ND-1

205 4 8

PATENTE de INTRODUCCION

que por diez años se solicita, a favor de la

Sociedad Anonima Constructora Española de Maquinas-Herramientas(SACEM)

entidad española y domiciliada en Villabona

que ha de recaer sobre

MAQUINA DE AFILAR BROCAS .-

Memoria descriptiva

El presente registro de Patente de Introduccion, tiene por objeto garantizar la explotacion exclusiva, en todo el territorio Nacional, de fabricacion de una Maquina de afilar brocas, que procedente de Alemania es desconocida en nuestro Pais, tal y como se describe a continuación

205468

5 CENTIMOS 5 CTS ESPECIAL MOVIL

y se representa, a título, en la hoja de planos que se acompaña, a ésta memoria.

En el mencionado plano, presentado en forma y tamaño reglamentarios, se ha dibujado la máquina en forma esquemática, vista de frente y de perfil. En el mismo, se han marcado los elementos que a continuación se indican, señalados a base de números encerrados en circulos y lineas finas terminadas en flechas.

1- Motor de accionamiento en el pié de la máquina con movimiento basculante para regular el tensado de las correas.

2- Cuerpo de la máquina donde se acoplan todos los mecanismos.

3- Eje prinicipal que dá movimiento de rotación a la muela y está montado sobre rodamientos.- Tiene movimiento angular pivoteando sobre el eje del soporte.

4- Llave de refrigeración de la broca que se afila en su contacto con la muela.

5- Husillo de mando de las mordazas ajustables.

6- Corredera-punto para colocación de brocas de distintas longitudes.

7- Cremallera de la corredera punto.

8- Eje para movimiento del destolonado al afilar.

9- Bandeja de refrigeración.

10- Volante para obtener la simetria de los labios de corte de la broca.

11- Sector graduado para obtener el ángulo de punta de la broca.

205468

12- Palaca del automático del volante de simetría.

F u n c i o n a m i e n t o : Se coloca la broca a afilar en el punto de la corredera (6) y fijada por las mordazas mandadas por el husillo (5).

Se pone en movimiento el cabezal y por medio de la palanca (12) es llevada la piedra a la punta de la broca que ya estará colocada con el ángulo de punta correspondiente a los grados deseados cuya lectura la dá directamente el sector (11).

Acto seguido se imprime a la broca un movimiento de rotación sobre el eje (8) y se procederá alafilado de uno de los labios de corte.

La misma operación se hará para afilar el otro labio.

El desgaste de piedra se compensa por medio del volante (10) que hace tambien avanzar a aquella a voluntad.

La máquina lleva abundante refrigeración mediante moto-bomba eléctrica.

La forma, materiales y dimensiones, serán variables, y en general cuanto sea accesorio y secundario, siempre que no altere, cambie o modifique la esencialidad del invento.

Los términos en que queda redactada ésta memoria, son ciertos y fiel reflejo del invento, y deben ser tomados con caracter amplio y nunca en forma limitativa, reservándose el solicitante el derecho a obtener los oportunos registros complementarios que la práctica del invento, le

5 CENTIMOS 5 CTS ESPECIAL MOVIL

caya aconsejando.

205468

R E I V I N D I C A C I O N E S.

Se reivindica como de introduccion en España, a favor de S.A. Constructora de Maquinas Herramientas (SACMI), domiciliada en Villabona (Guipuzcoa), por los extremos que a continuacion se detallan

1ª.- Una maquina de afilar brocas, caracterizado por hallarse constituida por una bancada la que se halla dotada de un eje principal que propulsa movimiento de rotacion a la muela, caracterizandose además por ejercer movimiento angular pivotando sobre el ejo de soporte.

2ª.-Una maquina de afilar brocas, caracterizada por que se ha previsto dotar el conjunto objeto de la reivindicacion anterior de una corredera-punto que aloja entre sus mordazas brocas de distintas longitudes y gruesos, caracterizado ademas por que comprende un husillo de mando de las mordazas ajustables.

3ª.-Una maquina de afilar brocas, caracterizado por que se ha dotado a la maquina de un dispositivo de refrigeración de la broca en su contacto con la piedra abrasiva.

4ª.-Una maquina de afilar brocas, caracterizada por que comprende de un volante de inclinación para regular la simetria de los labios de corte de la broca en colaboración con un sector graduado para obtener el ángulo de punta de la broca.

5ª.-UNA MAQUINA DE AFILAR BROCAS.

Tal y como queda descrito en la memoria precedente y para los fines que en la misma se dejan bien especificados.

La presente memoria consta de cuatro hojas foliadas y mecanografiadas por una sola cara a la que se ane otra de planos en forma reglamentaria, para la mejor comprension del invento.

Madrid 19 Septiembre 1952

P.A. se S.A. Constructora de Maquinas Herramientas. (SACMI).

ee-3r

S.A. CONSTRUCTORA ESPAÑOLA DE MAQUINAS-HERRAMIENTAS SACEM VILLABONA

HOJA UNICA

2 5468

205468

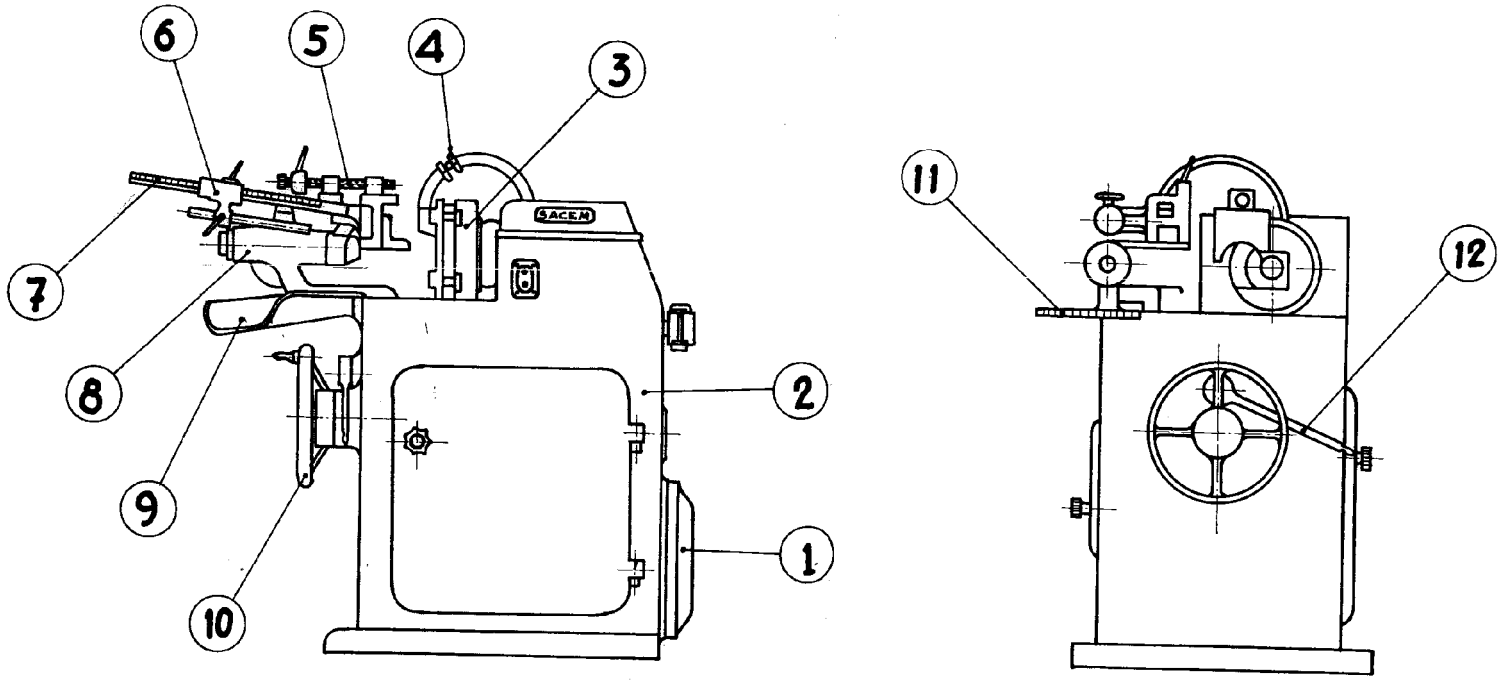

VILLABONA 14 AGOSTO 1952

P.H.