204824

1 AGO. 5 CENTIMOS 5 CTS ESPECIAL MOVIL

204824

P A T E N T E D E I N V E N C I O N

que por VEINTE años se solicita para toda España, sus colonias y protectorado, por: "PRENSA CONTINUA DE HUSILLO", a favor de EVAPORACION Y DESECACION INDUSTRIAL, S.A. "E.D.I.S.A de nacionalidad española, establecida en MADRID, Avenida Dr. Esquerdo núm. 198-200.

- - - - - - - - - - - -

MEMORIA DESCRIPTIVA

Se refiere la presente Patente de Invención a una nueva prensa continua de husillo con la que se obtienen importantes ventajas sobre todas las conocidas hasta la fecha.

Esta constituida por una tolva por donde se carga el producto a prensar, el cual es recogido por una hélice de paso uniforme y nucleo cónico que lo transporta y lo comprime contra la rejilla cilindrica perforada , descargando

5 CENTIMOS 1 AGO. OFICIAL MOVIL

la materia prensada por otra tolva situada en el extremo opuesto. El líquido resultante fluye a traves de las perforaciones de la rejilla y se recoge en una a rtesa colocada al efecto.

Para mejor comprensión del objeto del invento, haremos referencia al dibujo adjunto, dado a titulo de ejemplo, en el que

La figura 1 es una vista en alzado,

La figura 2 en planta y

La figura 3 en vista lateral

En estas figuras se aprecian las siguientes referencias

-1- bastidor de barrotes

-2- tolva de carga

-3- hélice sobre nucleo cónico

-4- rejillas cilindricas

-5- tolva de salida

-6- artesa pa ra recoger el líquido

-7- entrada de vapor de calentamiento.

-8- cono graduador de presión

-9- volante de accionamiento del cono -8-.

El núcleo de la hélice -3- es hueco, con varios orificios al exterior con objeto de calentar la materia sometida a presión mediante vapor que al propio tiempo actua como limpiador.

La regulación del grado de presión se efectua por

204824

medio de un cono -8- desplazable mediante resorte y regulado este por el volante -9-.

Una de las ventajas mas importantes de esta nueva máquina consiste en que con objeto de evitar que el producto sometido a presión gire con la hélice, sin avanzar, se ha colocado un dispositivo de cadena sin-fin que gira sobre dos poleas locas y se mueve empujado por la misma hélice, obligando al producto a avanzar longitudinalmente hacia la tolva de salida.

Las perforaciones de las rejillas -4- a traves de las cuales sale el liquido extraido de la materia prensada, son tronco-cónicas y sus tamaños disminuyen gradualmente por zonas.

Dichas rejillas-4- van apoyadas sobre un fuerte bastidor de barrotes -1- que soporta el esfuerzo que efectua el husillo, impidiendo la deformación y rotura de las mismas.

El cuerpo cilindrico de la prensa constituido por las rejillas perforadas y el bastidor de barrotes es facilmente desmontable, por estar provisto de unos pernos giratorios de cierre rápido.

Para el accionamiento del conjunto está dotada de un sistema de engranajes y poleas.

Las modificaciones de todo orden que puedan ser introducidas en el objeto descrito y que no afecten a su esencialidad caracteristica se consideraran a todos los

5 CENTIMOS 5 CTS ESPECIAL MOVIL

efectos como incluidas en la presente patente sean cualquiera las circunstancias que concurran.

N O T A

Descrito suficientemente el objeto del invento, se declaran de novedad y propia invención las siguientes:

R E I V I N D I C A C I O N E S

1ª.- Nueva prensa continua de husillo que se caracteriza por comprender una hélice de paso uniforme y núcleo hueco cónico, cuyo núcleo presenta en su superficie una serie de orificios por los que sale el vapor para calentamiento de la materia a prensar y a la vez como limpiador.

2ª.- Nueva prensa continua de husillo, caracterizada por la disposición de una cadena continua o sin-fin que gira sobre dos poleas locas y se mueve empujada por la misma hélice, para que el producto sometido a presión no gire con la hélice y sea obligado a avanzar longitudinalmente hacia la salida.

3ª.- Nueva prensa continua de husillo, caracterizada porque las perforaciones de la rejilla a traves de las cuales sale el líquido extraido de la materia prensada son tronco-conicas y sus tamaños disminuyen gradualmente por zonas.

4ª.- Nueva prensa continua de husillo, caracterizada por la disposición de un cono desplazable mediante resorte que a su vez es accionado por un volante, para regular el grado de presión.

2C4824 1 AGO

5ª.- "NUEVA PRENSA CONTINUA DE HUSILLO".

Todo tal y como queda descrito y reivindicado en la presente memoria que consta de cinco hojas escritas a máquina por una sola de sus caras y dibujo que a la misma se acompaña.

Madrid 1º de Agosto 1.952

EVAPORACION Y DESECACION INDUSTRIAL; S.A. "EDISA" Hoja única.AGO

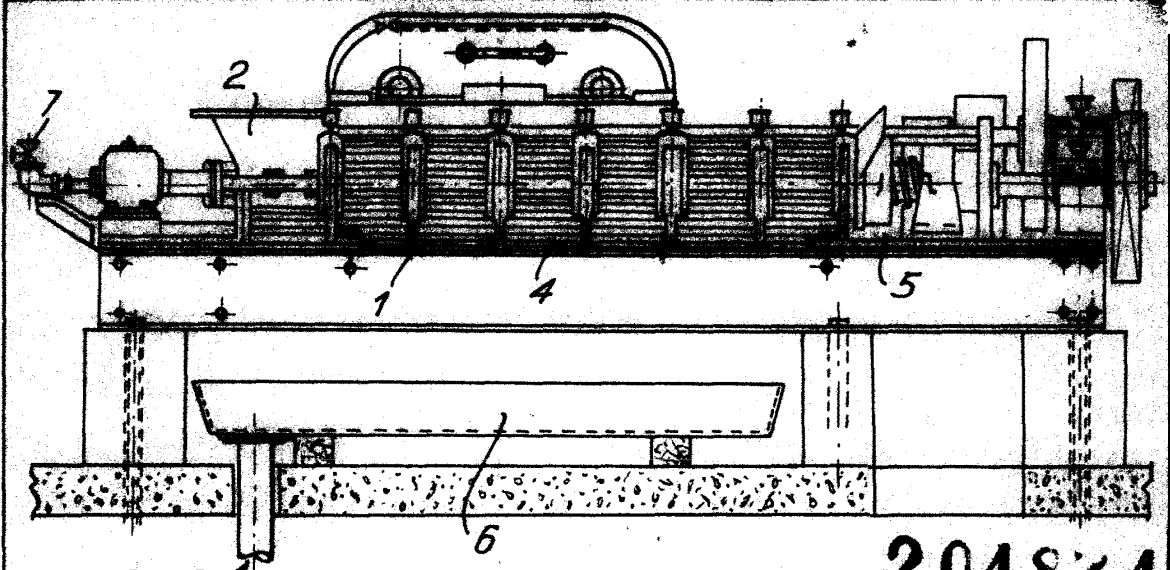

FIG 1

204824

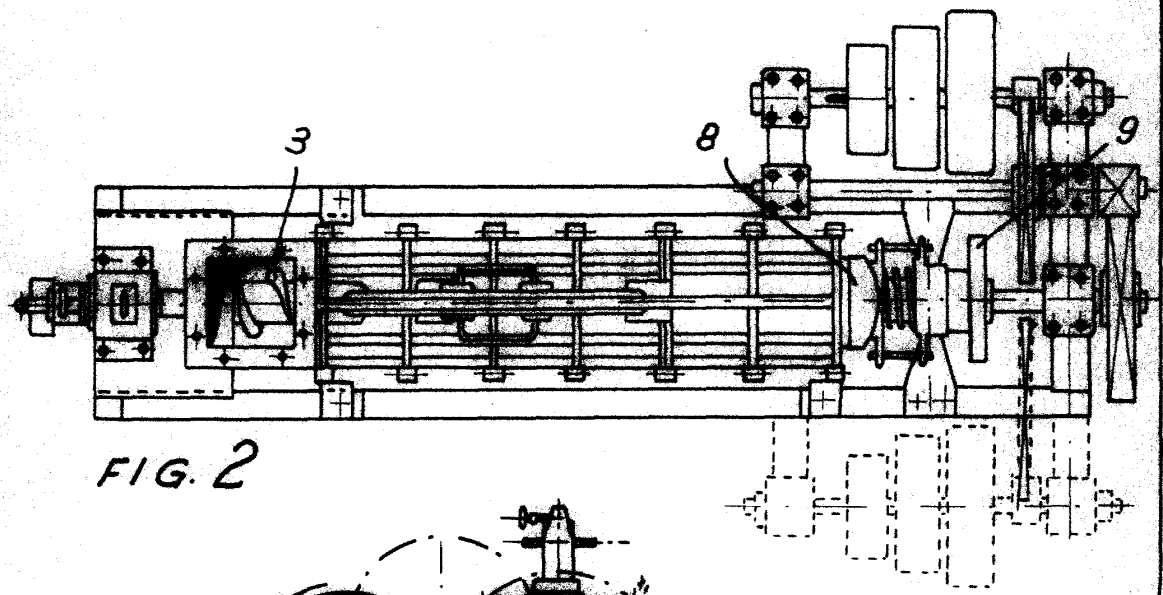

FIG. 2

04824

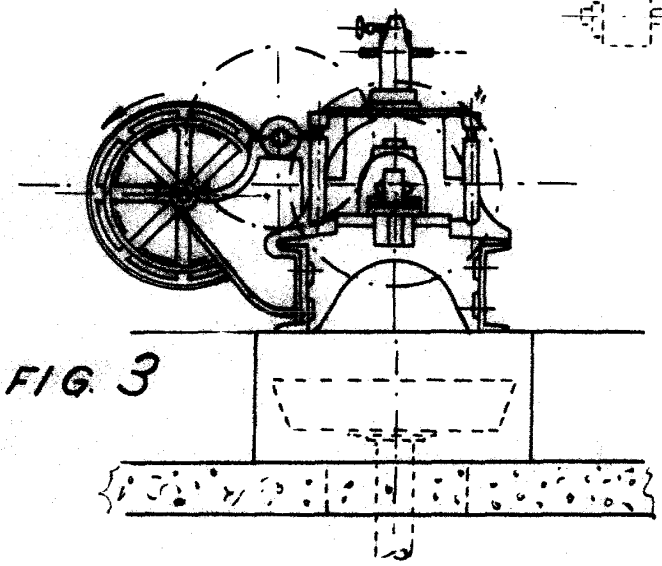

FIG. 3

Madrid 1º Agosto 1.952

Escala variable.