14 JUN

PATENTE DE INVENCION

204015

204015

MEMORIA DESCRIPTIVA

sobre:

"Procedimiento de ventilación del interior de vehículos automóviles".

==========

Solicitante : DON JOSE FERREIRINHA, Ingeniero de nacionalidad portuguesa, residente en Rúa Ponta Delgada, 76, 2º Dto., Lisboa, Portugal.

===

En la época de estío, y sobre todo en los paises donde se elevan las temperaturas de verano a cuarenta y más centígrados a la sombra, los métodos hasta ahora utilizados para disponer la entrada del aire en el filtro y carburador del vehículo automóvil adolecen de varios defectos.

Con objeto de explicar más detalladamente el procedimiento según la presente invención, se acompaña, a título de ejemplo no limitativo, el dibujo con croquís informativo.

14 5 CENTIMOS 1952

204015

Como se podrá apreciar en dicho croquis esquemático, hasta ahora se colocó el filtro 3' en posición adelantada con respecto al bloque del motor 1 y el aire se aspiraba por el tubo 4'.

Ahora bien; con la capota 5 cerrada durante la marcha del coche, el ventilador 2 tiene por objeto de aspirar el aire exterior por los orificios del radiador 6, con objeto de refrigerar el agua que ésta contiene. Pero, dada la elevada temperatura de dicho radiador 6, el aire destinado al carburador C y filtro 3', entra con una temperatura bastante elevada en dicho filtro. En el dibujo, entre filtro y carburador, se indican esquemáticamente las entradas de aire y gas.

Se comprende facilmente que el aire aspirado por el tubo 4' ha de ser bastante viciado, y en estas malas condiciones de temperatura y composición, llenará toda la capota 5 y penetrará en el interior I del vehículo, siendo motivo de un ambiente verdaderamente molesto, sobre todo en verano.

Con el procedimiento, según la presente invención se evitan todos estos inconvenientes.

Se emplaza el filtro 3 algo retrasado en relación con el bloque del motor 1, disponiendo el tubo 4 de entrada del aire al filtro y carburador en la cara posterior del citado filtro, prolongando dicho tubo 4 hasta el interior de la carrocería del coche, donde aspira junto al cuadro, delante del conductor, el aire fresco.

Se comprende facilmente que, al realizar dicho tubo de entrada de aire 4 la aspiración por el interior del vehículo, se establece una pequeña depresión en dicha

14 JUN

204015

parte del vehículo, obligando al aire fresco exterior a penetrar en el interior, consiguiendo así una continua renovación del aire en el vehículo y por consiguiente un ambiente mucho más tolerable.

N O T A

Descrita suficientemente la naturaleza del invento, así como la manera de realizarlo en la práctica, debe hacerse constar que las disposiciones anteriormente indicadas son susceptibles de modificaciones de detalles, en cuanto no altere su principio fundamental, siendo lo que constituye la esencia del referido invento, y por lo que se solicita, patente de invención, por veinte años en España: "Procedimiento de ventilación del interior de vehículos automóviles"; caracterizándose por lo siguiente:

1º.- Procedimiento de ventilación del interior de vehículos automóviles, caracterizándose porque se emplaza el filtro algo retrasado en relación con el bloque del motor, disponiendo el tubo de entrada del aire al filtro y carburador en la cara posterior del citado filtro, prolongando dicho tubo hasta el interior de la carrocería del coche, donde aspira, junto al cuadro, delante del conductor, el aire fresco.

2º.- Procedimiento, según reivindicación 1, caracterizándose porque al realizar dicho tubo de entrada de aire la aspiración por el interior del vehículo, se establece una pequeña depresión en dicha parte del vehículo, obligando al aire fresco exterior a penetrar en el interior, consiguiendo así una continua renovación del aire en el vehículo y por consiguiente un ambiente mucho mas tolerable, y porque la disposición del filtro inter-

14 JUN

204015

medio sirve de válvula de retención, para evitar el retroceso de las llamas de combustión, por dicho tubo, al interior del coche.

3º.- Procedimiento de ventilación del interior
75. de vehículos automóviles; tal y como queda substancialmente descrito en la presente memoria, e ilustrado en los adjuntos dibujos.

Esta memoria consta de cuatro hojas, escritas a máquina por una sola cara.

Madrid, 14 de junio de 1952.

JOSE FERREIRINHA.
P.P. de J. GOMEZ ACEBO y MOR

JOSE FERREIRINHA

HOJA UNICA

19

204015

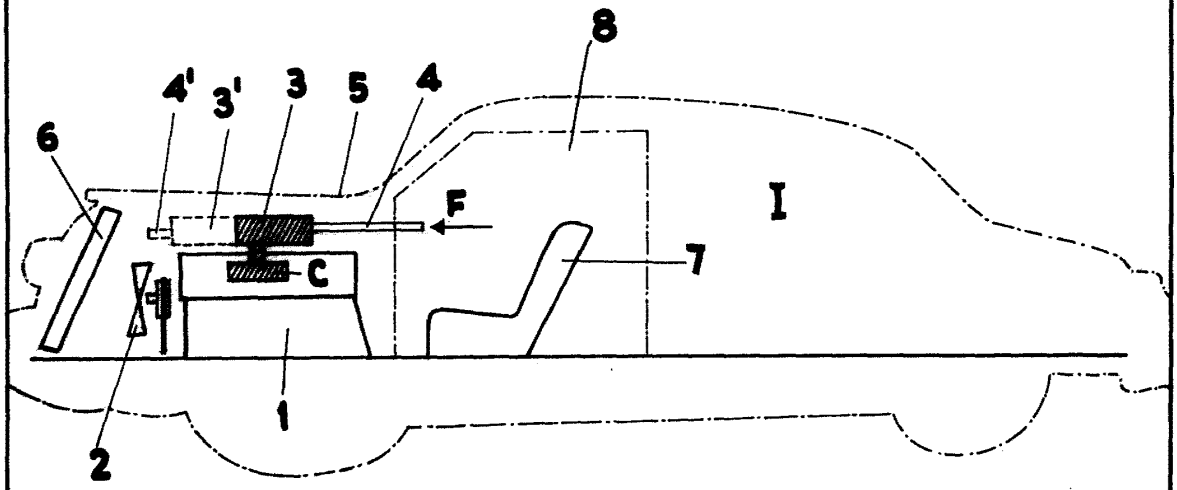

MADRID DE 19 DE 1952

JOSE FERREIRINHA

P. P.

R.P. ... ACERO y MODET