EX-IT

202190

10 ABR. 1974

F.C. 20-1-1976

Int. Cl.²: D06F

M O D E L O D E U T I L I D A D

por VEINTE años

cuyo privilegio se solicita para España, sus territorios y plazas de soberanía, a favor de:

FABBRICA ARREDAMENTI METALLICI F.A.M. di RENZO BIGGIO & C. s.a.s. y EURODAMPF s.r.l.

entidades italianas, domiciliadas respectivamente en Via Privata Devoto nº 13, Carasco, Italia y Via Nizza 18/3, Génova, Italia, relativo a:

"CUERPO DE PLANCHA A VAPOR"

= = = = = = = = = = = = = =

Prioridad: Solicitud de patente en Italia nº 22502 B/73 de fecha 11 octubre 1973.

202190

10 ABR 1974

MEMORIA DESCRIPTIVA

La presente invención se refiere a un cuerpo para plancha con vapor. -

Cuerpos de planchas a vapor son conocidos en diversas realizaciones. -

Una realización conocida prevé un cuerpo de depósito o caldera fijado a una placa inferior de base que contiene la resistencia y que se asocia superiormente al mango, interesando este último, en general, por entero el lado superior de la caldera de modo que contribuya con su conformación al aspecto estético de la plancha. En la caldera está además prevista una abertura vertical para el paso de los hilos eléctricos de la placa de base al mango. En la caldera está también prevista, inferiormente, una abertura para la asociación de la tobera, o similar, pulverizadora y una ulterior abertura superior para el alojamiento de una válvula de seguridad y del correspondiente cubreválvula. - -

Otro tipo conocido de plancha a vapor prevé un cuerpo subdividido en una placa de base y un casquete superior de cobertura. En la práctica, esta solución se diferencia de la precedente por el hecho de que la resistencia de

202190

10 ABR. 1974
10 ABR. 1974

calentamiento está incorporada, en el momento de la fusión, a la placa de base, formando la placa de base y el casquete de cobertura el depósito estando asociados por medio de tornillos, asegurando la estanqueidad unas guarniciones periféricas interpuestas. -

Los tipos arriba mencionados presentan en la práctica algunas deficiencias. Las planchas con calderas en una sola pieza implican una construcción un tanto cara y, además, en su placa de base, la resistencia está siempre retrasada con respecto a la punta por lo que esta última durante el funcionamiento presenta una temperatura inferior respecto a la parte central de la plancha. En la práctica, sin embargo, sería oportuno que la punta presentase una temperatura por lo menos igual a la restante de la plancha, puesto que la misma es usada muchas veces por sí sola, por ejemplo durante el planchado de puños o cuellos de camisas o similares, en este caso una punta no muy caliente no permite buenos planchados. -

También en los tipos de planchas con cuerpo en dos partes se encuentra de nuevo la ya mencionada desventaja de la resistencia retrasada, y en consecuencia la punta a temperatura más baja que la de la zona central de la plancha, y además la placa es substancialmente plana por lo que, incluso después de la aplicación del casquete de cobertura, la parte posterior del cuerpo no es del todo aprovechable a los efectos de la capacidad del depósito. - - - -

10 ABR

En estas planchas, el casquete de cobertura presenta superiormente, en su zona anterior, una abertura para la fijación de un cubreválvula tradicional como en el caso de las primeras planchas citadas. - - - - - - - - - - - - - -

El objeto base de la presente invención consiste en conseguir un cuerpo de plancha que no presente los inconvenientes citados arriba, y el cual, además, permita tanto simplificar la fabricación, como también reducir el número de las partes simples de construcción. - - - - - - - - - - -

Otro objeto del cuerpo de plancha según la invención consiste en reducir los puntos a hermetizar y aumentar así, en consecuencia, la seguridad de funcionamiento. - - -

Otro objeto aún de la plancha según la invención consiste en eliminar algunas fases de ensamblaje, resultando de este modo disminuidos los costos de fabricación. - -

El objeto base de la presente invención, así como los objetos expuestos más arriba, se alcanzan con un cuerpo de plancha a vapor conocido de por sí que comprende una placa de base y un casquete de cobertura que definen el depósito de contención para el agua, por el hecho de que, según la invención, la placa de base se extiende periféricamente hacia arriba a modo de cubeta, e incorpora la resistencia acorazada con desarrollo en forma de gota que tiene su punta en correspondencia con la punta de la placa y se extiende posteriormente aumentando la capacidad del depósito, y

202190

el casquete de cobertura es de una sola pieza y presenta anteriormente un resalte cilíndriforme hueco cerrado superiormente y que sirve para alojar el tradicional tubo de evacuación del vapor, estando previstos elementos de estanqueidad ya de por sí conocidos. - - - - - - - - - - - - - - - - - - -

Ulteriores características y ventajas del cuerpo de plancha a vapor según la presente invención resaltarán de las reivindicaciones y de los planos de la descripción siguiente, refiriéndose esta última a una plancha según la invención ilustrada en el plano anexo. En el plano: - - - -

la fig. 1 es una vista por encima de la placa de base según la invención, - - - - - - - - - - - - - - - - - -

la fig. 2 es una vista por encima del casquete de cobertura que define el depósito, y - - - - - - - - - - - -

la fig. 3 es una sección vertical media a través de un cuerpo ensamblado de la plancha según la invención. -

Con referencia a las figuras más arriba indicadas, en las cuales las partes iguales presentan iguales índices de referencia, el cuerpo de plancha a vapor según la invención, está indicado en su conjunto con 1. El mismo está formado por una placa de base 2 y por un casquete de cobertura 3, definiendo ambos el depósito que contiene el agua de funcionamiento. La placa de base 2 presenta un borde periférico 4 que se extiende parcialmente hacia arriba de modo que

202180

10 ABR. 19

confiere a la placa de base 2 una conformación de cubeta. En dicho borde periférico sobresaliente está prevista, de modo conocido, una acanaladura 5 que sirve para el alojamiento de una guarnición de estanqueidad no representada. Con 6 se ha indicado el regruesado formado por la incorporación, en el momento de fusión, de la resistencia acorazada 7 tradicional de calentamiento. Para la misma se ha escogido un desarrollo en forma de gota y la misma ha sido llevada con su punta a estar en correspondencia con la punta de la placa de base, como resulta claramente de la fig. 1. - - - - -

Con 8 se ha indicado la parte posterior de la placa de base, parte ahora completamente a disposición para aumentar la capacidad del depósito. La referencia 9 indica un resalte medio, cerrado, de desembocadura para los hilos de la resistencia acorazada 7, el cual resalte presenta superiormente una acanaladura para el alojamiento de una junta. En la zona central de la placa de base 2 están previstas de modo conocido unas láminas rompeondas 10, 11, 12. Con 13 se ha indicado una unión fileteada asociada, con la interposición de una guarnición 14, a la correspondiente base fileteada 15 prevista en la placa de base y que desemboca en el exterior a través de una pluralidad, por ejemplo tres, de conductos muy delgados de salida del vapor, de los cuales no son visibles más que dos 16 y 17. La unión 13 está asociada al tubo 18 para la salida del vapor. Como es visible en la fig. 3, el borde periférico que se prolonga hacia arriba de la placa de base no es paralelo respecto a la misma sino que se desarrolla según una línea oblícua ascendente

10 ABR. 91

hacia la punta de la placa. Ello, además de presentar un agradable aspecto, se demuestra conveniente en la fabricación. -

Como resulta de las figuras 2 y 3 el casquete de cobertura 3 está formado en una sola pieza de fusión y en lugar del tradicional cubreválvula presenta un resalte cilíndrico hueco 19. Obviamente, para el resto de su conformación estará adecuada a la de la placa de base 2. - - - - -

En los planos son además destacables los orificios que sirven para la aplicación de los tornillos de ensamblaje. -

En el curso del funcionamiento práctico el avance de la resistencia de calentamiento hasta en correspondencia con la punta de la placa de base permite obtener, como se desea, la temperatura de la punta de la plancha no inferior a la parte restante de la plancha. De cuanto se ha indicado más arriba resulta claramente que el cuerpo de plancha a vapor según la invención satisface ampliamente todos los objetos mencionados al principio concernientes, además del ya mencionado aumento de temperatura de la punta de la plancha, a la obtención de una notable capacidad del depósito, la substitución del cubreválvula con una correspondiente junta de estanqueidad y fase de ensamblaje con el simple resalte practicado en el curso de la fabricación misma y que no requiere ninguna elaboración sucesiva, así como relativo a una placa de base que ya incorpora la resistencia y que

202190

10 ABR.

forma, con la misma, parte del cuerpo, respectivamente casquete del depósito y además el relativo a la simplificación de fabricación y reducción de los costes. - - - - - - - - - -

En la práctica se pueden, sin embargo, substituir partes simples con otras partes de funcionamiento equivalente, como también conformar geométricamente a gusto las diversas partes del cuerpo de la plancha por motivos estéticos, sin que por ello se salga del ámbito de protección del cuerpo de plancha según la invención. - - - - - - - - - - - -

En la práctica las dimensiones y los materiales podrán ser elegidos a voluntad y según el caso específico considerado. -

Además, todas las características deducibles de la descripción, de las reivindicaciones y de los planos están consideradas substanciales por la invención tanto singularmente, como también en combinación a voluntad entre sí.-

N O T A

Se declaran de novedad, propiedad y utilidad para España, sus territorios y plazas de soberanía, las siguientes: -

R E I V I N D I C A C I O N E S

1.- Cuerpo de plancha a vapor, que comprende una

202190

10 ABR.

placa de base y un casquete de cobertura que definen el depósito que contiene el agua, así como medios de estanqueidad y elementos rompeonda y de evacuación del vapor, caracterizado porque la placa de base se extiende periféricamente hacia arriba a modo de cubeta, e incorpora la resistencia acorazada con desarrollo en forma de gota que tiene su punta en correspondencia con la punta de la placa que se extiende posteriormente aumentando la capacidad del depósito, y el casquete de cobertura es de una sola pieza y presenta anteriormente un resalte cilindriforme hueco cerrado superiormente que sirve para alojar el tubo de evacuación del vapor. -

2.- Cuerpo según la reivindicación 1, caracterizado porque el borde periférico sobresaliente hacia arriba de la placa de base se desarrolla en un plano inclinado respecto a la placa de base e inclinado hacia arriba en la zona de la punta. -

3.- "CUERPO DE PLANCHA A VAPOR". - - - - - - - - -

Todo ello conforme se describe y reivindica en la presente memoria que consta de nueve hojas, foliadas y mecanografiadas por una sola de sus caras, y de una lámina de dibujos que la ilustra.

MADRID, 10 ABR. 1974

P. A. M. CURELL SUÑOL

maf.

di RENZO BIGGIO & C. s.a.s. y
EURODAMPF. S.r.l.

202190

HOJA UNICA

FIG. 1

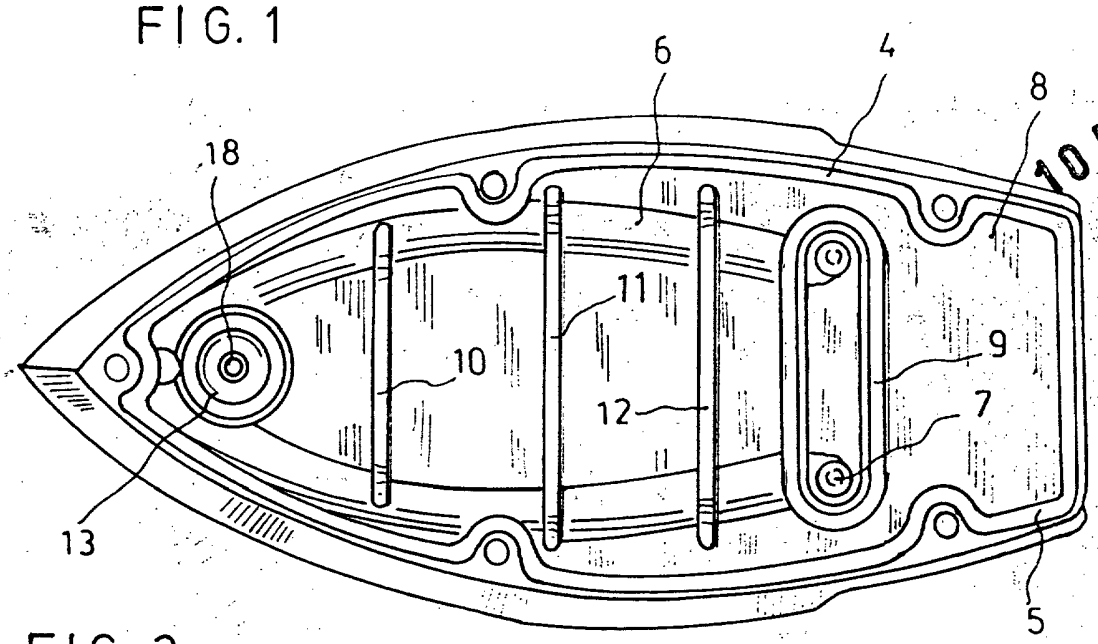

FIG. 2

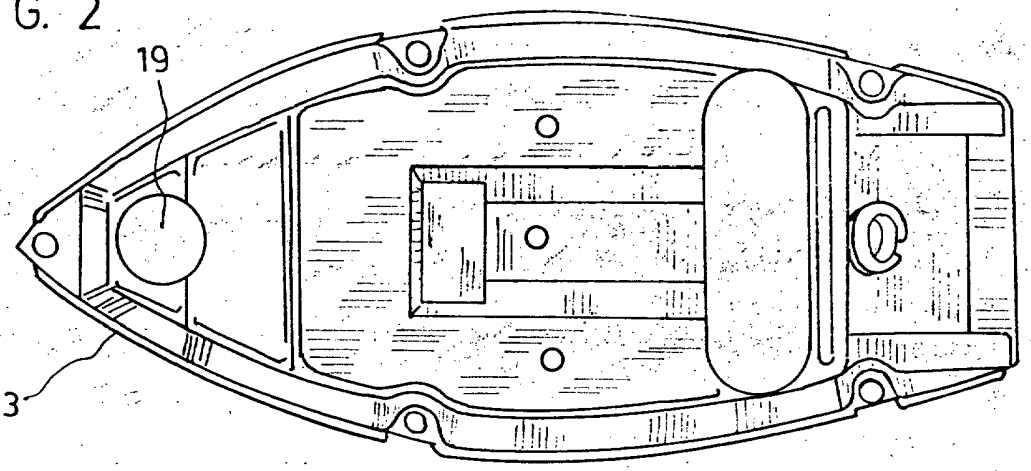

FIG.3

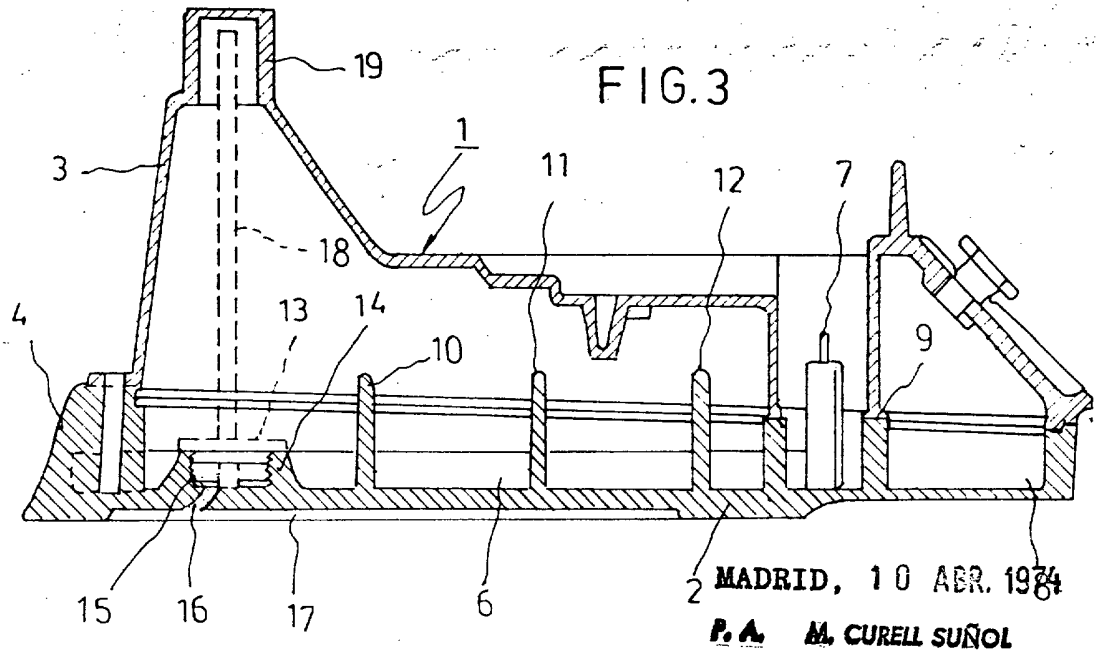

MADRID, 10 ABR. 1984

P. A. M. CURELL SUÑOL