202129

MODELO DE UTILIDAD

Por "Bebedero para ganado".

A favor de D. Guillermo Roca Comas, de nacionalidad española, residente en Barcelona, calle Herzegovino nº 27.

MEMORIA DESCRIPTIVA

Se refiere el presente Modelo de Utilidad a un bebedero para el ganado que por sus particularidades constitutivas presenta notables ventajas respecto a lo practicado hasta la fecha al mismo fin, caracterizándose por la estructura de sus piezas y manera de ir éstas enlazadas entre sí apropósito para reducir al máximo toda posibilidad de averias y asegurar un eficaz funcionamiento.

En la hoja de dibujos anexa a la presente memoria aparece representado el bebedero para ganado que nos ocupa, mostrándole:

Figura 1; según un despiece de sus elementos componentes dispuestos en alineación, y vistos en sección.

8

circular 14 prevista en la superficie exterior cilíndrica del referido cabezal, una junta elástica 15 en forma de arandela cuyo diámetro externo es igual o ligeramente menor que el del fondo de una ranura circular 16 prevista en la base interna de un casquillo 17 que para la fijación del conjunto, lleva fileteada su superfície cilíndrica interna 18 apropósito para poder roscar en él, el fileteado externo 5 del ensanchamiento 3 de la pieza 1 de toma de agua, presentando además una amplia perforación central 19 cuyo diámetro es convenientemente mayor que el de la boquilla 12 apropiadamente para que ésta, sujetada por la junta elástica 15, pueda oscilar libremente entre límites que establece el diámetro de la mencionada perforación 19.

En el extremo del conducto 13 de la boquilla 12 rodeado por la junta tórica 9, penetra la espiga 8 que arranca del centro de la cara plana 7 de la valvula, teniendo dicha espiga un diámetro adecuadamente menor que el de la perforación o conducto 13, apropiadamente tambien para permitir el paso del agua y la conveniente oscilación de la boquilla. El vástago 6 y la espiga 8 que son coaxiales y arrancan de la extensión 7 en funciones de valvula, penetrando y moviendose respectivamente dentro de las perforaciones o conductos 2 y 13 estando guiadas por estas en su desplazamiento longitudinal, aseguran en todo momento un perfecto centraje de la referida valvula.

Una vez montado el conjunto o sea: penetrando el vástago 6 en el conducto 2, la espiga 8 en el conducto 13, y la parte periférica de la junta elástica 15 en la

ranura 16 del casquillo 17 de cierre, la parte fileteada 18 de éste se rosca en el fileteado externo 5 de paso correspondiente de la pieza de toma de agua.

La permanente presión para asegurar el cierre de la válvula 7 contra su asiento 9 formado por la junta tórica 9, viene establecida mediante un muelle helicoidal cónico 20 que por su extremo de mayor diámetro se apoya sobre el rellano interno 4 de la pieza 1 de toma de agua, y por su extremo de menor diámetro se apoya contra la parte posterior 21 preferentemente cónica del cierre de válvula 7. El regruesamiento 6' del vástago 6 solidario al cierre de valvula 7, actua de tope que al chocar contra la boca interna del conducto 2 de la pieza 1 de toma de agua, limita la penetración de dicho vástago 6 y evita que el muelle 20 sufra una excesiva compresión con los perjudiciales efectos a ello inherentes.

De acuerdo con lo descrito, cualquier desviación de la boquilla 12 producida por el animal al beber, da lugar a un ajuste imperfecto del cierre de valvula 7 contra su asiento tórico 9, permitiendo el paso de agua a su través y a lo lago del conducto 13 de salida, de la boquilla, restableciéndose el cierre total al volver la boquilla a su posición primitiva por efecto del muelle 20, al cesar la acción externa del animal al beber sobre aquella.

En la ejecución práctica del objeto del presente Modelo de Utilidad podrán variar cuantos detalles constructivos y configurativos, no afecten , cambiándola

o modificándola, a su propia esencialidad.

N O T A

Se reivindica como objeto del presente Modelo de Utilidad:

1º Bebedero para ganado, que se caracteriza por el hecho de estar constituido por una pieza de toma de agua en la que se configura un cuello fileteado exteriormente, que lleva practicada una perforación central que desemboca en un ensanchamiento cilíndrico determinativo de un rellano en forma de corona circular que rodea al extremo interno de la mencionada perforación, cual ensanchamiento cilíndrico presenta fileteada su superficie externa, dándose la circunstancia de que a lo largo de dicha perforación puede deslizar longitudinalmente un vástago cuyo diámetro es algo menor que el de la perforación a efectos de permitir el paso a lo largo de ésta y rodeando a dicho vástago, del agua de alimentación del bebedero, y presenta en su extremo opuesto al de su penetración en la perforación, un regruesamiento cilíndrico cuyo diametro es algo mayor que el de dicha perforación y que presenta un ensanchamiento tronco-

cónico de frente plano de cuyo centro arranca longitudinalmente una espiga más corta y de menor diámetro que el vástago antes citado, concurriendo la particular circunstancia de que la parte frontal plana del ensanchamiento del vástago, actúa de válvula al apoyarse sobre una junta tórica en funciones de asiento de la misma, fijada sobresaliendo ligeramente, sobre el frente plano de un cabezal configurado en una larga boquilla en la que va practicada una perforación central en funciones de conducto de salida de agua, a cual perforación es concéntrica la mencionada junta, viniendo además adaptada en una ranura circular prevista en la superficie exterior cilíndrica del referido cabezal, una junta elástica en forma de arandela cuyo diámetro externo es igual o ligeramente menor que el del fondo de una ranura circular prevista en la base interna de un casquillo que para la fijación del conjunto, lleva fileteada su superficie cilíndrica interna apropósito para poder roscar en él, el fileteado externo del ensanchamiento de la pieza de toma de agua, presentando además dicho casquillo una amplia perforación central cuyo diámetro es convenientemente mayor que el de la boquilla apropiadamente para que ésta sujetada por la junta elástica, pueda oscilar libremente entre límites que establece el diámetro de la mencionada perforación.

2º Bebedero para ganado según la reivindicación 1), que se caracteriza por el hecho de que en el extremo del conducto de la boquilla rodeado por la junta tórica, penetra la espiga que arranca del centro de la cara plana de válvula, teniendo dicha espiga un diámetro adecuadamente menor que el de la perforación o conducto, apropia-

8 ABRIL

damente tambien para permitir el paso del agua y la conveniente oscilación de la boquilla.

3º Bebedero para ganado según las reivindicaciones 1) y 2), que secaracteriza por el hecho de que el vástago y la espiga que son coaxiales y arrancan del ensanchamiento en funciones de cierre de válvula, penetrando y moviéndose respectivamente dentro de las perforaciones o conductos correspondientes, estando guiadas por éstos en su desplazamiento longitudinal, aseguran en todo momento un perfecto centraje de la referida válvula.

4º Bebedero para ganado según las reivindicaciones 1), 2) y 3) que se caracteriza por el hecho de que la permanente presión para asegurar el cierre de la válvula contra su asiento formado por la junta tórica, viene establecida mediante un muelle licoidal cónico que por su extremo de mayor diámetro se apoya sobre el rellano interno de la pieza de toma de agua, y por su extremo de menor diámetro se apoya contra la parte posterior preferentemente cónica del cierre de válvula, bajo la particularidad de que el regruesamiento del vástago solidario con dicho cierre de válvula, tiene precisamente como finalidad actuar de tope que al chocar contra la boca interna del conducto de la pieza de toma de agua, limita la penetración de dicho vástago y evita que el muelle sufra una excesiva compresión con los perjudiciales efectos a ello inherentes.

5º BEBEDERO PARA GANADO.

Consta la presente Memoria de ocho hojas foliadas y mecanografiadas por una sola cara acompañada de una hoja de dibujos.

Madrid, 8 de abril de 1974

p.a.

PEDRO SUGRAÑES FERRER
p. p.

Fdo. Pedro Sugrañes Molina

D. GUILLERMO ROCA COMAS HOJA UNICA

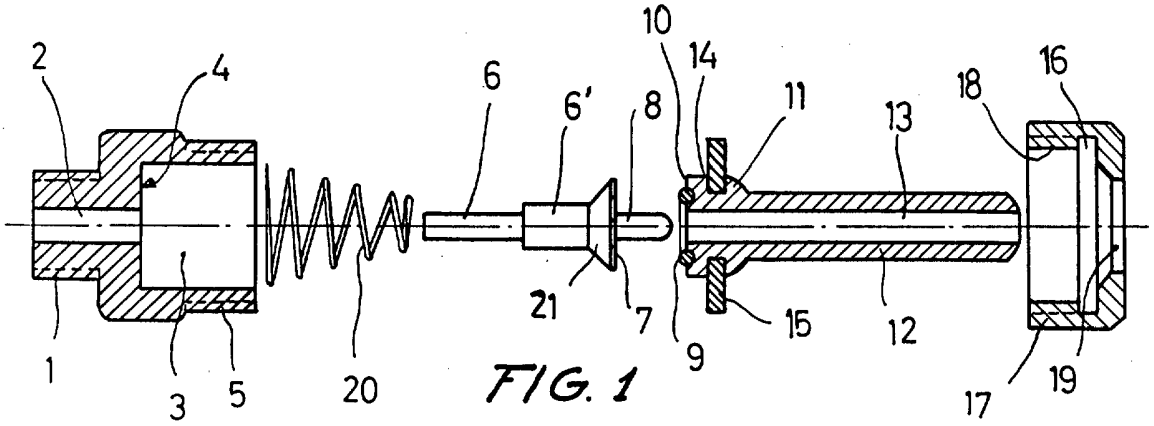

FIG. 1

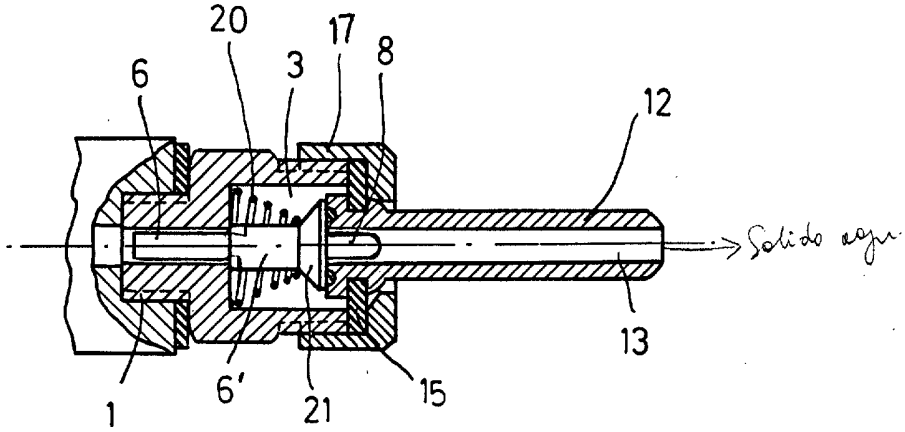

FIG. 2

[illegible] abril de 1974

PEDRO SUGRAÑES FERRER
p. p.

Fdo. Pedro Sugrañes Moliné

ESCALA VARIABLE