R-ML-PS.24598-AD

202121

-8 ABR 1976

Int. Cl.: H02 B

M O D E L O

D E

U T I L I D A D

a favor de INDUSTRIAS FENOPLÁSTICAS, S. A., entidad española, domiciliada en Cardedeu (Barcelona) Calle Isaac Albeniz, sin número, por "BORNE A PRESIÓN DE CONEXIÓN AUTOMÁTICA".

- . -

MEMORIA DESCRIPTIVA

La presente invención se refiere a un borne a presión de conexión automática cuya realización es muy sencilla, a pesar de lo cual ofrece absolutas garantías de seguridad de retención.

Los bornes conocidos suelen estar constituídos mediante tornillos a los que se une el extremo del cable, acoplados a orificios roscados previstos en piezas fijadas a los aparatos. Aparte de que este tipo de fijación es lenta y requiere ciertas operaciones manuales con la intervención de una herramienta, la fijación del cable

- 8 ABR 1974

202121

puede liberarse fortuitamente por efecto de movimientos, tracciones, trepidaciones y otras circunstancias externas.

A fin de solucionar estas deficiencias se ha ideado el borne a presión de conexión automática objeto de la invención, mucho más simple y eficaz que los conocidos.

El borne en cuestión consta de una pletina conductora con un doblez transversal que determina la formación de un ala sensiblemente normal a la pletina, cuya ala presenta otro doblez, curvado y que determina la formación de una aleta inclinada y elástica que se orienta hacia la pletina y cuyo extremo libre queda situado muy próximo a la misma. Dicha aleta está dividida en dos pestañas similares que tienden a apoyarse elásticamente sobre la pletina y que actuan a modo de pinzas de presión, aprisionando a sendos cables conductores que atraviesan el ala normal a la pletina, cuyos cables se apoyan a su vez sobre el extremo de una segunda pletina que forma parte del dispositivo de conexión del aparato al que está montado el borne, y que queda retenida por las propias aletas elásticas.

Para la mejor comprensión de cuanto queda descrito en la presente memoria, se acompaña un dibujo en el que, tan sólo a título de ejemplo, se representa un caso práctico de realización del objeto de la invención.

En dicho dibujo, la figura 1 es una vista en perspectiva del borne con los cables separados; la figura 2 es una vista similar, si bien los cables se hallan apri-

202121

- 8 ABR 1954

sionados por las pestañas del borne; y la figura 3 es una vista en sección longitudinal de la figura anterior.

El borne descrito consta en el dibujo de una pletina -1- dotada de un doblez transversal que determina la formación de un ala -2- en ángulo recto, dotada de dos orificios -3- y una abertura transversal -4-. El ala -2- presenta otro doblez transversal que forma una curvatura -5- y que se prolonga en una aleta elástica -6- inclinada y que se dirige hacia la pletina -1-.

La aleta -6- está dotada de un corte longitudinal -7- que finaliza en una abertura -8-, que divide a la aleta en dos pestañas -9- elásticas con una línea de plegado longitudinal que forma ángulo diedro.

Entre las pestañas -9- y la pletina -1- ajusta a presión otra pletina -10- que se prolonga y forma parte de los dispositivos de conexión del aparato en el que va instalado el borne de conexión.

Por los orificios -3- penetran unos cables conductores -11- previamente desnudos, los cuales quedan aprisionados contra la pletina -10- por los bornes de las pestañas elásticas -9- que actuan a modo de pinzas.

Para extraer los cables conectados basta con introducir una herramienta cualquiera por la abertura -4- y empujar las pestañas -9- que liberarán a los cables -11-.

De todo lo descrito se desprende que el borne es muy sencillo, puesto que consta de una sola pieza convenientemente doblada y que se fija por sus propios medios sin necesidad de utilizar ningún tornillo o dispositivo similar.

202121

-8 ABR 1974

En consecuencia, el borne resulta de muy bajo coste de fabricación.

A pesar de ello la retención de los conductores -11- es muy segura, puesto que cuanto más se tira hacia fuera de los cables, más se hincarán las pestañas -9- sobre ellos.

Por otra parte al introducir la pletina -10- entre las pestañas -1- y la pletina -9-, aumenta la presión de aquéllas, que de origen tienden a apoyarse sobre -1-.

Serán independientes del objeto de la invención los materiales empleados en la construcción del borne, formas y dimensiones del mismo y cuantos accesorios puedan presentarse, siempre y cuando no afecten a su esencialidad.

- . -

N O T A

Se reivindica como objeto del presente modelo de utilidad:-

1. Borne a presión de conexión automática, caracterizado esencialmente por el hecho de que consta de una pletina conductora, dotada de un doblez transversal que determina la formación de un ala sensiblemente normal a la pletina, la cual presenta otro doblez transversal, curvado y que determina la formación de una aleta inclinada y elástica que se orienta hacia la pletina cuyo extremo libre queda situado muy próximo a ella, estando dividida la aleta en

202121

-8 ABR 1974

cuestión en dos pestañas similares que tienden a apoyarse sobre otra pletina situada entre las pestañas y la primera pletina, cuya segunda pletina se prolonga y forma parte de los dispositivos de conexión del aparato en el que se instala el borne, cuyas pestañas aprisionan a sendos cables conductores que atraviesan el ala normal y los mantienen apoyados contra la segunda pletina.

2. Borne a presión de conexión automática.

La presente memoria descriptiva consta de cinco hojas foliadas escritas a máquina por una sola cara.

Barcelona, 8 de abril de 1974

INDUSTRIAS FENOPLÁSTICAS, S.A.

p. a.

INDUSTRIAS FENOPLASTICAS, S. A. 202121 HOJA UNICA

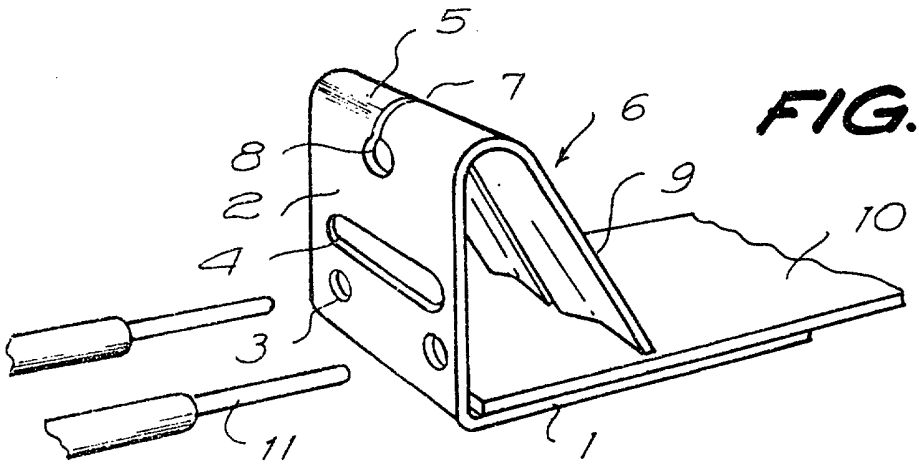

FIG. 1

8 ABR. 1974

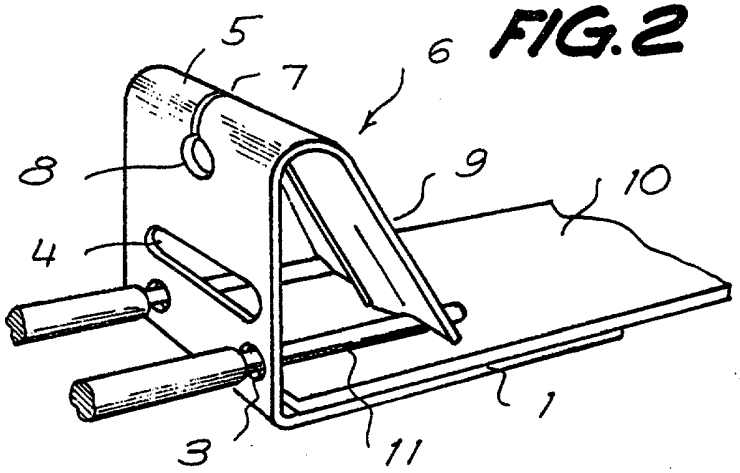

FIG. 2

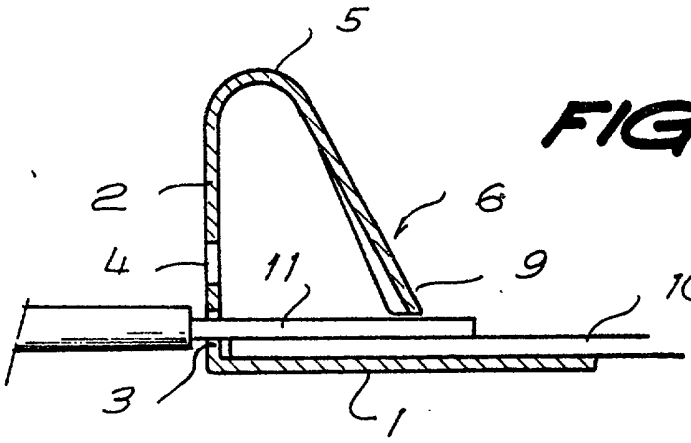

FIG. 3

Barcelona, 8 de abril de 1974

p.a.

24590/1