F.C. 25-11-1975 201033

28 FEB 1976

Eorß

201033

MODELO DE UTILIDAD

que por veinte años, para España, se solicita a favor del SR. DON. MANUEL IZQUIERDO CAÑONES, de nacionalidad Española, residente en SEVILLA (ESPAÑA), Manuel Arellano. Núcleo Santa Ana Bloque 3º. 10º-A. por "CERRADURA PERFECCIONADA.-

MEMORIA DESCRIPTIVA

El presente modelo es una cerradura especialmente diseñada para puertas de pisos y habitaciones (hoteles) que entra en funcionamiento mediante la presion de unos pezones que acciona la propia llave de la cerradura al quedar alojados estos en una serie de hendiduras o alojamiento que lleva la llave sobre uno de sus lados.-

La cerradura esta formada por un cuerpo fundido (1 figs. 1-2-3) de contorno cilindrico provisto de un saliente (2 fig. 1)- para fijación.-

Este cuerpo cilindrico está provisto a cada lado de un caequillo de reveatimiento (3 figs. 1-2-3), que impiden la salida de algunas piezas.-

En el interior de esta cerradura lleva un embolo giratorio (4 figs.1-2-3) provisto de una ranura (5 fig.2) para la entrada de la llave (6 fig.3). Sobre un lateral del cuerpo (1 figs. 1-2-3)lleva alojado un dispositivo de enclavamiento compuesto por un resorte (7 figs.2-3) un perfil (8 figs.2-3) de seccion en U y un pezón (9 figs.2-3) con cabeza semi-esferica con radio igual al del embolo giratorio (4 figs.1-2-3) estos pezónes cuando entra la llave (6fig.3) son empujados por ella, quedando la pieza U (8 figs.2-3) dentro del hueco previsto en el cuerpo (1 figs.1-2-3), con lo que el embolo (4 figs.1-2-3) puede girar libremente haciendo a su vez tambien girar la rueda de arrastre (10 fig.1) con lo que la puerta quedará liberada.-

Todo segun se detalla en el dibujo adjunto en el que representa en la fig.1 una vista en seccion longitudinal de la cerradura .-

fig.2.- Vista en seccion transversal en el que se ven el dispositivo de enclavamiento y la ranura para la llave.-

fig.3.- Vista en seccion transversal en el que se ve el dispositivo de enclavamiento y la llave metida.-

Descrita suficientemente la naturaleza y alcance de la presente invención, se hace constar que en la misma podrán ser variables los materiales,dimensiones y en general aquellos otros detalles accesorios o secundarios que no alteren, cambien ni modifiquen la esencialidad propuesta.-

Los terminos en que queda redactada esta memoria son ciertos y fiel reflejo del objeto descrito, debiendose interpretar en un sentido mas amplio y nunca en forma limitativa.-

REIVINDICACIONES

Se reivindica como de la propia y nueva invención la propiedad y explotacion exclusiva de:

1ª.- Cerradura perfeccionada, caracterizada por estar constituida por un cuerpo cilindrico, del que sobresale un apendice rectangular en el centro para fijación, esta cuerpo esta fundido en una sola pieza e interiormente hueco.-

2ª.- Cerradura perfeccionada, segun 1ª reivindicación caracterizada por llevar alojado en el cuerpo cilindrico, un embolo giratorio equipado con una serie de pezones, los cuales son presionados por una pieza da sección en U que la impulsa a su vez un resorte que va alojado en el cuerpo principal; este embolo lleva una ranura para el alojamiento de la llave.-

3ª.- Cerradura perfeccionada, segun 1ª y 2ª reivindicacion caracterizada por llevar solidario al embolo giratorio mediante piezas de union y chavetas una rueda giratoria de enclavamiento, accionada por impulso del giro de la llave.-

4ª.- "CERRADURA PERFECCIONADA".-

Consta la presente Memoria Descriptiva de tres hojas numeradas y mecanografiadas por una sola cara a las que se le acompaña un plano para su mejor comprension.-

Madrid, 28 FEB. 1974

RODOLFO DE LA TORRE
P. P.

Emilio García Arteaga

D. MANUEL IZQUIERDO CAÑONES

Hoja única

Fig. 1

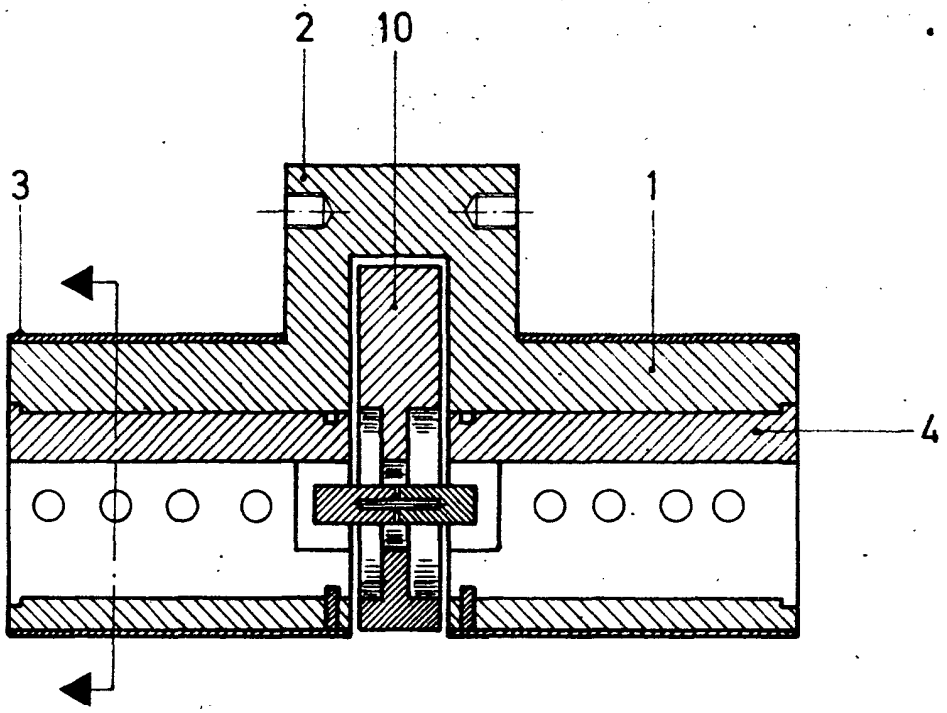

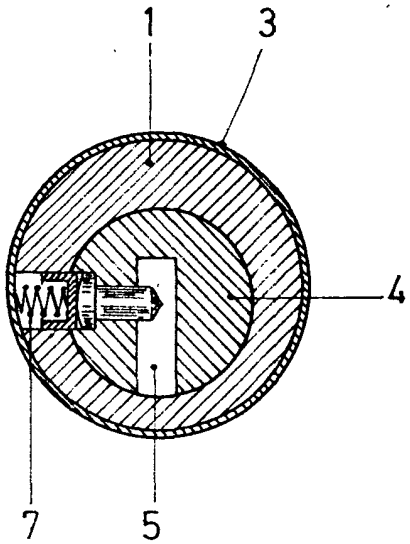

Fig. 2

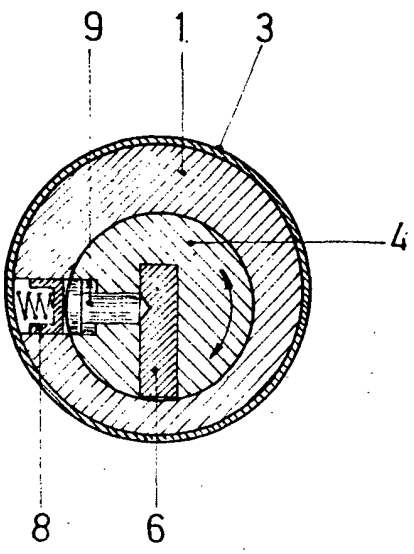

Fig. 3

28 FEB 1974

RODOLFO DE LA TORRE
P. P.

Emilio García Arteaga