18-3-76

199486

MODELO DE UTILIDAD

Int. Cl.: E04B

Memoria Descriptiva

sobre:

TECHO PREFABRICADO.

- - - - - -

Solicitante: JURGEN WERNER, de nacionalidad española, residente en C/ Hurtado de Mendoza nº 5-7º, MADRID.

- - - - - -

El presente Modelo de Utilidad tiene por objeto un techo prefabricado especialmente estudiado para su fácil e inmediata colocación y que al mismo tiempo aporta la armadura necesaria para el forjado que se ha de echar encima.

5. Uno de los principales problemas con que se encuen-

tra la construcción, especialmente en lo que se refiere al hormigón, reside en el tiempo que este requiere un gran tiempo para el fraguado, a lo cual hay que añadir el coste y tiempo que requiere la colocación del encofrado y los refuerzos o armadura que en estos se tengan que disponer.

La construcción por medio de elementos prefabricados trata de subsanar los inconvenientes anteriormente mencionados y lo ha logrado en gran número de casos, pero existen ciertos elementos que debido a sus dimensiones y características de resistencia no han sido practicamente utilizados como elementos prefabricados.

Como es sabido, la prefabricación tiende a efectuar el máximo de trabajo en fábrica, lo cual es considerable más ventajoso que efectuarlo en obra. En el caso que nos ocupa no solamente se realiza en fábrica el techo, sino que unido a él se proporciona la armadura necesaria para el forjado perfectamente colocada.

El techo prefabricado según la presente invención, se caracteriza, esencialmente por presentar una estructura formada por una retícula plana de la que emergen paralelamente espaciadas, en sentido longitudinal estructuras formadas por tres tirantes dos inferiores destinados a quedar en la placa de techo y que forman parte de la citada retícula y uno superior que se une a los anteriores mediante sendos elementos zigzagneantes, cuyas ramas son diagonales a dichos tirantes, quedando la parte superior de estas estructuras emergiendo de la placa de techo, de tal manera que se utiliza como armadura para el forjado superior, el cual se echa directamente sobre dicha placa de techo.

Para una mejor comprensión de la presente inven-

ción, se hace a continuación una descripción detallada con referencia al plano adjunto, en el cual:

La figura 1, representa una vista en perspectiva del techo prefabricado según la invención.

La figura 2, representa una porción de sección transversal de la placa representada en la figura 1.

Con referencia a los dibujos puede observarse que el techo prefabricado se constituye de una estructura o armadura formada por un emparrillado de elementos longitudinales 1 y transversales 2, y unas estructuras longitudinales 3 paralela y uniformemente repartidas y que se constituyen de dos cabezas inferiores longitudinales 4 que forman parte de la cuadrícula y una cabeza superior 5, unida con las cabezas inferiores por sendos elementos zigzagneantes 6 cuyas ramas son diagonales a las cabezas, quedando la retícula y la parte inferior de las ramas de los elementos 6 recubiertos en el interior de la placa de techo 7, y el resto emergiendo de ella para proporcionar la amradura al forjado superior.

- N O T A -

Descrita suficientemente la naturaleza del invento, así como la manera de realizarse en la práctica, debe hacerse constar que las disposiciones anteriormente indicadas son susceptibles de modificaciones de detalle en cuanto no alteren su principio fundamental. Siendo lo que constituye la esencia del referido invento y por lo que se solicita un Modelo de Utilidad por 20 años, sobre: TECHO PREFABRICADO; caracterizándose por lo siguiente:

1.- Techo prefabricado, caracterizado porque se constituye de una estructura formada por una retícula plana de la

que emergen paralelamente espaciadas en sentido longitudinal estructuras formadas por tres tirantes, dos inferiores destinados a quedar en el interior de la placa de techo al igual que la retícula y uno superior unido a los anteriores por sendos elementos zigzagneantes cuyas ramas son diagonales a los tirantes, quedando la parte superior de estas estructuras emergiendo de la placa de techo de manera que sirven de armadura para el forjado superior que se echa directamente sobre la placa.

2.- Techo prefabricado, tal y como queda sustancialmente descrito en la presente Memoria e ilustrado en el dibujo adjunto.

Esta Memoria consta de cuatro hojas escritas a máquina por una sola cara.

Madrid, 31 JUL. 1974

JURGEN WERNER.

J. GOMEZ ACEBO Y MODET

Firmado: L. Gaeta Fernández

JURGEN. WERNER. 199486 HOJA UNICA.

31

FIG.1

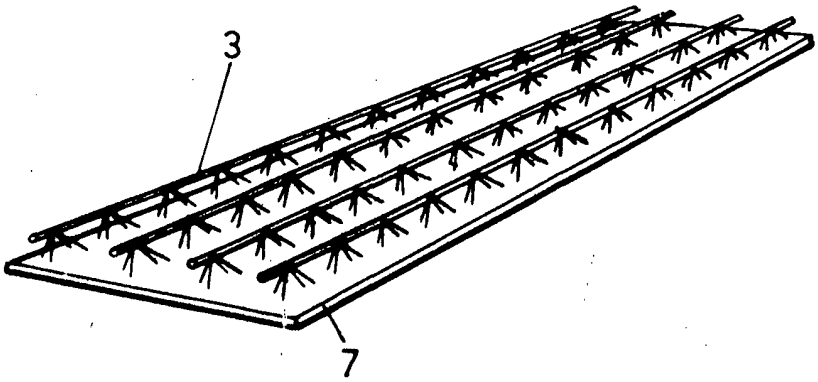

ESCALA VARIABLE

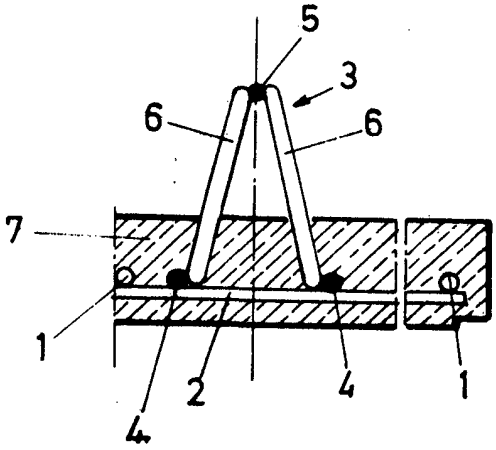

FIG.2

Madrid 31 JUL 1974

ESCALA VARIABLE.

Y MODET