198731

Int. Cl.ª: D06H

MEMORIA DESCRIPTIVA

para solicitar

MODELO DE UTILIDAD

e n

E S P A Ñ A

Por VEINTE años

Por: "APARATO PARA TRATAMIENTO DE MUES--TRAS DE TEJIDOS"

A nombre de:

MOLINE, S.A., de nacionalidad española.

domiciliada en:

TARRASA (Barcelona).- Ctrª Moncada, 666

==========

El objeto de la presente solicitud de modelo de utilidad, se refiere a un aparato destinado a posibilitar el ensayo y comprobación del tratamiento de los tejidos, cuyas características de novedad le confieren la cualidad de aportar, a la función a que se destina, las venta-

jas derivadas de que es susceptible de utilización, bien solo, o bien acoplado a un aparato convencional, funcionando en el primer caso para los ensayos y en el segundo para testificar el índice del tratamiento del tejido contenido en el aparato convencional, todo ello sin necesidad de interrumpir el proceso del mismo.

Esencialmente, el aparato comprende un depósito, o recipiente, de paredes eventualmente transparentes, con dispositivo de alimentación, purga y descarga de fluído tratante, en combinación con una tapa amovible portadora de un puente en el que ván los mecanismos de sustentación y circulación de la muestra, a base de una rueda de torniquete y un rodillo guía inferior, provocando el caudal del fluído el efecto del movimiento por impulsión turbina sobre paletas de la rueda torniquete.

En la adjunta hoja de planos se ha representado una forma preferida de realización del aparato que se preconiza, la cual se dá únicamente a título de ejemplo, para facilidad de la descripción y sin carácter limitativo alguno, por lo tanto.

La figura 1 representa una vista del aparato, en sección axil y

La figura 2 representa la correspondiente vista en planta.

Como puede apreciarse, este aparato consta de un recipiente (1), con paredes eventualmente transparentes posibilitadoras de la observación permanente de la muestra, dotado de una tapa (2) portadora de un puente o soporte (3) en el que ván, en su parte superior, una rueda

de torniquete (4) con paletas radiales (5), giratoria sobre eje horizontal (6) y en su parte inferior vá un rodillo guía (12), asimismo giratorio.

La tapa (2) es amovible y retirándola se destaca todo el sistema portamuestras, lo que facilita la operación de observación.

El movimiento de la rueda (4) y el arrastre consiguiente del tejido (10) se consigue por medio de las paletas (5) al ser impulsadas por la corriente del fluído tratante que entra a través del conducto (11).

En el recipiente se han previsto válvulas de paso de fluído tratante (9),,reguladora de aspiración (7) y de vaciado (8).

Este modelo es realizable en cualesquiera tamaños y materiales adecuados, siendo susceptible de toda clase de modificaciones de detalle, en tanto que éstas no alteraren su fundamento.

-:- N O T A -:-

Los puntos de invención propios y nuevos que se presenta para que sean objeto de este registro de modelo de utilidad en España, por veinte años, son los siguientes:

1º.- "APARATO PARA TRATAMIENTO DE MUESTRAS DE TEJIDOS", caracterizado porque consta de un recipiente, con paredes eventualmente transparentes, en el cual vá dispositivo de entrada y alimentación de fluído tratante de salida de fluído reguladora de aspiración y de vaciado, con sus correspondientes válvulas, siendo el tubo de alimentación, vertical con curvatura en su extremo superior, en combinación con una tapa amovible provista de un puente en

198731 13 DIC 73

el que ván montadas, en la parte superior, una rueda torniquete y, en la inferior, un rodillo guía, con tolerancia de giro, ambas, sobre ejes horizontales y estando provista la rueda torniquete de paletas radiales.

2º.- "APARATO PARA TRATAMIENTO DE MUES-- TRAS DE TEJIDOS", según reivindicación anterior, caracterizado porque retirando la tapa se saca todo el dispositivo portamuestra.

3º.- "APARATO PARA TRATAMIENTO DE MUES-- TRAS DE TEJIDOS", según reivindicación 1ª, caracterizado porque el movimiento de la rueda torniquete, y por lo tanto de la muestra del tejido, se obtiene por efecto turbina del caudal del fluído tratante sobre las paletas de la rueda torniquete.

4º.- "APARATO PARA TRATAMIENTO DE MUES-- TRAS DE TEJIDOS".

Tal y como se ha descrito en la memoria que antecede y para los fines que se han especificado.

Consta la presente memoria descriptiva - de cuatro hojas escritas a máquina por una sola cara.

Madrid, 13 de Diciembre de 1.973.

DOMINGO DIAZ UNGRIA
P.P.

MOLINE S.A. 198731 Hoja única

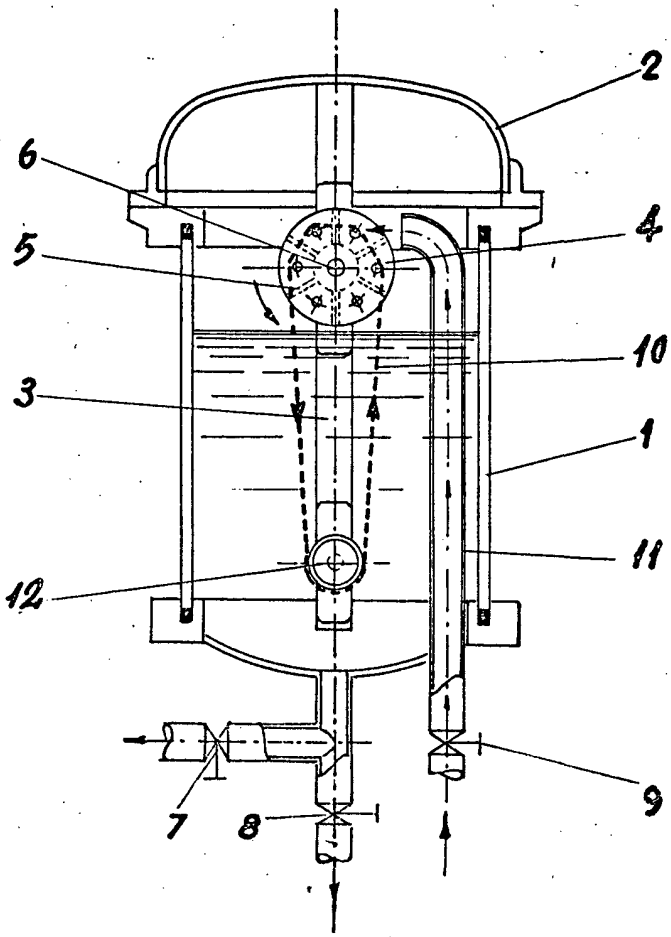

FIG.-1

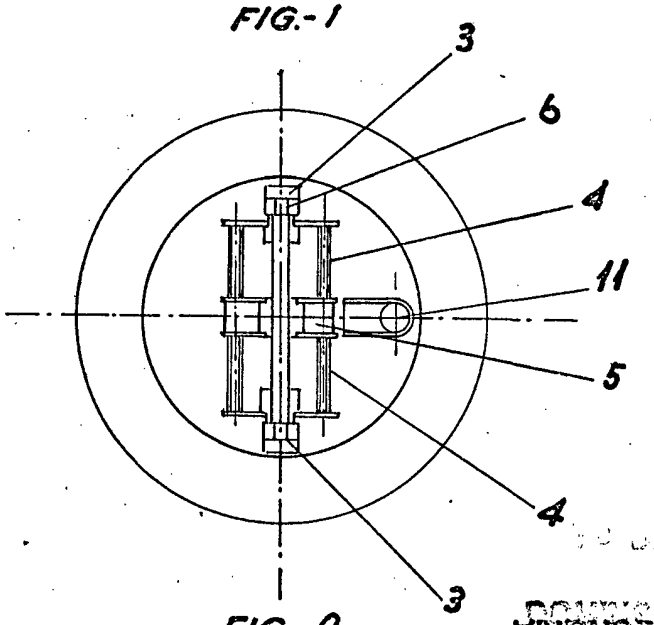

FIG.-2

ESCALA VARIABLE

DOMINGO DIAZ UNGRIA
P.P.