198676

30 NOV 1973

MODELO DE UTILIDAD

M E M O R I A D E S C R I P T I V A

sobre:

"DISPOSITIVO PARA LA FIJACION DE FREGADEROS EN MUEBLES DE COCINA"

Solicitante: SOBERANA, S.A.
entidad española, establecida en
BARCELONA, Gran Vía Carlos III, 61 bis.

198676 30 Nov 1973

La presente solicitud se refiere a un dispositivo para la fijación de fregaderos en muebles de cocina, particularmente aplicable a la sujeción de fregaderos metálicos en los bordes de orificios de placas encimeras de muebles de cocina adaptados para recibirlos.

Hace algún tiempo se ha iniciado la colocación de los fregaderos metálicos en muebles de cocina en lugar de aplicarlos en las paredes, como se venía haciendo hasta el presente. En esta nueva aplicación, el fregadero va empotrado en la placa encimera de un mueble de cocina, quedando el plano superior del fregadero al mismo nivel que el de la placa encimera.

Hasta el presente, se han aplicado en este sistema de colocación los mismos fregaderos que se acostumbraban a suspender de las paredes, por lo que la unión entre fregadero y mueble de soporte deja bastante que desear, particularmente en lo que se refiere a dos puntos muy importantes: el aspecto estético y la unión estanca entre fregadero y mueble.

El dispositivo para la fijación de fregaderos en muebles de cocina objeto de la presente solicitud permite eliminar los inconvenientes mencionados, proporcionando un sistema eficaz y cómodo de unión entre fregadero y mueble.

En su esencia, dicho dispositivo se caracteriza porque el borde periférico del fregadero metálico lleva dispuesto por la cara inferior y en todo su contorno, un

3 OCTUBRE 1973

reborde plegado hacia dentro que, visto en perfil, comprende un primer tramo doblado en 180° y prácticamente en contacto con la cara inferior de la placa del fregadero, un segundo tramo que diverge ligeramente de dicha placa del fregadero, y un tercer tramo doblado sensiblemente hacia abajo, quedando determinada entre este último y el borde propiamente dicho del fregadero, dirigido en ángulo agudo hacia abajo, una canal periférica cóncava en el fondo de la cual, que corresponde a la cara inferior del segundo tramo, está alojada una junta elástica de estanquidad destinada a aplicarse sobre la cara superior del borde del orificio de la placa encimera contigua al fregadero, y estando dispuestos múltiples elementos de fijación del borde del fregadero al borde del orificio de la placa encimera, los cuales realizan dicha fijación por aprieto mutuo de ambos bordes.

Otras características y ventajas del dispositivo objeto de la presente solicitud, se desprenderán de la descripción que a continuación se hace con relación a los dibujos adjuntos, que ilustran, a título de ejemplo no limitativo, una forma de realización del mismo.

La Fig. 1 es una vista en perspectiva de un elemento de fijación;

la Fig. 2 muestra una vista en planta, a menor escala, de un fregadero aplicado sobre un mueble;

la Fig. 3 ilustra una posición intermedia de introducción de un elemento de fijación en su alojamiento del

reborde del fregadero; y

la Fig. 4 es una vista en sección según IV-IV de la Fig. 2.

En dichos dibujos puede apreciarse que el borde periférico 1 del fregadero comprende un reborde plegado hacia dentro que, visto en perfil, está dotado de un primer tramo 2 doblado hacia dentro en 180° y prácticamente en contacto con la cara inferior de la placa del fregadero, un segundo tramo 3 ligeramente divergente y un tercer tramo 4 doblado hacia abajo.

Entre el tramo 4 y el borde periférico propiamente dicho del fregadero, queda determinada una canal periférica cóncava 5, en cuyo fondo está alojada una junta elástica de estanquidad 6, destinada a aplicarse sobre la cara superior 7 de la placa encimera 8.

La fijación del fregadero al mueble se lleva a cabo mediante múltiples elementos de fijación 9, cada uno de los cuales comprende una primera pieza 10, constituida por una placa doblada en Z de cuya rama central nacen a ambos lados sendas pestañas laterales 11 ortogonales a ella.

En la porción superior de la arista de doblez entre las pestañas 11 y la rama central de la pieza 10 están practicadas respectivas muescas 12, y la rama extrema inferior 13 de dicha pieza 10 lleva practicado un orificio roscado 14, en el que está introducido un tornillo 15 solidario de una segunda pieza 16.

Dicha segunda pieza 16 está dotada de una pata 17 esencialmente perpendicular al tornillo 15 y provista en su extremo libre de unos dientes puntiagudos 18, dirigidos hacia arriba.

El funcionamiento del dispositivo es como sigue:

La rama extrema superior 19 de la primera pieza 10 está adaptada para introducirse entre el citado segundo tramo 3 del reborde del fregadero y la cara inferior del borde 1 de éste, al tiempo que el mencionado tercer tramo 4 del reborde pasa a través de las muescas 12 practicadas en las pestañas laterales 11 de la primera pieza 10. De esta forma, cada elemento de fijación 9 queda dispuesto para deslizarse a lo largo de dicho reborde hasta la posición deseada de fijación en el borde del orificio de la placa encimera 8, atornillándose el tornillo 15 en dicha posición de manera que la pata 17 provista de dientes 18 entra en contacto con la cara inferior de la placa 8 y obliga al borde 1 a aplicarse fuertemente sobre el borde del orificio de aquélla, con interposición de la mencionada junta elástica 6.

Se hace constar que todo cuanto no altere cambie o modifique lo esencial del dispositivo para la fijación en fregaderos en muebles de cocina descrito, puede quedar sometido a variaciones de detalle.

N O T A.

El Modelo de Utilidad que se solicita recae sobre las siguientes reivindicaciones:

198676

30 NOV 1973

1ª.- Dispositivo para la fijación de fregaderos en muebles de cocina, particularmente aplicable a la sujeción de fregaderos metálicos en los bordes de orificios de placas encimeras de muebles de cocina adaptados para recibirlos, caracterizado porque el borde periférico del fregadero metálico lleva dispuesto por la cara inferior y en todo su contorno, un reborde plegado hacia dentro que, visto en perfil, comprende un primer tramo doblado en 180° y prácticamente en contacto con la cara inferior de la placa del fregadero, un segundo tramo que diverge ligeramente de dicha placa del fregadero, y un tercer tramo doblado sensiblemente hacia abajo, quedando determinada entre este último y el borde propiamente dicho del fregadero, dirigido en ángulo agudo hacia abajo, una canal periférica cóncava en el fondo de la cual, que corresponde a la cara inferior del segundo tramo, está alojada una junta elástica de estanquidad destinada a aplicarse sobre la cara superior del borde del orificio de la placa encimera contigua al fregadero, y estando dispuestos múltiples elementos de fijación del borde del fregadero al borde del orificio de la placa encimera, los cuales realizan dicha fijación por aprieto mutuo de ambos bordes.

2ª.- Dispositivo para la fijación de fregaderos en muebles de cocina según la reivindicación 1ª, caracterizado porque cada uno de dichos elementos de fijación comprende una primera pieza constituida por una placa doblada en Z, de cuya rama central nacen a ambos lados sendas pestañas

laterales ortogonales a ella, estando practicadas respectivas muescas en la porción superior de la arista de doblez entre las pestañas y la rama central, y llevando practicado la rama extrema inferior de la primera pieza en Z un orificio roscado en el que está introducido un tornillo solidario de una segunda pieza dotada de una pata esencialmente perpendicular al tornillo y provista en su extremo libre de unos dientes puntiagudos dirigidos hacia arriba, todo ello dispuesto de modo que la rama extrema superior de la primera pieza está adaptada para introducirse entre el citado segundo tramo del reborde del fregadero y la cara inferior del borde de éste, al tiempo que el mencionado tercer tramo del reborde pasa a través de las muescas practicadas en las pestañas laterales de la primera pieza en Z, quedando cada elemento de fijación dispuesto para deslizarse a lo largo de dicho reborde hasta la posición deseada de fijación en el borde del orificio de la placa encimera contigua, atornillándose el tornillo en dicha posición de manera que la pata provista de dientes entra en contacto con la cara inferior de la placa encimera y obliga al borde del fregadero a aplicarse fuertemente sobre el borde del orificio de aquélla, con interposición de la mencionada junta elástica de estanquidad.

3ª.- DISPOSITIVO PARA LA FIJACION DE FREGADEROS EN MUEBLES DE COCINA,

198676

30 NOV 1973

tal y como queda descrito y revivindicado en la presente memoria, que consta de ocho hojas mecanografiadas por una sola cara y de una lámina de dibujos.

BARCELONA, 30 de Noviembre de 1973.

SOBERANA, S.A.
P.P.

J. GOMEZ-ACEBO Y MODET
p. p. Fdo.: E. Ferreandela Colón

ESCALA VARIABLE

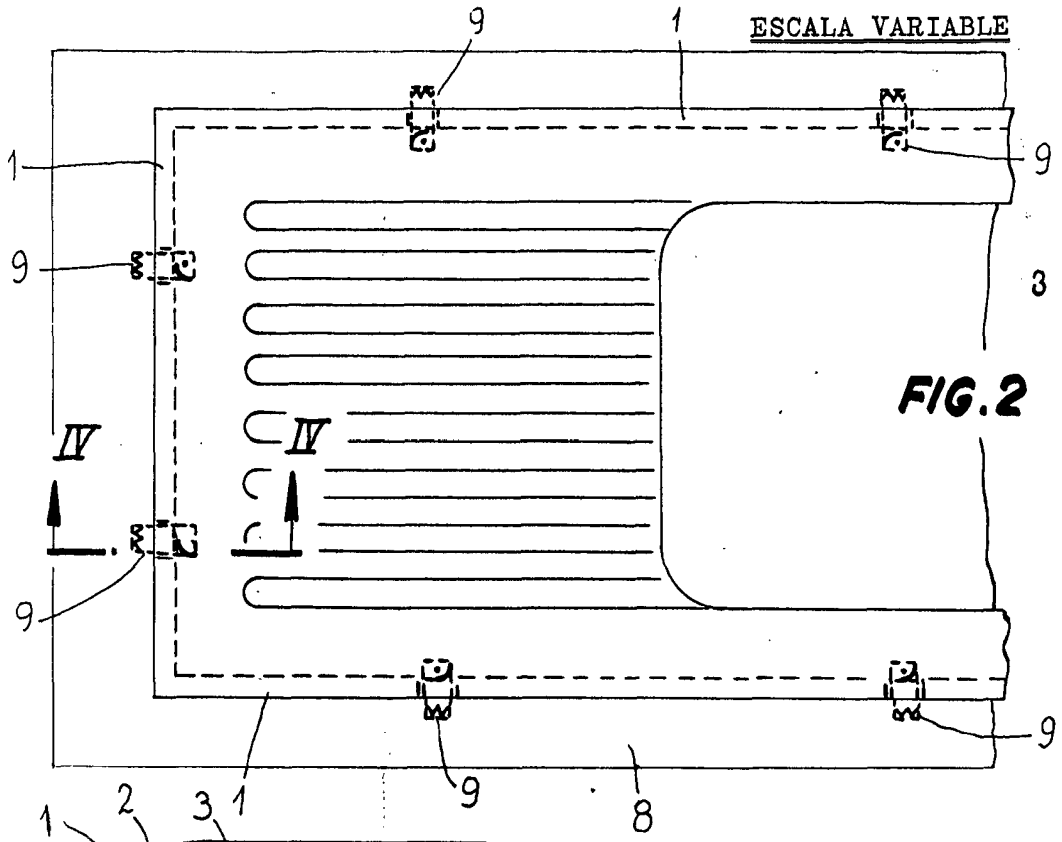

FIG. 2

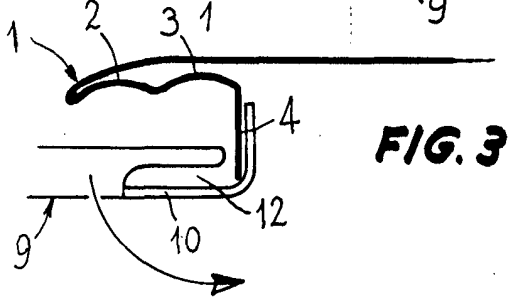

FIG. 3

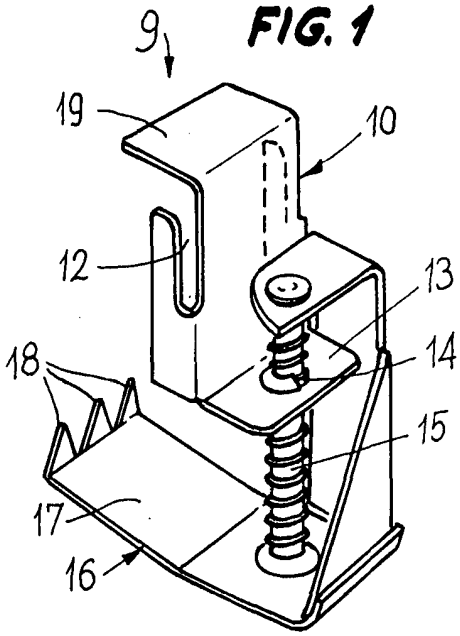

FIG. 1

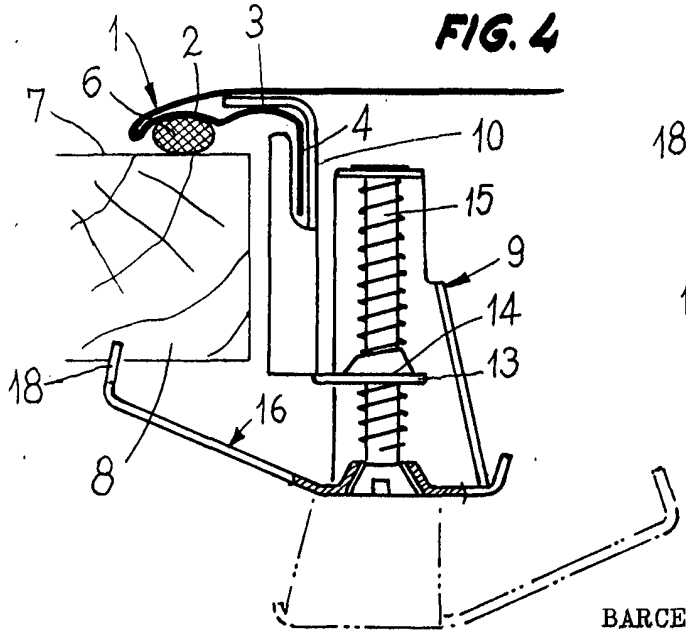

FIG. 4

BARCELONA, 30 Noviembre de 1973.
SOBERANA, S.A.
P.P. J. GOMEZ-ACEBO Y MODET
p. p. Fdo.: E. Ferredéla Colón