198614

D04B

MEMORIA DESCRIPTIVA

correspondiente a la solicitud de un

MODELO DE UTILIDAD

por: 20 AÑOS

en ESPAÑA

Solicitante: Don Fulvio SANGIACOMO

Nacionalidad: Italiana

Domicilio: Via Mediana, 4 -BRESCIA- (Italia)

Enunciado: "APARATO PARA LA SEPARACIÓN AUTOMATICA DE MEDIAS DEFECTUOSAS DURANTE SU CONSTRUCCIÓN EN MAQUINAS CIRCULARES DE MEDIAS"

Prioridad: Solicitud correspondiente a la Patente depositada en Italia bajo el número 5216 A/70 de fecha 6 de Octubre 1.970.

---===ooOoo===---

198614

Durante la fabricación de las medias, en particular medias de señora, en las máquinas circulares puede ocurrir, por diversas causas, la rotura de una aguja o bien del hilado, o bien el desmallado del tejido lo cual supone la deformación de una media defectuosa y por lo tanto que debe desecharse, así como la necesidad de que el operario detenga la máquina para arreglar la avería que ha provocado este inconveniente.

Las medias defectuosas o que deben desecharse, por lo general se descargan directamente al recipiente de recogida del que va dotada la máquina junto con las medias de construcción perfecta, a menos que al mismo obrero encargado de la máquina proceda él mismo a retirar las medias defectuosas en el momento en que pasan a dicho recipiente.

No obstante, rara vez puede efectuar el obrero esta operación, por lo que siempre se necesita una selección posterior de las medias defectuosas o de desecho con la consiguiente pérdida de tiempo con perjuicio de la productividad.

Es objeto del aparato en cuestión es realizar un dispositivo que se aplique a las máquinas circulares de medias para la separación automática de las medias defectuosas o de desecho a las de construcción normal durante su ejecución en dichas máquinas, comprendiendo dicho dispositivo medios de acción mecánica, electromecánica o bien neumática los cuales, con la detención de la máquina y la elevación de su cabeza, se disponen automáticamente en posición de intervención para desviar necesariamente la media defectuosa hacia un recipiente adecuado auxiliar cuando dicha media se descarga posteriormente durante la fase de puesta a cero de la máquina y antes de comenzar la producción de una nueva media.

Con referencia al diseño adjunto en el cuadro:

198614

La figura 1 muestra esquemáticamente un ejemplo de - realización del dispositivo con funcionamiento electromecánico: y

La figura 2 muestra otro ejemplo de realización del - mismo dispositivo:

El dispositivo en cuestión comprende ver figura 1 una superficie de envio -1-, coordinada al grupo de campana -2- ya conocido- de descarga de las medias producidas en máquina circular, el cual va unido con bisagra en -3- sobre soportes fijos - -4- para realizar desplazamientos angulares y disponerse en posición vertical para quedar en línea con el recipiente -5- de recogida de las medias de construcción normal, ó bien inclinado alineándose con un recipiente auxiliar -6- de recogida de las medias defectuosas o de desecho. En dicha superficie actúa un electroimán -7-, o bien un pistón de acción oleodinámica o un equivalente medio de desplazamiento, el cual va coordinado a la cabeza de la - máquina de fabricar medias de forma que intervenga y disponga a dicha superficie de envío -1- en posición inclinada cuando la máquina se detiene y su cabeza se levanta para proceder a la reparación de la avería que ha provocado la formación de la media defectuosa o de desecho.

Durante la detención de la máquina y la fase sucesiva de puesta en cero de la misma, dicha superficie -1- permanece - inclinada por lo cual, cuando la media defectuosa que se contiene en el grupo de campana -2- es descargada al terminar la puesta a cero de la máquina, dicha media, deslizandose sobre dicha - superficie, es enviada al recipiente suplementario -6- y por lo tanto separada de las medias normales descargadas en el recipiente -5- y que se contienen en el mismo. Al empezar la nueva media, el electroimán -7- se desestira automáticamente por lo cual la - superficie -1- vuelve a la posición vertical, es decir de no in-

198614 - 5 DEC 1971

tervención, con el fín de permitir la descarga normal de la media en el recipiente -5-.

En una diversa realización del dispositivo, representada esquemáticamente en la figura 2, que no altera el concepto sobre el que se basa la invención, la desviación formada de la media defectuosa o de desecho durante la descarga de la misma - en el momento de la puesta a cero de la máquina se obtiene mediante un chorro de aire -10'- dirigido sobre la citada media - un sentido perpendicular al desplazamiento de la misma para desviarla del recorrido normal y hacerla caer en el recipiente auxiliar -6'-.

Para alcanzar dicho objetivo, en derivación con el conducto -10- de envío de aire al grupo de campana -2- para la descarga de las medias, se ha previsto una tubería -11- cuyo orificio terminal de salida de aire queda desplazado hacia abajo con relación a dicho grupo y perpendicular a la dirección de descarga de la media; dicha tubería lleva montada además una electroválvula -12-, ó bien una válvula normal de mando mecánico, cuya apertura y cierre, para el paso o no del aire por dicha tubería -11-, está en relación con la elevación de la cabeza y la puesta en - cero de la máquina cada vez que no quiere desechar una media.

Por consiguiente el invento descrito preve sustancialmente la desviación formada de la media defectuosa o de desecho durante la descarga de la misma con el fín de obtener una selección automática de las medias normales de las de desecho directamente durante la construcción de las mismas en las máquinas circulares.

La presente solicitud que corresponde a la depositada en Italia con fecha 6 de Octubre de 1.970 bajo el número 5216 A/70, se acoge a los beneficios del artículo 51 del vigente Estatuto

198614

sobre Propiedad Industrial.

NOTA

Se declara como de propiedad y novedad para todo el territorio español, el contenido de las siguientes:

REIVINDICACIONES

1ª.- Aparato para la separación automática de medias defectuosas durante su construcción en máquinas circulares de medias, caracterizado por una superficie de envio -1-, coordinada con el grupo de campana -2- de descarga de las medias, que sirve para realizar desplazamientos angulares para disponerse en posición vertical durante la descarga normal de las medias en el recipiente correspondiente de recogida, y en posición inclinada hacia un recipiente auxiliar -6- para descarga de las medias defectuosas o de desecho después de cada detención y sucesiva puesta en cero de la máquina, siendo accionada dicha superficie por un electroimán -7-, o bien por un pistón de acción oleodinámica, coordinado con la cabeza de la máquina para determinar la disposición inclinada de dicha superficie durante la elevación de la citada cabeza y la vuelta a posición vertical después de la puesta a cero de la máquina.

2ª.- Aparato para la separación automática de medias defectuosas durante su construcción en máquinas circulares de medias, conforme a la reivindicación 1ª, en el cual los medios de desviación forzada de la media respecto a la dirección normal de descarga de la misma están dispuestos por debajo del grupo de campana de descarga de las medias, estando dichos medios conectados oportunamente a la cabeza de la máquina para que intervengan después de que se baje dicha cabeza y después de la puesta a cero de la máquina en cada detención provocada por el desecho de una media.

198614 -5

3ª.- Aparato para la separación automática de medias defectuosas durante su construcción en máquinas circulares de medias, caracterizado por el hecho de prever una tubería de - envio de un chorro de aire a presión directamente a la media en sentido perpendicular a la dirección normal de descarga de la misma para desviar dicha media y enviarla a un recipiente auxiliar, llevando dicha tubería una válvula adecuada de apertura y cierre del paso del aire en función de la posición de la cabeza de la máquina y la puesta a cero de esta última después de cada detención.

4ª.- "APARATO PARA LA SEPARACION AUTOMATICA DE MEDIAS DEFECTUOSAS DURANTE SU CONSTRUCCION EN MAQUINAS CIRCULARES DE MEDIAS".

Todo ello conforme se describe y reivindica en la - presente memoria que consta de SEIS hojas escritas a máquina por una sola de sus caras y dibujos que la ilustran.

Madrid, a 5 Octubre 1.971

E. GONZALEZ VACAS

198614

Don Fulvio SANGIACOMO Hoja única.

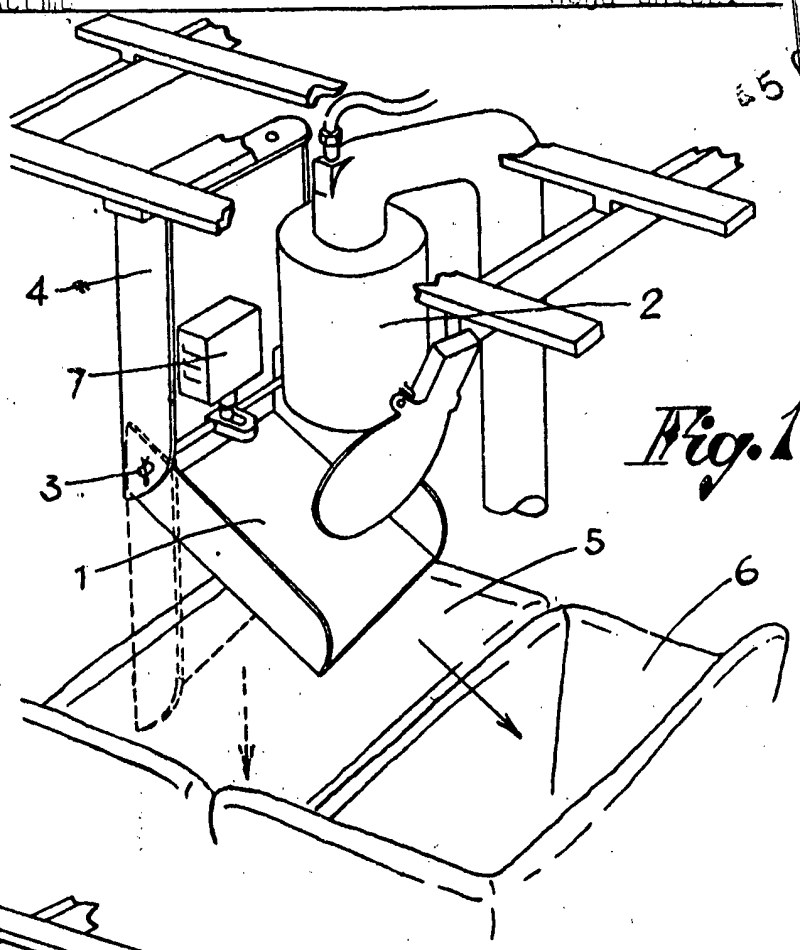

Fig. 1

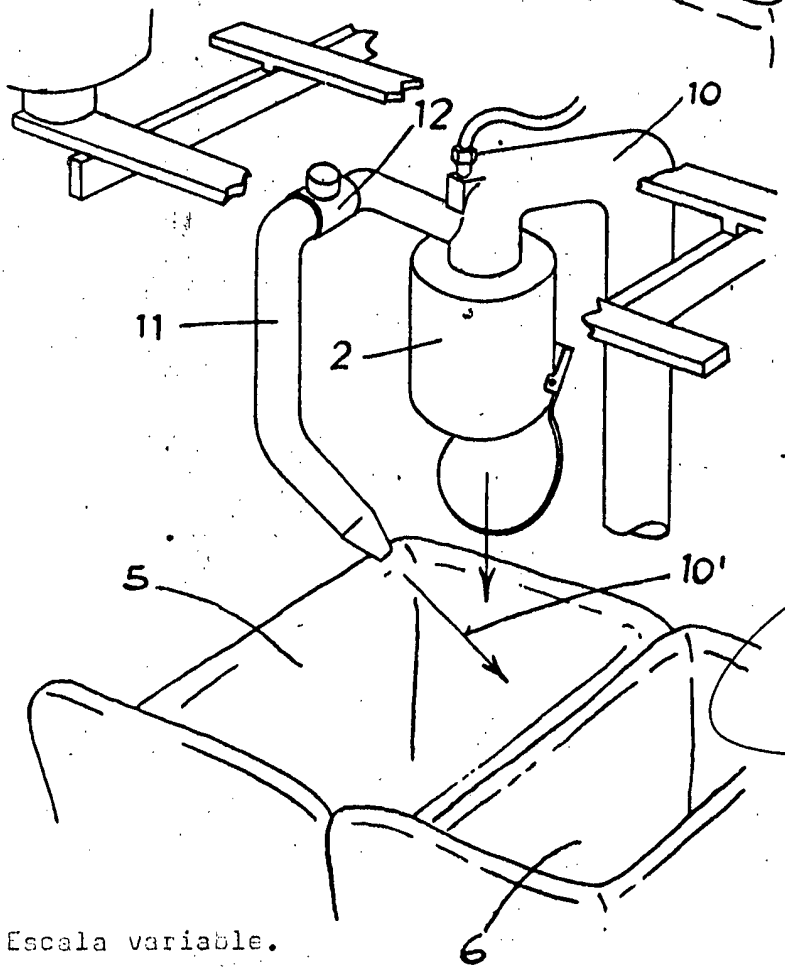

Fig. 2

Madrid, 5 OCT. 1971

E. GONZALEZ VACAS
P. P.

Escala variable.