14-11-78

196672

196672

Int. Cl.²: E 04 B

MEMORIA DESCRIPTIVA

de un Modelo de Utilidad, a nombre de VOTRE LIGNE SERRANO, S.A., de nacionalidad española, domiciliada en Madrid, Profesor Waksman, 5; por: "COMPLEJO MODULAR PARA ALZADO DE TABIQUES DE MEDIANERIA EN EDIFICACIONES".

--------oooOOOooo--------

Hasta ahora, y normalmente, el alzado de tabiques de separación para interiores se verifica, en la construcción, mediante obra de mampostería, o sea constituyendo dichos tabicados con rasilla u otro material equivalente.

Este procedimiento, que como decimos es el que habitualmente se sigue en la edificación, presenta diversos y notables inconvenientes, puesto que, no sólo implica una progresión lenta en el acabado y remate de la obra,sino que exige el aporte de un material costoso y una mano de obra muy complicada y abundante, circunstancia esta última que contribuye también al encarecimiento de la construcción.

El presente Modelo de utilidad se contrae, como su enunciado indica, a un complejo de tipo modular concebi

196672

do para levantar tabiques de medianería en forma rápida y sencilla, con piezas básicas prefabricadas de gran porte y un empleo de mano de obra reducido al mínimo, cosas ambas que se reflejan de manera muy estimable en el abaratamiento general de la obra contratada, en un ahorro igualmente apreciable de tiempo y en la mayor eficacia técnica de las divisiones establecidas, las cuales resultan tan firmes como duraderas y bien logradas.

Sustancialmente, el complejo cuyo registro se preconiza comprende unos cuerpos modulares fundamentales, con los que se alzan los tabiques propiamente dichos, y otros módulos menores, de carácter acomodaticio, cuya misión es la de contribuir al armado y ensamble de los primeros, haciendo posible el alzado.

Cada uno de los módulos básicos se integra, a su vez, por dos grandes placas gemelas y complementarias, de estructura aplanada, de forma rectangular y de un metro cuadrado de extensión como mínimo, cuyas placas se constituyen con cualquier plástico esponjoso sólido, preferentemente poliestireno expandido.

Las dos placas constitutivas de cada módulo, que se aparean y acoplan entre sí, adheridas e identificadas por pegado o soldadura, presentan sus caras vistas revestidas por mallas o retículos de tela metálica que les prestan consistencia y protección y se cubren, a su vez, con sendas capas de enlucido (cemento, yeso, escayola o similar), mientras que comportan, en sus caras de enfrentamiento y acople, unos entramados o nervaduras constituídas por listoncillos del mismo

material que, sin alcanzar los cantos o bordes de las respectivas placas, se disponen en paralelo, cruzando cada placa en el sentido de cualquiera de sus ejes longitudinales, pero con posicionamientos invertidos para que los nervios o resaltos de cada serie, y por consiguiente de cada placa, resulten perpendicular a los de su par, habiéndose previsto la ocupación de los espacios mediantes con un relleno de recortes de goma espuma o fibra de vidrio.

Los módulos secundarios que coadyuvan al complejo objeto de registro, y que como se ha dicho proveen al ensamble y armado de los fundamentales para alzar el tabique, a cuyos módulos sirven y entre los que se acomodan, vienen determinados por unos listones enterizos que, adaptados en proporciones a la altura que media entre las dos series de resaltos que separan las placas de cada módulo fundamental, se entrecruzan en los nudos o puntos de confluencia que se producen entre cada cuatro de estos cuerpos básicos: uno en sentido horizontal, abarcando la mitad de los canales que procuran cada pareja de módulos contiguos o en sucesión, y otro vertical respecto al anterior, con el que forma cruceta, y que abarca la mitad de los canales que originan cada dos módulos superpuestos, pero ambos encajados en los acanalados que les reciben y formando cuerpo rígido con los cuatro módulos que ayuntan merced a una masa de aglomerado vertida entre las propias juntas de adaptación y enlace.

La acción de estos segundos módulos se completa y conjuga, para solucionar la armadura de alzado del tabique, con la disposición de prolongadas varillas, en función de ti-

rentes, que van cruzadas entre los muros maestros, en cuanto a la horizontal, y entre piso y techo en la vertical, corriendo unas y otras a los hilos de estas mismas proyecciones en los ensambles logrados, con asiento en los listones extremos del entramado interno que arma los módulos mayores y aprisionadas por los brazos o ramales de las crucetas que, implicadas en los módulos menores de ayuda y servicio, ahorman y aseguran el alzado general.

Para facilitar la compresión de cuanto expuesto queda y a título meramente ejemplario, no limitativo los adjuntos gráficos ilustran la forma más idónea de ejecución práctica:

La Figura 1 muestra una de las placas integrantes de módulo fundamental, contemplada por su cara vista. Vemos, en ella, el entramado de tela metálica (1) que la recubre, para su protección y mayor grado de consistencia, la capa de enlucido (2) y el soporte-base de placa (3).

La Figura 2 es la propia placa vista por su cara de enfrentamiento con su par, observándose, identificada con el soporte-base de la placa (3) y realizada con su mismo material, la pluralidad de listoncillos (5), cruzados sobre ella por esta cara, según su eje longitudinal y sin alcanzar sus cantos o bordes, y la segunda serie de listoncillos (4) que, perpendiculares a los primeros y fuertemente adheridos a ellos por pegado o soldadura, corresponden a la placa complementaria del módulo, no visionada en la figura.

La Figura 3 es un corte o sección parcial de una de

las placas o soportes de base (3) constitutivas de módulo fundamental, cuyo corte permite apreciar el recubrimiento de tela metálica (1), superpuesto por la cara vista de la pieza, y la capa de enlucido (2) extendida sobre la malla.

La Figura 4 es la vista en planta, y sin perspectiva, de la placa o soporte de base (3) de las figuras precedentes, contempladas en este caso por su cara interna de enfrentamiento y adaptación a su par, distinguiéndose, cruzados sobre sus listoncillos (5), la pluralidad perpendicular a ellos (4) que corresponde a la otra placa del módulo y el material de relleno (6) que ocupa los espacios vacíos que, entre placa y placa, determinan los realzados de separación o listoncillos que median entrambas.

La Figura 5 es un corte realizado por la línea A-B de la Figura 1, observándose la constitución de un módulo fundamental en fase de acabado, o sea con sus respectivas series de listoncillos (4) y (5) intercaladas entre placa y placa (3) y (3).

La Figura 6 representa, en fase de alzado, un tabique de medianería obtenido con los módulos fundamentales del complejo que es objeto de este registro.

Por último, la Figura 7 es un detalle en sección de la unión de los listoncillos 4 ó 5 con los módulos menores 8 ó 9, respectivamente, en la que se aprecia, asimismo, el tirante 7 y el espacio donde fragua la masa de aglomerado 10.

Se aprecian en esta figura, que muestra tres de los módulos fundamentales ya adaptados, los módulos menores (8) y (9) que se cruzan en los puntos de intersección de vértices de los fundamentales, originando crucetas de afianzamiento, mediante encaje en canales sucesivos adyacentes, abarcando parejas de módulos contiguos, y las varillas en función de tirantes (7) que, corriendo al hilo de estas juntas de enlace y afirmación, bajan de techo a piso y se cruzan entre muros maestros, coadyuvando al armado, afianzamiento y sustentación del complejo modular.

Cuanto se ha dicho es fiel reflejo de la invención, debiendo considerarse en sentido amplio, nunca en forma limitativa, ni con criterio restringido, siendo indiferentes y cambiantes, las circunstancias de tamaños, formas, colores, proporciones y materiales empleados, siempre y cuando no afecten ni modifiquen en lo esencial, las características que definen al conjunto, que la tipifican y se reivindican.

196672

- REIVINDICACIONES -

1.- Complejo modular para alzado de tabiques de medianeria en edificaciones, caracterizado por comprender unos cuerpos o módulos fundamentales, mediante cuya sucesión racional y ordenada se cubre el alzado, y otros módulos menores, de mero auxilio y servicio, que tienen carácter acomodaticio y coadyuvan a la adaptación, armado y ensamblado de los primeros.

2.- Complejo, según el punto 1, caracterizado porque cada módulo básico se integra, a su vez, por dos grandes placas gemelas y complementarias, ambas sensiblemente aplanadas, de estructura rectangular y de un metro cuadrado de extensión como mínimo, cuyas placas, lógicamente prefabricadas como todos los elementos del complejo, se constituyen con plástico esponjoso sólido, preferentemente poliestireno expandido, y se aparean y acoplan entre sí mediante identificación o adherencia por pegado o soldadura, presentando sus caras vistas revestidas con reticulados de malla metálica que se cubren, a su vez, con sendas capas de enlucido.

3.- Complejo, según puntos anteriores, caracterizado porque las mismas placas que completan cada módulo fundamental presentan, por sus caras de enfrentamiento y acople,

sendos entramados o nervaduras conformadas por listoncillos del mismo material, que sin alcanzar los cantos o bordes de las respectivas placas, se disponen en paralelo, cruzando a cada placa conforme al sentido de cualquiera de sus ejes longitudinales, pero con posicionamientos invertidos o de escaque entrambas para que los resaltos de cada serie resulte perpendicular a los de su pareja, habiéndose previsto la ocupación de los espacios mediantes en el acople con un relleno de síntesis plástica o fibra de vidrio, en cualquier caso fragmentado o troceado.

4.- Complejo, según precedentes puntos, caracterizado porque los módulos secundarios, acomodaticios entre los básicos, a los que sirven y a cuyo ensamble y armado coadyuvan, vienen determinados por otros listones enterizos que, adaptados en proporciones a la diferencia de altura que media entre les series de resaltos que separan las placas de los módulos fundamentales, se entrelazan en los nudos o puntos de confluencia que producen cada cuatro módulos fundamentales en alzado: uno en situación horizontal y abarcando la mitad de los canales que procuran cada pareja de módulos básicos contiguos, y otro vertical al anterior, con el que forma cruceta, y que abarca la mitad de los canales que originan cada pareja de módulos fundamentales sobrepuestos, intercalándose ambos en las acanaladuras correspondientes, que les reciben, y estableciendo cuerpos rígidos con los cuatro módulos que ayunta cada cruceta, fraguándose esta rigidez mediante masa de aglomerado verida en las juntas de adaptación y enlace.

196672

5.- Complejo, según puntos 1 al 4, caracterizado porque la conjugación entre los módulos mayores y menores se reafirma y garantiza mediante la disposición de prolongadas varillas, en función de tirantes, que se tienden entre los muros maestros, en cuanto a la horizontal y entre techo y piso para la vertical, corriendo ambas varillas al hilo de las proyecciones de los ensambles, con asiento en las series extremas de listones que siguen las suyas y comprimidas por los ramales de las crucetas que, implicando los módulos menores de ayuda y servicio, ahorman y aseguran el alzado general.

6.- "COMPLEJO MODULAR PARA ALZADO DE TABIQUES DE MEDIANERIA EN EDIFICACIONES".

Tal como se describe y reivindica en la presente Memoria Descriptiva, que consta de nueve hojas escritas a máquina por una sola cara y de sus correspondientes dibujos.

Madrid, 23 OCT. 1973

CARLOS FERNANDEZ CANDELAS
P P

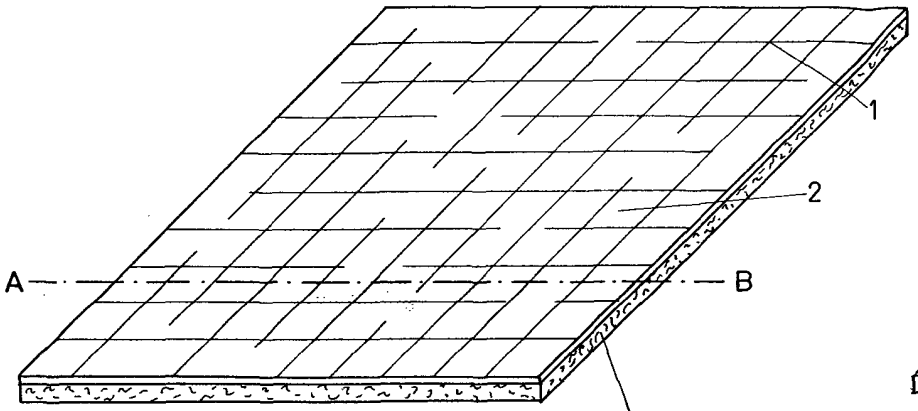

Fig. 1

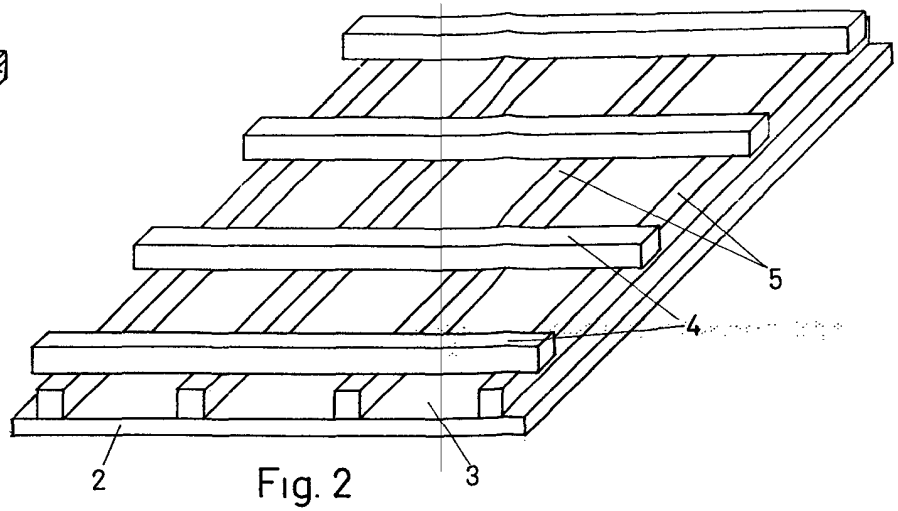

Fig. 2

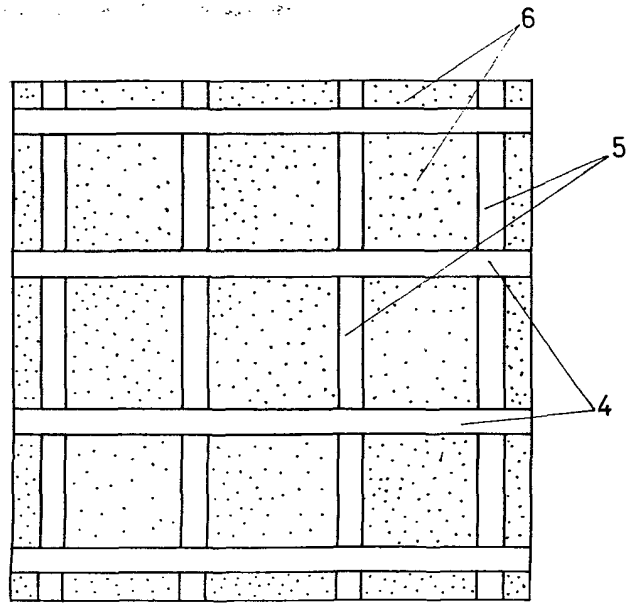

Fig. 4

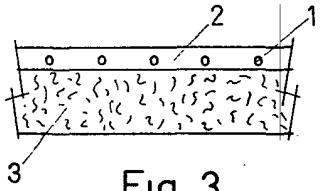

Fig. 3

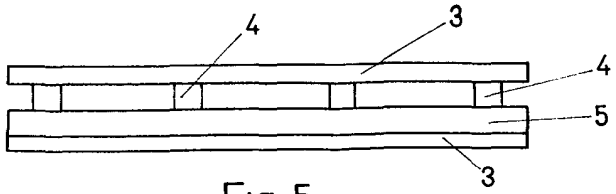

Fig. 5

Madrid, 23 Octubre 1973

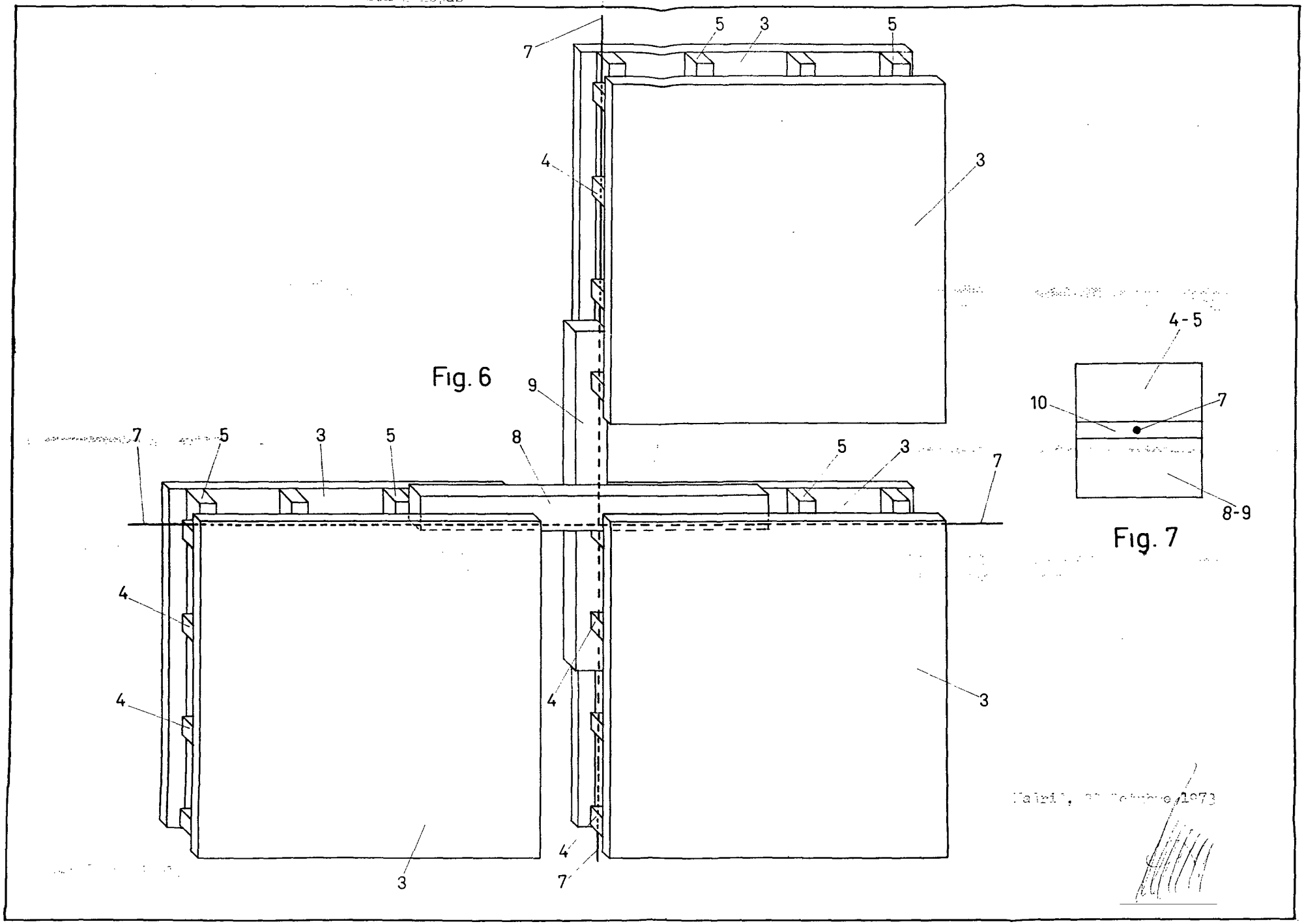

Fig. 6

Fig. 7

Madrid, 27 Octubre 1973