192185

MEMORIA DESCRIPTIVA

correspondiente a la solicitud de concesión de un

MODELO DE UTILIDAD

CANCELADO

SOLICITANTE: METALICAS DE PAMPLONA S.A., de nacionalidad española

RESIDENCIA: Carr. Zaragoza, km. 5.- NOAIN (Navarra)

ENUNCIADO: "GUIA TELESCOPICA PERFECCIONADA APLICABLE A CAJONES Y SIMILARES"

Prioridad: Patente ..... **n.º** ..... **del** .....

R/LG/2.987

192185

La presente memoria descriptiva tiene como fin la declaración del objeto sobre el que ha de recaer el privilegio de explotación industrial y comercial, exclusivo en el territorio nacional, de un Modelo de Utilidad, de acuerdo con la vigente Legislación, que, como el enunciado indica, se trata de " GUIA TELESCOPICA PERFECCIONADA APLICABLE A CAJONES Y SIMILARES ".

Para acabar con el engorro que acarrea la imposibilidad de sacar totalmente un cajón de su alojamiento sin desmontarlo de él, propone el objeto de la presente invención una solución racional y simple de ligazón de cajones a bastidores.

Se cifra esta solución en la utilización de una nueva guía sustentadora de cajones, cuya orifinalidad estriba en parte en que la ligazón entre el perfil portador del cajón y el perfil incorporado a la estructura no es directa, sino establecida por un perfil que se encuentra vinculado a uno y otro con posibilidad de desplazamiento longitudinal o sea, telescópico. Operativamente, el perfil portador del cajón se desplaza entonces respecto de ese perfil alargadera o auxiliar pero este a su vez se desplaza respecto del perfil fijo; por tanto el cajón verifica un doble desplazamiento respecto del bastidor que hace efectiva su total salida sin por ello caer, porque en tal caso el desplazamiento total del cajón se reparte en un desplazamiento relativo de su perfil respecto del alargadera y en otro desplazamiento relativo de este con relación al fijo.

No obstante, la porción más trascendente de originalidad y ventajosidad del invento la proporciona la concreta constitución y disposición de los elementos

integrantes. Estos son tres simples perfiles en "U" que se hallan correlativamente encajados teniendo cada uno sus alas emparejadas frente a las correspondientes del ó de los contiguos.

Cada ala se halla adecuadamente curvada en su zona de emparejamiento con la contigua, para definir con ella una especie de carril cilíndrico, alojándose en los carriles así definidos unas bolas de rodadura.

El aprisionamiento de las bolas por los propios carriles las constituye en los elementos de ligazón de los perfiles, que los enclavan robustamente a todos los efectos excepción hecha del sentido longitudinal, porque en tal sentido pueden rodar facilitando el desplazamiento de cada perfil respecto de su contiguo.

La simpleza de esta constitución, perfiles en "U" y bolas, justifica por si sola al invento, pero sin embargo también es destacable su robustez conjunta, la fortaleza de la ligazón que establecen las bolas y la facilidad de desplazamiento de los perfiles, efectuada sin fricción.

Además poseen los perfiles un original y ventajoso conjunto de topes limitadores de su carrera tanto en sentido correspondiente a la salida del cajón como en sentido correspondiente a la penetración de este, distinguiéndose estos topes por la seguridad que proporcionan y por su robustez.

Para comprender mejor la naturaleza del invento, en el plano adjunto hacemos una representación esquemática de su utilización, no siendo en absoluto limitativa y susceptible por ello de las modificaciones ac-

cesorias que no alteren las características esenciales.

La figura 1 muestra en una vista de alzado la guía objeto de la invención en la posición operativa de plegado.

La figura 2 es una sección de perfil indicada en la figura 1, que pone al descubierto la disposición preconizada.

La figura 3 es una sección indicada en la figura 1 relativa a los topes fin de retroceso.

La figura 4 muestra una vista de alzado de la guía, desplegada por completo.

La figura 5 es una sección indicada en esa figura 2 y relativa a los topes fin de avance.

En ellas se anotan las siguientes particularidades :

1.- Perfil fijo
2.- Perfil flotante
3.- Perfil portacajones
4.- Acanaladura
5.- Acanaladura
6.- Acanaladura
7.- Acanaladura
8.- Bolas de rodadura
9.- Resaltos-tope
10.- Pitón-tope
11.- Lengueta fin de retroceso del perfil (2)
12.- Taco-tope
13.- Lengueta-tope de retroceso y avance

14.- Lenguetas de atrape del taco (12)

15.- Taco-tope de avance del perfil (2)

16.- Taco-tope

Está compuesta la guía preconizada por tres perfiles que han sido conformados por estampación, método caracterizado por su sencillez y precisión, siendo ellos:

Un perfil (1) de configuración general en "U" fijable por su alma a bastidores, cuyas alas tienen sus respectivos bordes longitudinales adecuadamente curvados en la determinación de sendas acanaladuras (4) longitudinales curcocóncavas.

Un perfil flotante (2) de similar configuración en "U" que se halla inscrito homologamente dentro del anterior, pero cuyas alas se muestran en forma de "S" determinando sendas acanaladuras interiores (6) así como sendas acanaladuras exteriores (5) similares a las primeramente menacionadas del perfil fijo (1), estando las exteriores (5) emparejadas en oposición a las correspondientes del perfil fijo (1) en la composición con ellas de sendos túneles o carriles que alojan a bolas de rodadura (8). Estas quedan así aprisionadas estableciendo una fuerte ligazón vinculatoria de ambos perfiles (1, 2), que permite y facilita sin embargo el desplazamiento longitudinal del perfil flotante (2), rodando en esta acción las bolas (8) por las acanaladuras de uno y otro en la verificación de su acción directora de traslación.

Y un perfil (3) portacajones que

también adopta configuración general en "U" y está inscrito parcialmente en el flotante (2) pero en oposición a él, de modo que sus alas encajan entre las dos este quedando no obstante libre su alma para ser fijada a los cajones. Los bordes longitudinales de dichas alas están adecuadamente curvados en la determinación de sendas acanaladuras longitudinales externas (7) que quedan enfrentadas a las correspondientes internas (6) de las alas del perfil flotante (2), componiendo con ellas otros dos túneles o carriles que aprisionan a bolas de rodadura (8), en un montaje similar al anterior que hace factible el desplazamiento telescópico de este perfil (3).

Al ejercer sobre este un tiro, no solo se desplazará con relación al flotante (2), sino que provocará también el desplazamiento de avance de este respecto del fijo (1), en un movimiento compuesto determinante de la total salida de dicho perfil móvil (3) y en consecuencia del cajón de que está sea portador.

Lleva incorporada la guía un conjunto de elementos limitadores de carrera entre los que se encuentran unos pequeños resaltos (5) del perfil flotante (2), produciendo estos en los carriles respectivos sendos estrangulamientos suficientes para impedir el paso de las bolas; estos resaltos (9) están alternados entre bola y bola, y adecuadamente distanciados, limitando la carrera de ellas y por tanto la de por lo menos el perfil flotante (2), el cual queda retenido en el momento en que las bolas tropiezan con los resaltos.

Este juego de topes está completado por otros más eficaces y seguros. Este grupo incluye

un taco elástico (12) que está incorporado al extremo posterior del perfil flotante (2), encontrándose acoplado a la superficie interior del alma de perfil (2), y verificando esta ligazón una pareja de lenguetas (14) que emergen del alma aprisionando por su abrazado al taco, En Contraposición a él, dispone el alma del perfil fijo (1) en su extremo correspondiente una lengueta (11) que constituye el tope con quien tropieza el taco (12) en la posición de máximo retroceso o total replegado del perfil flotante (2), y en el mismo correspondiente extremo dispone el perfil (3) portacajones de otra lengueta (13) que tropezará también con el taco (12), pero por distinto lado, en la posición de máximo retroceso o total replegado del perfil (3) respecto del flotante (2).

Forma por tanto un tope compuesto limitador del replegado de los perfiles, sin que en su acción produzcan sonidos las lenguetas porque el taco es de un material insonoro, goma etc.

Además de este conjunto limitador de replegado, dispone la guía de un conjunto de topes limitadores de desplegado. El que limita el desplegado del perfil portacajones (3) es un simple taco (10) en todo similar al anterior, pero colocado hacia el centro del perfil flotante (2) para que contra él tope la misma lengueta (13) del perfil (3) limitando el desplegado de este. El conjunto que limita el desplegado del perfil flotante (2) respecto del fijo (1) está formado por dos elementos cilíndricos (15, 16) que están ligados respectivamente a la acanaladura (4) de uno y a la emparejada del otro, cerrando así en dos puntas uno de los carriles que definen entre ambos, para que

192185

el elemento de un perfil (2) tope contra el del otro perfil (1) limitando la salida de aquel, y realizándose este tope con intercalado aprisionamiento de la rueda (9) ubicada entre ambos.

Descrita suficientemente la naturaleza del presente invento, así como su realización industrial, solo cabe añadir que en su conjunto y partes constitutivas es posible introducir cambios de forma, materia y disposición en cuanto tales alteraciones no supongan variación sustancial del mismo.

El solicitante, al amparo de los Convenios Internacionales sobre Propiedad Industrial, se reserva el derecho de extender esta demanda a los países extranjeros, si fuera posible, reivindicando la misma prioridad de la presente solicitud.

N O T A

El Modelo de Utilidad que se solicita como nuevo en España, por veinte años, de acuerdo con la vigente Legislación, deberá recaer sobre " GUIA TELESCOPICA PERFECCIONADA APLICABLE A CAJONES Y SIMILARES ". en todo de acuerdo con las siguientes:

R E I V I N D I C A C I O N E S

1.- Guía telescópica perfeccionada aplicable a cajones y similares, caracterizada por su estructuración verificada por el emparejamiento de tres perfiles independientes de configuración general en "U", de lo que uno va a ser fijo, el otro, flotante se encuentra encajonado libre y homologamente dentro de aquel, mientras que el tercero, portacajones, se halla encajonado libremente dentro de este pero en oposición a él, teniendo por tan-

to cada uno de estos perfiles sus alas emparejadas por paralelismo enfrentado, con las correspondientes de por lo menos uno de los otros, y estando estas alas adecuadamente curvadas en la formación de acanaladuras longitudinales curvocóncavas que definen con las enfrentadas de las alas de los perfiles contiguos unos carriles o túneles constituidos en dos parejas, una formada entre el perfil flontante y el portacajones, y la otra entre aquel y el fijo, aprisionando dichos carriles a bolas de rodadura establecedoras de una mutua vinculación entre los perfiles que facilita sin embargo su desplazamiento longitudinal ocasionador del desplegado de la guía, que es suma del desplegado relativo del perfil portacajones respecto del flotante más el de este respecto del fijo.

2.- Guía telescópica perfeccionada aplicable a cajones y similares, en todo de acuerdo con la anterior reivindicación, caracterizada porque el perfil flotante dispone en uno de sus extremos de un taco que está enganchado a la cara interior del alma del perfil por efecto del abrazado lateral que sobre él verifican dos lenguetas opuestas de este alma, mientras que en los correspondientes extremos del alma de los perfiles fijo y portacajones se ha previsto la conformación de sendas lenguetas-tope opuestas a uno y otro lado del taco para topar con él, constituyendo la del perfil fijo el tope limitador del replegado del flotante y la del perfil portacajones el tope limitador del replegado de este respecto del flotante;dicho perfil flotante posee en su zona central otro similar taco igualmente vinculado a su alma, pero que está adelantado respecto de la lengueta-tope del perfil portacajones para que esta

tropiece en él durante el desplegado del perfil portacajones limitando el desfasaje relativo de este respecto del flotante mientras que el perfil fijo es portador de un apéndice cilíndrico que está ubicado dentro de uno de los túneles de guiado del perfil flotante y este es también portador de otro similar apéndice cilíndrico que se ubica en mismo tunel, para tropezar con el otro apéndice, con intercalamiento de una de las ruedas, durante el desplegado del perfil flotante determinando el máximo desplegado de este.

3.- Guía telescópica perfeccionada aplicable a cajones y similares, en todo de acuerdo con las anteriores reivindicaciones, caracterizada porque alguno de los perfiles posee en sus superficies de rodadura de las bolas una estratégica distribución de resaltos tope que ocasionan el engargantado de los túneles de rodadura en esas zonas, constituyendose en los topes imposibilitadores del paso de las bolas y, en consecuencia, limitadores de la carrera de los perfiles, completando así la acción de los topes ya preconizados en la anterior reivindicación.

4.- " GUIA TELESCOPICA PERFECCIONADA APLICABLE A CAJONES Y SIMILARES ".

Según queda sustancialmente descrito en la presente memoria descriptiva que consta de once hojas mecanografiadas por una sola cara acompañada de sus correspondientes dibujos.

192185

Madrid, 6 JUN. 1973

El Agente Oficial

MIGUEL FERNANDEZ - LOAYSA PINZON
P. P.

Fig. 1

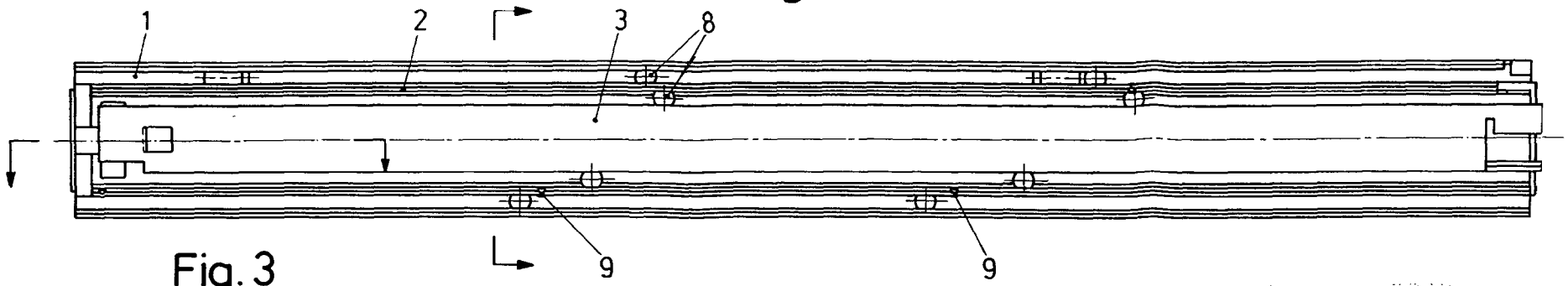

Fig. 3

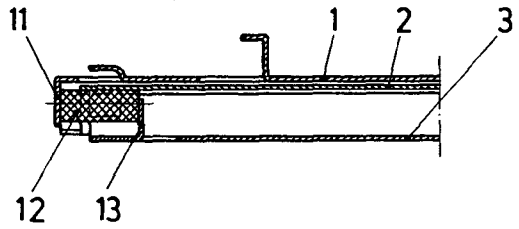

Fig. 4

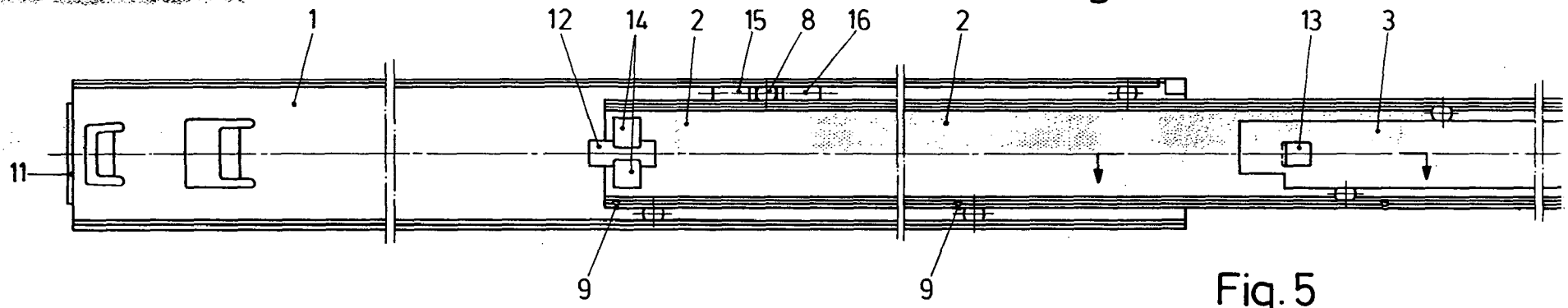

Fig. 5

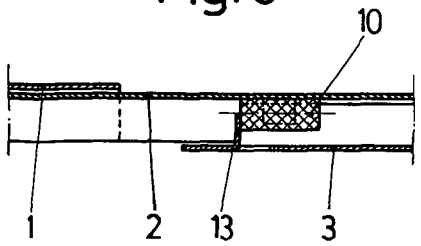

Fig. 1

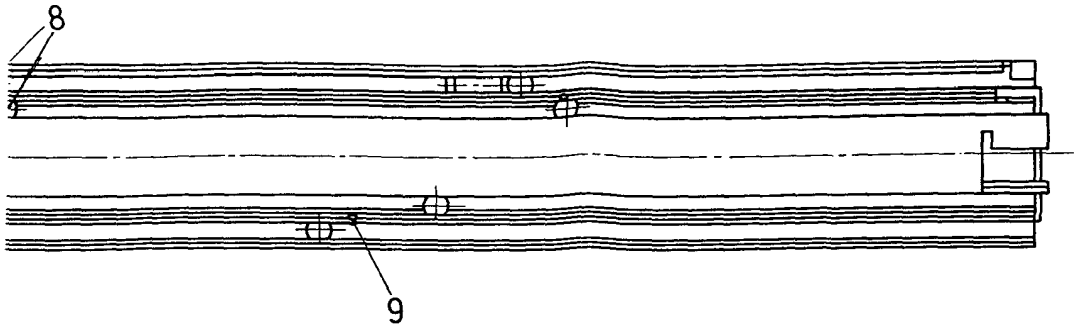

Fig. 2

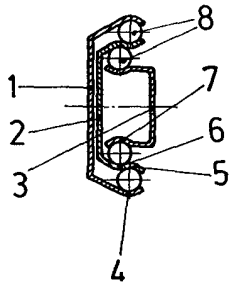

Fig. 4

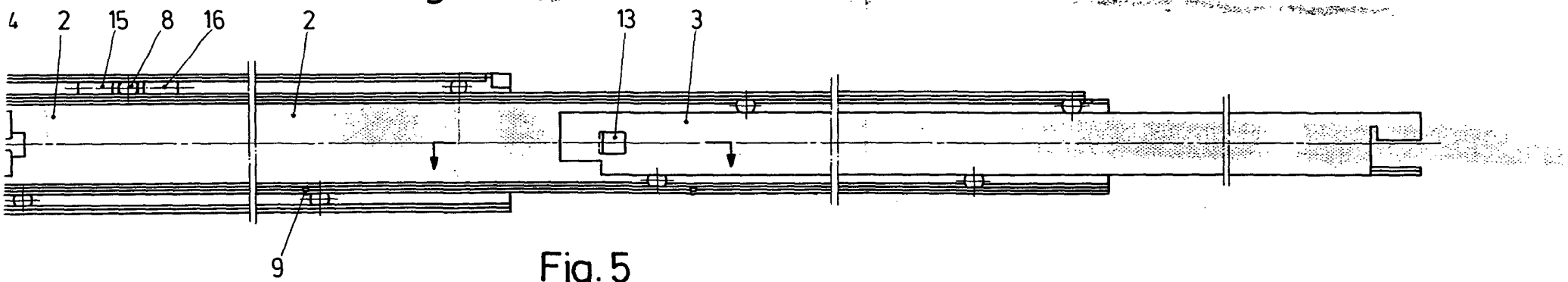

Fig. 5

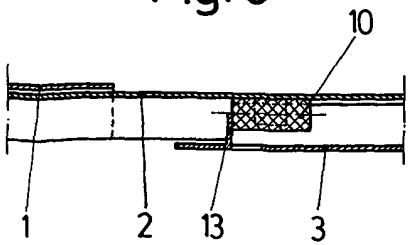

Escala variable

Madrid 6 JUN. 1973

El Agente Oficial

MIGUEL FERNANDEZ - LOAYSA PINZON

P. P.