192140

4 JUN 1973

Int. Cl.: E 04 H

- 1 -

MEMORIA DESCRIPTIVA

que se acompaña

a la solicitud de

registro de Modelo de Utilidad, por veinte años en España, a favor de DON JOSE BAGANT PITARCH, residente en CASTELLON DE LA PLANA, Ctra. Nal. Valencia -Barcelona Km. 63,8, de nacionalidad española,

por:

" CERRAMIENTO METALICO PERFECCIONADO "

- - - - -

CANCELADO

162140

14 JUN

La invención a que se refiere la presente memoria, constituye una novedad industrial con características y ventajas que la hacen merecedora del privilegio de explotación exclusiva que por ella se solicita de acuerdo con las prescripciones del Estatuto vigente sobre Propiedad Industrial de 26 de Julio de 1.929, texto refundido, publicado el 30 de Abril de 1.930.

El presente registro de Modelo de Utilidad, concierne como su dnunciado indica a un cerramiento metálico perfeccionado, de acuerdo con la descripción detallada que del mismo se realiza, debiendo interpretarse siempre este concepto en su más amplio sentido y nunca en limitativo.

Para la debida comprensión de este objeto, se adjunta a la presente memoria descriptiva una hoja de planos, en la que a título de ejemplo se representan todas y cada una de las partes que lo forman y relación que guardan entre sí.

En la citada hoja de dibujos, queda representado:

FIGURA PRIMERA.- La misma muestra una vista en alzado frontal de una sección de valla o cerramiento cuyo registro se preconiza.

FIGURA SEGUNDA.- Muestra el perfil de la chapa utilizada en este cerramiento, así como el enlace continuo de chapas para conseguirse superficies de distintas longitudes.

FIGURA TERCERA.- Es un detalle esquematizado de la unión en chaflanes de los correspondientes pilares.

FIGURA CUARTA.- Es otro detalle esquematizado del pilar central, del cual arrancan dos chapas en direcciones opuestas.

FIGURA QUINTA.- Es un detalle del pilar en esquina, con una graduación angular de 90º.

FIGURA SEXTA.- Es otra vista de una posible variante de esquinado del cerramiento, en el que se aprecia un elemento de enlace de dos pilares adyacente, así como de las correspondientes chapas de la propia valla.

2-10-75 192140 14 JUN

FIGURA SEPTIMA.- Es una vista en planta de la chapa, acoplada linealmente entre dos pilares.

En estas figuras y con el mismo valor en todas ellas, se aprecian las siguientes referencias:

1.- Pilar propiamente dicho, de perfil triangular, con una abertura que permite el enlace de la chapa correspondiente.

Esta disposición de pilar, se utiliza únicamente en la colocación de sectores achaflanados, según el detalle mostrado en la figura primera del plano anexo.

2.- Pilares normalizados, sencillos o dobles, de planta cuadrangular, con separación intermedia y provistos de una abertura para el acoplamiento de las correspondientes chapas onduladas.

Con estos pilares, se pueden lograr distintas combinaciones de esquinado, según las figuras quinta y sexta del plano que se acompaña o bien para acoplamientos lineales, según las figuras cuarta y septima de la hoja adjunta de dibujos.

3.- Acoplamiento de perfil en cruz, que se utiliza para el soporte de dos pilares en doble esquinazo, según la figura sexta del plano.

4.- Anclaje eventual o fijo de los pilares -1- y -2- y soportes complementarios -3-, practicado en el terreno, bajo una perfecta verticalidad.

5.- Chapa perfilada, que constituye el cerramiento o valla propiamente dicha y cuyo perfil y unión por sus extremos, se aprecia en la figura segunda del plano, y que ha sido objeto de registro previo como Modelo Industrial, a favor de esta parte.

Los extremos de las chapas mencionadas, se alojan en los cajeados de los correspondientes pilares, en forma deslizante, lo que permite establecer distintas alturas, según los casos de aplicación práctica.

2+10+75

192140

4 JUN. 19

6.- Indica la unión de los extremos perfilados de dos chapas solidarias, con lo que se consigue una notable reducción de acoplamiento de pilares.

Este cerramiento, será fabricado en cualquier clase de material metálico apropiado, ligero y con tratamiento antioxido.

Hecha la descripción precedente, es preciso añadir que los detalles de realización de la idea expuesta, pueden variar, sin que por ello cambie la esencia de la invención, que es la que se desprende de los párrafos que anteceden y se reivindica en la siguiente:

N O T A

En resumen: El Modelo de Utilidad que se solicita, recaerá sobre las reivindicaciones siguientes:

1ª.- Cerramiento metálico perfeccionado, caracterizado esencialmente porque comprende la disposición de unos pilares, convenientemente anclados en el terreno y que presentan un perfil triangular con una abertura central, que permite el ensamble de la correspondiente chapa perfilada y cuyo pilar se utiliza unicamente en los sectores achaflanados, llevando unido solidariamente otro pilar de perfil cuadrangular con la misma abertura y en una graduación superior a los 90º.

2ª.- Cerramiento metálico perfeccionado, según la anterior reivindicación, caracterizado esencialmente porque comprende la disposición de pilares de sección cuadrangular, unidos entre sí por pares respectivos y que llevan un plano intermedio de separación y las aberturas que están practicadas en cada pilar, pueden estar orientadas en posición opuesta para los casos de acoplamientos lineales o en posición angular, cuando se trate de sectores esquinados.

3ª.- Cerramiento metálico perfeccionado, según la anterior -

2+10+75 192140 4 JUN 1973

reivindicación caracterizado esencialmente porque comprende la disposición de chapas metálicas de cobertura, cuyos extremos se alojan en las aberturas de los pilares referidos, a efectos de sujeción y asimismo las chapas perfiladas se enlazan entre sí por sus secciones extremas, formando un conjunto autoresistente.

4a.- CERRAMIENTO METÁLICO PERFECCIONADO.

Todo ello tal y como se describe en la presente memoria, que consta de cinco páginas escritas a máquina y dibujos que se adompañan.

Madrid, 4 de Junio de 1.973

JOSE LAHIDALGA,

4 JUN. 1973

FIG.1

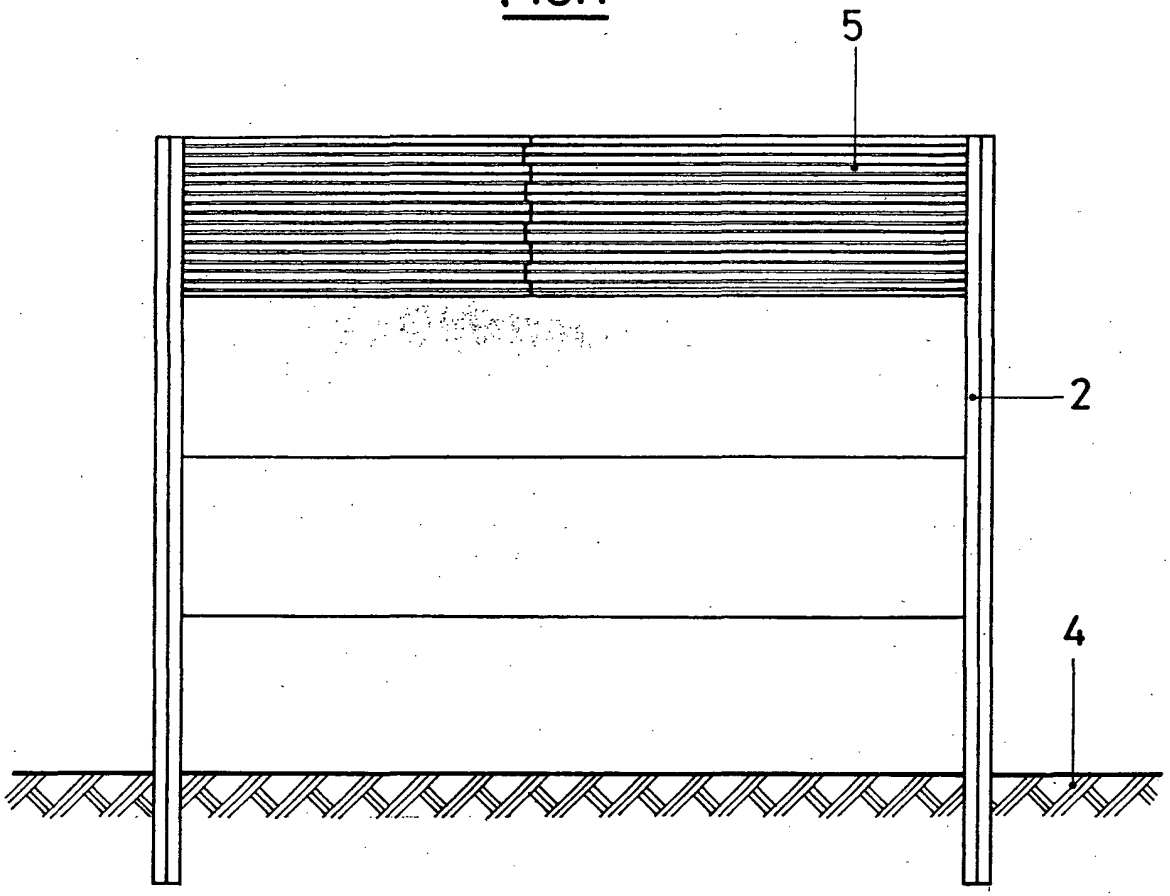

FIG.2

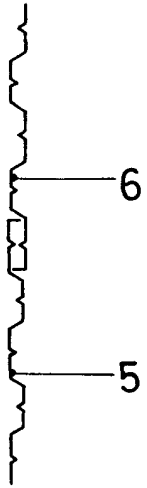

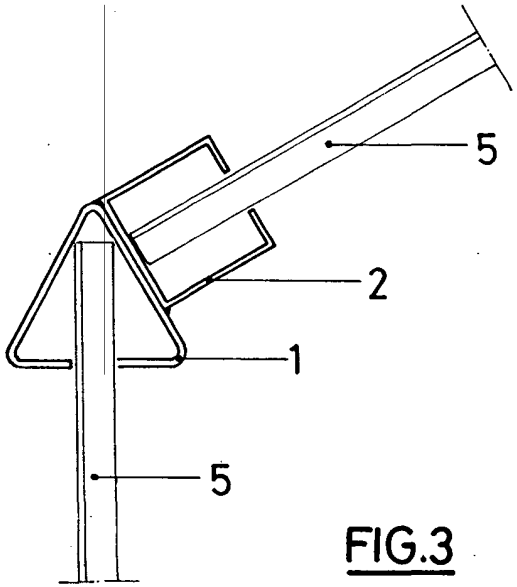

FIG.3

MADRID, 4 de Junio de 1.973

JOSE LAHIDALGA

ESCALA VARIABLE

FIG. 5

FIG. 6

FIG. 4

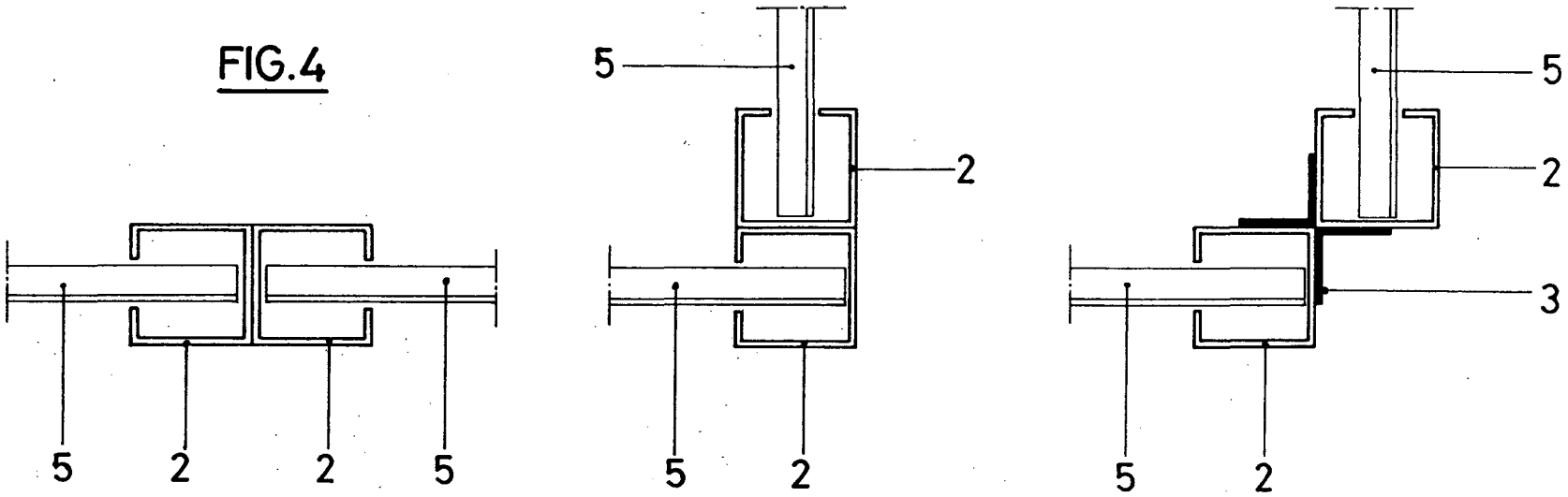

FIG. 7

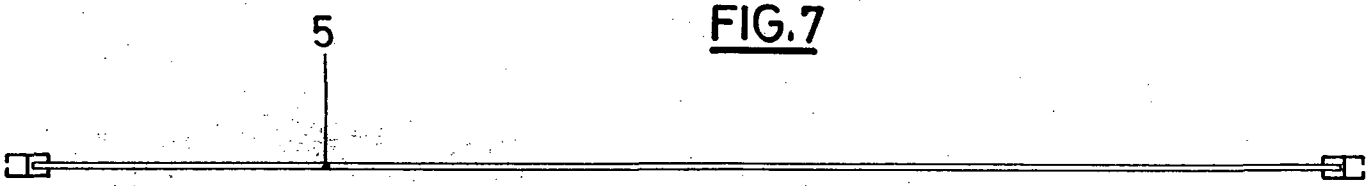

ESCALA VARIABLE

MADRID, 4 de Junio de 1.973

JOSE LAHIDALGA