16+6+75 192115

Int. Cl.: H01H

PATENTE DE MODELO DE UTILIDAD

por VEINTE AÑOS

a favor de la compañía mercantil española " FABRICA ELECTROTECNICA JOSA, S.A.", domiciliada en Barcelona, Travesera de Gracia, número 303, p o r :

" CASQUILLO-GUIA PARA EL HILO APLICABLE A CARTUCHOS FUSIBLES "

MEMORIA DESCRIPTIVA

El presente Modelo de Utilidad tiene por objeto, según se indica en su enunciado, un casquillo-guía estudiado para facilitar el montaje del hilo fusible en cartuchos fusibles cilíndricos de tipo normalizado, es decir, en cartuchos fusibles del tipo que comprenden una envolvente tubular de material aislante, generalmente rellena de un material aislante granular o en polvo, tal como yeso, arena o similar, en el interior de cuya envolvente se sitúa el hilo fusible, que queda conectado entre dos correspondientes casquillos metálicos, convenientemente enchufados y fijados sobre las extremidades de aquella.

166475

El casquillo-guía que constituye objeto de la presente solicitud de registro, ha sido especialmente estudiado en vistas a facilitar el montaje del hilo fusible en el interior de los cartuchos del tipo indicado, facilitando, no solamente el correcto posicionado del hilo, sinó la sujeción del mismo mientras se llevan a cabo las operaciones de colocación y fijación de los correspondientes casquillos extremos. Esta posibilidad de sujeción del hilo reviste especial importancia en relación con el hilo correspondiente al indicador de fusión, en los cartuchos que lo comprendan; dado que el montaje de este hilo reviste especial dificultad, al tener que hallarse elásticamente impulsado a desplazarse hacia una de las extremidades del cartucho.

Por lo demás, la esencialidad, esquema de funcionamiento, forma de montaje y principales características y ventajas del casquillo en cuestión, resultarán más fácilmente comprensibles a la vista de los dibujos adjuntos, en los que - en forma esquemática y, desde luego, sin caracter limitativo de ninguna clase- se ha representado un ejemplo concreto de realización práctica del mismo.

En estos dibujos, la figura 1 es una vista en perspectiva del conjunto del casquillo; la figura 2 es un corte diametral esquemático, mostrando al casquillo convenientemente situado en la posición de montaje, sobre la extremidad del correspondiente cartucho; y, finalmente, la figura 3 es una vista en planta del desarrollo plano de plancha metálica, a partir del que se obtiene el casquillo por doblado.

Refiriendonos, pues, a los expresados dibujos:

El casquillo que se preconiza se halla constituido por un cuerpo monopieza 1, de plancha matálica estampada, que adopta una forma general cilíndrica o, de preferencia, ligeramente

troncocónica, quedando en disposición de enchufar con el debido ajuste en la extremidad de la abertura axial 2 del cuerpo tubular de material aislante 3, constitutivo del cartucho. De manera esencial, este cuerpo presenta una abertura lineal 4, dispuesta aproximadamente en el sentido de una generatriz, que desempeña la doble función de conferir al conjunto unas ciertas posibilidades de deformación elástica, facilitando su adaptación a la expresada abertura axial, y de permitir que este conjunto se obtenga por doblado a partir de un desarrollo plano troquelado, tal como el representado en la figura 3, sin necesidad de someter a la plancha a ninguna operación de embutición. Es, desde luego, perfectamente posible realizar las dos operaciones de recortado del desarrollo y doblado del mismo, hasta la obtención final de casquillo, en una sola acción de prensado, utilizando una matriz de tipo progresivo.

Finalmente, tambien de manera esencial, uno de los bordes del cuerpo 1 referido presenta una sucesión de orejetas coplanarias 5, preferentemente iguales entre sí y regularmente distribuídas, dotadas de forma cuadrada, trapecial u otra cualesquiera que se considere oportuna, que quedan en disposición de apoyarse contra el borde extremo del tubo aislante 3, limitando las posibilidades de penetración del casquillo en la abertura axial 2 de este tubo. El hilo fusible y, especialmente, el hilo del dispositivo indicador de fusión, puede fácilmente anclarse en cualquiera de estas orejetas, todas las cuales quedan aprisionadas contra el expresado borde, al colocar y fijar en posición el correspondiente casquillo metálico.

Resta ya únicamente hacer constar de una manera general y expresa que, como se comprende y es lógico, en la realización práctica del casquillo-guía que ha quedado descrito, cabrá introducir todas aquellas adiciones y modificaciones de detalle

192115

que noafecten a lo que constituye la esencialidad del registro que se solicita.

N O T A

SE REIVINDICA:

1 - Casquillo-guía para el hilo, aplicable a cartuchos fusibles, caracterizado por estar constituido por una pieza de plancha metálica estampada, que adopta una forma general cilíndrica o ligeramente troncocónica, abierta lateralmente, de manera que presenta ciertas posibilidades de deformación elástica, quedando en disposición de enchufar con la debida presión en la extremidad del cuerpo tubular de material aislante constitutivo del cartucho, cuya pieza presenta en su borde una sucesión de orejetas coplanarias, convenientemente dobladas, dispuestas para apoyarse contra el borde de este cuerpo tubular, limitando las posibilidades de penetración del casquillo en el interior del mismo.

2 - Casquillo-guía para el hilo, aplicable a cartuchos fusibles.

Consta la presente Memoria Descriptiva de cuatro hojas mecanografiadas, escritas por una sola cara, numeradas del 1 al 4, con sus líneas numeradas, a su vez, de cinco en cinco y de dibujos anexos.

Barcelona, 24 MAYO 1973

P. A.

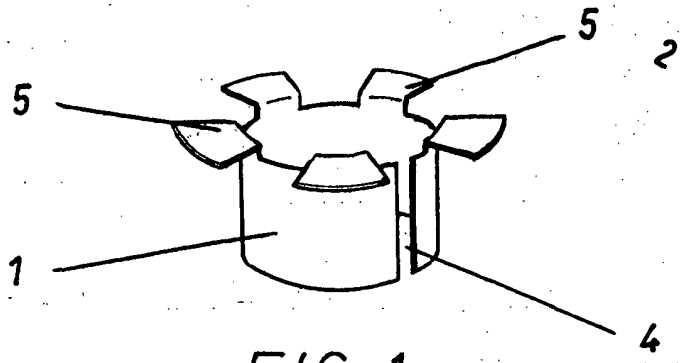

FIG. 1

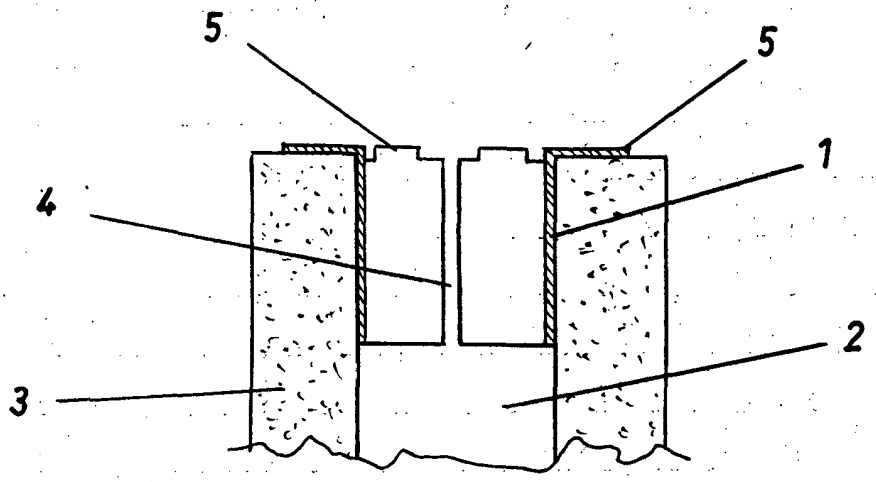

FIG. 2

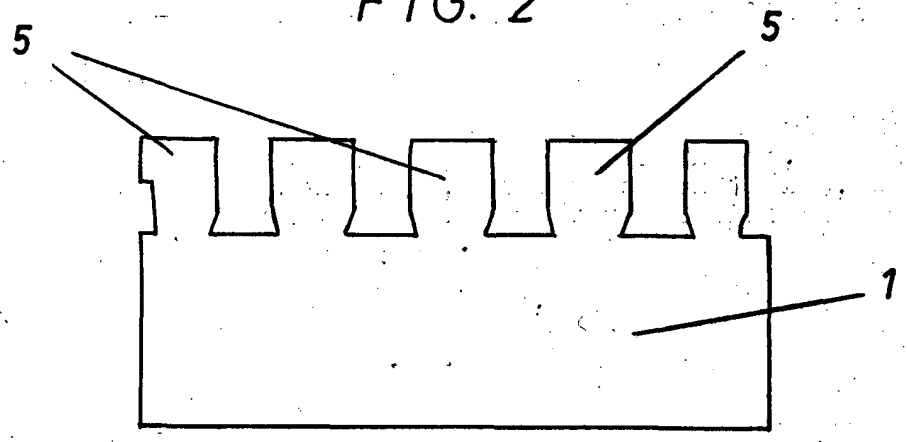

FIG. 3

Barcelona, 24 MAYO 1973
P.A.

Escala variable