190556

MODELO DE UTILIDAD

Orden nº 6/3/73

Memoria Descriptiva

sobre:

VALVULA PARA EXTINTORES AUTOMATICOS.

- - - - - - -

Solicitante: SOCIETE DE FABRICATION ET D'ENTRETIEN DE MATERIEL ELECTRIQUE "SFEME", entidad francesa, residente en Les Linards, 03 (MONTLUCON) Francia.

- - - - - - -

La presente invención, se refiere a extintores automáticos destinados a ser instalados por encima de zonas de gran riesgo de incendio.

En los aparatos conocidos de este tipo, la pro-
5. yección del producto extintor es provocada por la acción de

la temperatura sobre un elemento termosensible el cual está generalmente constituido por una ampolla de vidrio llena de alcohol que estalla bajo el efecto de la tensión de vapor desarrollada a una temperatura determinada.

El estallido de la ampolla libera a un obturador que mantiene cerrado al proyector del producto extintor.

El dispositivo que combina la ampolla y el proyector constituye la válvula automática.

La protección asegurada por estos extintores es eficaz, pero sin embargo, el tiempo de calentamiento de la ampolla impone una cierta demora entre la aparición de las llamas y el funcionamiento del extintor.

Ahora bien, cuando el incendio se declara en presencia de personal el tiempo de intervención podría ser reducido si este tuviera la facultad de provocar el funcionamiento del extintor sin aguardar su apertura automática.

La válvula objeto de la invención, permite obtener este resultado de forma muy simple, segura y cómoda.

Esencialmente, la válvula de extinción automática según la invención, que comprende un obturador móvil que coopera con un elemento termosensible de liberación, se caracteriza porque comprende además para el citado obturador y el elemento termosensible, un tope liberable manualmente que permite disparar a voluntad el funcionamiento del extintor.

Una forma de realización de una válvula según la invención, se describe a continuación, a título de ejemplo, y con referencia al dibujo anexo, cuya única figura es una vista en sección axial de la citada válvula.

La válvula representada comprende un cuerpo metálico 1, enroscado en la base del extintor 2 y que comprende una

serie de toberas de salida 3 dispuestas circularmente y que divergen un cierto ángulo.

Un conducto 4 en el que desliza con tolerancia reducida un pistón 5 está previsto en el eje.

Unos anillos 6 y 15, aseguran la estanquidad. Sobre la base del cuerpo está enroscado un casquillo 7 que comprende un conducto axial 8 y dos cavidades 9 previstas lateralmente y que desembocan en este conducto.

En el conducto axial está ajustado un tope de apoyo 10 para una ampolla 11 sobre la que se apoya el pistón, siendo retenido prisionero el conjunto por un pasador 13 ajustado transversalmente en la parte inferior del casquillo.

El funcionamiento del dispositivo, es desde este momento fácil de comprender. El extintor instalado por encima del punto a proteger está cargado del producto extintor mantenido a presión por un gas comprimido.

En posición de reposo, la presión del producto extintor se ejerce sobre el pistón 5 cuya estanquidad es asegurada por los anillos tóricos 6 rechazando la ampolla 11 y el tope 10 sobre el pasador 13.

En caso de incendio la ampolla 1 estalla, el pistón es entonces expulsado por la presión y su estribo 14 viene a incidir sobre la arista del casquillo 7, asegurando la junta tórica 15 la estanquidad con éste.

Lastoberas 3 son por este motivo descubiertas y el producto extintor es proyectado sobre el fuego.

El funcionamiento manual se consigue por una tracción sobre el cable 16 que provoca la extracción del pasador.

El tope y la ampolla son entonces expulsados por el pistón fuera del casquillo, topando dicho psitón como anteriormente sobre el casquillo, y siendo inmediatamente proyec-

tado el producto extintor.

- N O T A -

Descrita suficientemente la naturaleza del invento, así como la manera de realizarse en la práctica, debe hacerse constar que las disposiciones anteriormente indicadas son susceptibles de modificaciones o mejoras de realización en cuanto no alteren su principio fundamental. Siendo lo que constituye la esencia del referido invento y por lo que se solicita un Modelo de Utilidad por 20 años, sobre: VALVULA PARA EXTINTORES AUTOMATICOS; caracterizándose por lo siguiente:

1.- Válvula para extintores automáticos, del tipo que comprende un obturador móvil que coopera con un elemento termosensible de liberación, caracterizada porque comprende además para dicho obturador y el elemento termosensible, un tope liberable manualmente que permite disparar a voluntad el funcionamiento del extintor.

2.- Válvula, según la reivindicación 1, caracterizada porque cuando el elemento termosensible es una ampolla autodestructible, dicha ampolla se apoya directamente sobre dicho tope por el citado obturador.

3.- Válvula, según una de las reivindicaciones anteriores, caracterizada porque dicho tope es retenido con ayuda de un pasador unido a un cable de tracción a distancia.

4.- Válvula para extintores automáticos, tal y como queda sustancialmente descrito en la presente Memoria e ilustrado en el dibujo adjunto.

Esta Memoria consta de cuatro hojas escritas a máquina por una sola cara.

Madrid, 11 ABR. 1973

SOCIETE DE FABRICATION ET D'ENTRETIEN DE MATERIEL ELECTRIQUE "SFEME".

J. GOMEZ ACEBO Y MODET
p. p. Firmado: L. Gaeta Fernández

SOCIETE DE FABRICATION ET D'ENTRETIEN DE MATERIEL ELECTRIQUE "SFEME."

HOJA UNICA.

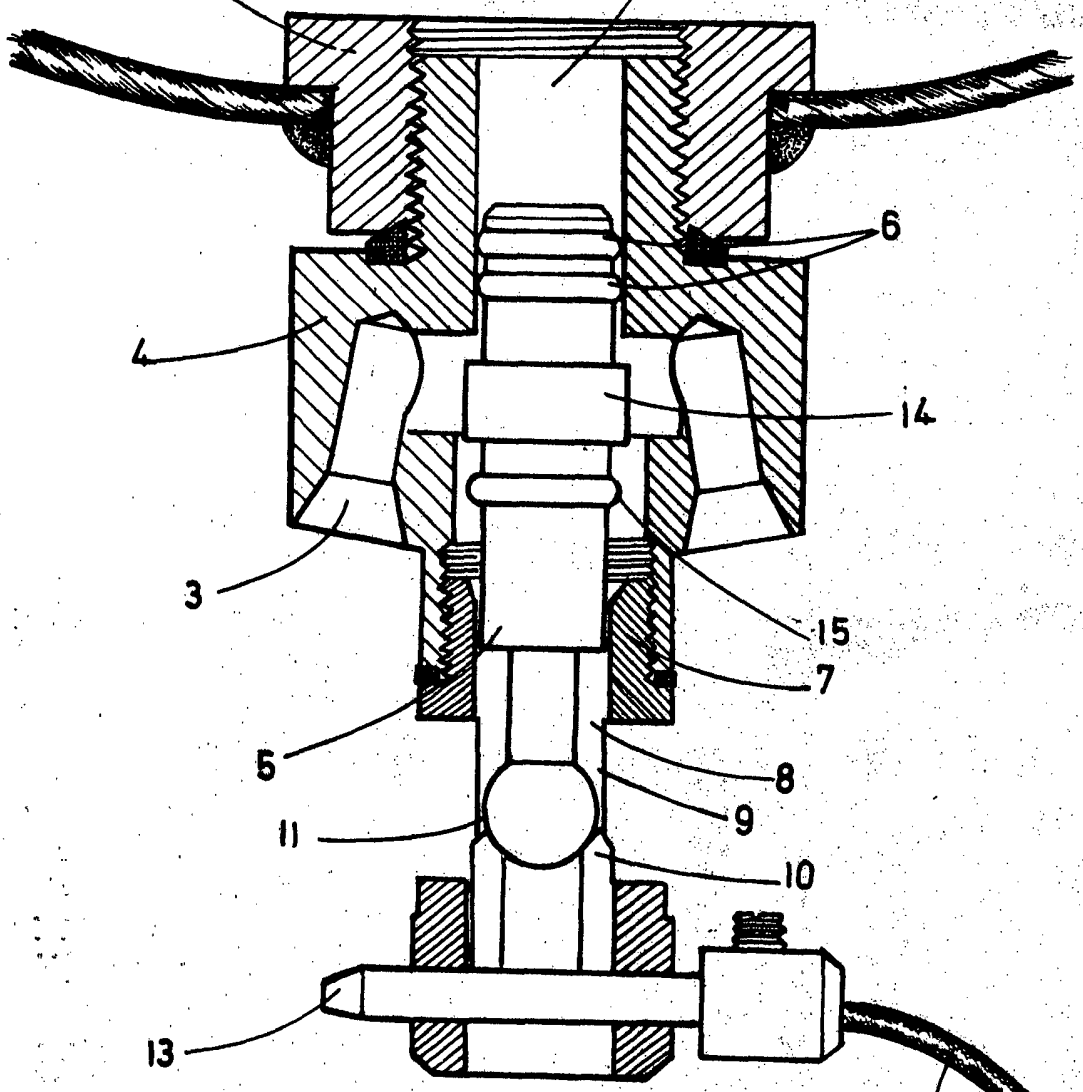

Madrid - 5 MAYO 1973

J. GOMEZ ACEBO Y MODET

p. p. Firmado: L. Gaeta Fernández

ESCALA VARIABLE.