190321 2 9 0

190321

PRIMER CERTIFICADO DE ADICION

cuyo privilegio se solicita para todo el territorio español, sus colonias y protectorados a favor de la razón social denominada:

S A U R E T, S. A.

entidad española, residente en Barcelona, calle Pelayo nº 7 por:

"MEJORAS SOBRE LA PATENTE DE INVENCION Nº 186.228, POR PERFECCIONAMIENTOS EN LAS VALVULAS DE DESCARGA DE LAS CISTERNAS".

=====

5 CENTIMOS ESPECIAL MOVIL

MEMORIA DESCRIPTIVA

Este Certificado de Adición, se refiere conforme indica su enunciado a unas mejoras introducidas en el objeto a que se contrae la Patente principal que sin alterar la esencialidad del objeto y finalidad reivindicadas modifica determinadas piezas para lograr un mejor resultado práctico. -

Llevada a la práctica dicha Patente principal se ha podido comprobar que si bien el resultado ha superado a lo previsto, es posible aún mejorar el funcionamiento y la seguridad en el cierre de la válvula variando ligeramente la forma de la pieza obturadora. - - - - - - - - - - - - -

Con la forma característica que se realizo, o sea en forma de corona circular con rebordes para formar una cavidad, existe la posibilidad de que con el frecuente uso a que está sometida sufra o tienda a sufrir algunas deformaciones precisamente en la base inferior, o sea en la corona circular y por la presencia de los rebordes se puede producir una irregularidad en dicha superficie que originaria una salida o fuga quedando practicamente imperfecto el cierre. - - - - - -

Para subsanar este posible defecto y asegurar en todo momento la absoluta estanqueidad en el cierre sin precisar que la pieza obturadora sea comprimida sobre el asiento, se han experimentado algunas otras formas de pieza obturadora, llegándose a la conclusión de que la forma mas apropiada es la troncoconica o de casquete esférico, preferentemente la primera, ya que con ella, la acción del contrapeso se transmite por la superficie lateral de tal suerte que los bordes se unen perfectamente sobre la superficie plana superior de la boca de la válvula. - - - - - - - - - - - - - -

Otro detalle fundamental que caracteriza a estas mejoras es que el peso total necesario para asegurar el cierre es menor que en el caso previsto en la Patente principal y por ello, a pesar de que en esta pieza obturadora no queda retenida cantidad alguna de agua, es suficiente con el contrapeso auxiliar que se había previsto en la citada Patente. - - - - - - - - - - - - - - - -

Por otro lado, y aunque en pequeña intensidad, se produce en estas válvulas determinada presión hidráulica precisamente sobre el obturador que por ser en estos casos, de material elástico, tiende siempre a producir una deformación que con el tiempo impide el perfecto cierre per-

diendo la estanqueidad por quedar esta deformación permanente en la pieza obturadora. Este efecto se ha encontrado incluso en las válvulas perfeccionadas a que se contrae la Patente principal a pesar de que en ellas no se produce nunca depresión en la cara inferior del obturador en el momento del cierre y que en otros tipos de válvulas adquiere importancia fundamental. - - - - - -

Para facilitar la mejor comprensión de las características fundamentales indicadas, se describe seguidamente la representación gráfica del plano que acompaña esta memoria, que se refiere a un caso práctico de realización ilustrativo y no limitativo. -

En dicho plano las figuras primera y segunda son unas vistas en planta desde arriba y desde abajo respectivamente de la pieza obturadora. -

La figura tercera representa una vista en sección vertical por el eje de revolución de la misma pieza obturadora, la cual adopta la forma troncocónica de revolución, apreciándose que la parte lateral -1- es de poco espesor y asimismo que la base menor -2-, que es cerrada, tiene mayor espesor y presenta en su centro el orificio -3- para acoplarlo en el tubo de nivel sobrante

del dispositivo reivindicado en la Patente principal, quedando la base mayor de su forma troncocónica abierta y asimismo está forma hueca. - - -

La figura cuarta representa una posible variante de la misma forma troncocónica de la figura tercera con la superficie interior esférica por la parte superior interior -4- que contribuye a comunicar mayor rígidez en la parte superior de -1- que en la parte media e inferior o borde de la base mayor -6-. -

La figura quinta representa el obturador acoplado en el dispositivo reivindicado en la Patente principal, habiéndose representado la forma que adoptan los laterales -1- del obturador por la acción del contrapeso con lo cual no solo queda el reborde -6- fuertemente comprimido contra la superficie -7- de la válvula, sinó que al mismo tiempo y por adoptar forma esférica la acción de la presión hidráulica sobre la cara exterior de -1- es prácticamente nula. Por ello, esta pieza obturadora puede también adoptar inicialmente la forma esférica en cuyo caso la acción del contrapeso forzaría sensiblemente esta configuración produciendo los mismos resultados que en el caso descrito. - -

190321

Los detalles de fijación o instalación de esta pieza obturadora, se omiten ya que fueron descritos suficientemente en la Patente principal y para no hacer excesivamente extensa esta descripción, para la mejor comprensión de estos detalles de instalación se ha ajustado la figura quinta a la misma representación gráfica de los planos anexos a la Patente principal. - - - - - - - - - - - -

Descritas suficientemente las características y detalles fundamentales de las mejoras a que se contrae este primer certificado de adición, se hace constar que en ellas será suceptible introducir todas aquellas modificaciones que la experiencia, la práctica y la técnica puedan aconsejar, siempre que con ellas no se cambie, altere o modifique su idea fundamental, la cual queda resumida en la siguiente: - - - - - - - - - - - - - - - - -

N O T A

Se declaran de novedad, propiedad y utilidad para todo el territorio español sus colonias y protectorados, las siguientes: - - - - - - - - - - -

R E I V I N D I C A C I O N E S

1ª.- Mejoras sobre la Patente de Invención

190321

nº 186.228 por perfeccionamientos en las válvulas de descarga de las cisternas caracterizadas en que la pieza obturadora adquiere la forma troncocónica de revolución hueca y con solo la base menor cerrada, siendo esta base menor de mayor espesor o grueso que los laterales de la forma troncocónica de revolución. - - - - - - - - - -

2ª.- Las mismas mejoras de la nota anterior caracterizando porque los laterales de la pieza obturadora tienen configuración de zona esférica presentando asimismo la particularidad de que es hueca, abierta por su base mayor y cerrada por su base menor, presentando en esta última mayor espesor que en la parte lateral esférica.

3ª.- Las mismas mejoras de las notas precedentes se caracterizan tambien en que el contrapeso que va alojado en el tubo de nivel sobrante de la válvula está calculado exprofeso para que la parte lateral del obturador y por la acción de éste contrapeso, sufra una deformación transformandose en el caso previsto en la nota primera, el lateral en forma esférica y en el caso de la nota segunda acentuandose la configuración esférica, con lo cual el borde inferior abierto se

une perfectamente con la superficie de cierre y se disminuye la acción de la presión hidráulica interior de la cisterna que actúa sobre el obturador. - - - - - - - - - - - - - - - - - -

4ª.- "MEJORAS SOBRE LA PATENTE DE INVENCION Nº 186.228 POR PERFECCIONAMIENTOS EN LAS VALVULAS DE DESCARGA DE LAS CISTERNAS". - - - - - - - - - -

Todo ello tal y como se describe y reivindica en la presente memoria que consta de ocho hojas foliadas y mecanografiadas por una sola de sus caras y un plano que la ilustra. - - - - - - - - - -

P. A. de

SAURET, S.A.
Luis Triana Arroyo
p. p.

190321

SAURET S.A. HOJA UNICA

FIG. 1ª

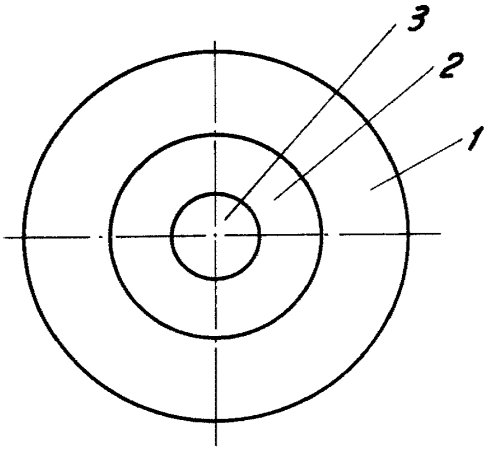

FIG. 2ª

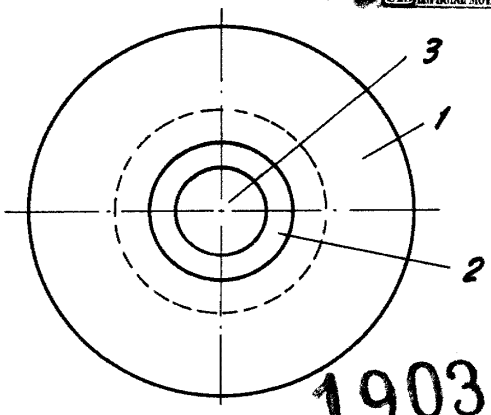

190321

FIG. 3ª

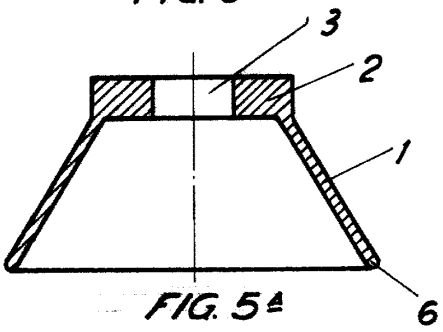

FIG. 4ª

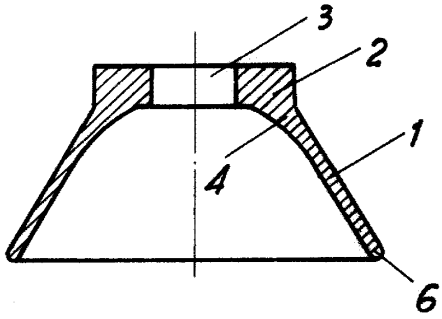

FIG. 5ª

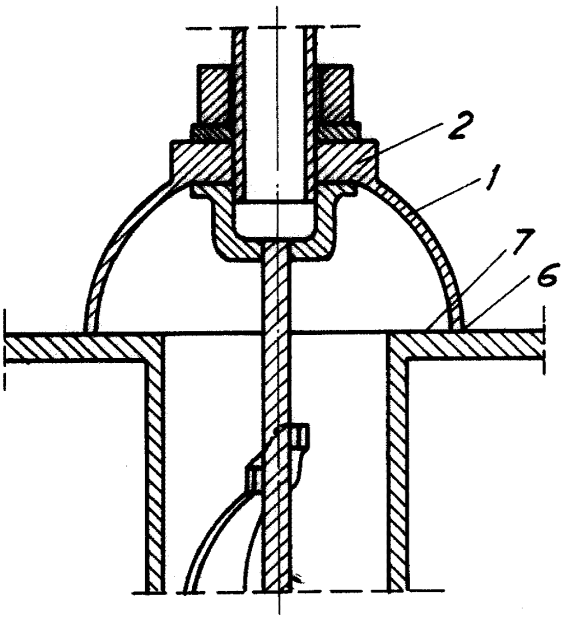

OCTUBRE DE 1949
P.A. DE
SAURET S.A.

ESCALA VARIABLE