MO/mc. PS.23217-AD

188361

27 ENERO 73

B 62 K

M O D E L O
D E
U T I L I D A D

a favor de S.E.B.A., S.p.A., entidad italiana, domiciliada en Rastignano di Pianoro (Bolonia, Italia), Via A. Costa, 114, por "DISPOSITIVO PARA LA VARIACIÓN DE LA CARGA ESTÁTICA EN SUSPENSIONES PARA MOTOCICLOS".

- . -

MEMORIA DESCRIPTIVA

La presente invención se refiere a un dispositivo para la variación de la carga estática en suspensiones para motociclos.

Como es sabido, las actuales suspensiones para motociclos comprenden dos elementos cilíndricos, guiados telescópicamente el uno dentro del otro, y un resorte que se apoya por sus extremos opuestos contra topes fijos a elementos telescópicos respectivos.

De dichos elementos telescópicos, el interno se halla articulado rígidamente al bastidor, y el otro a la

27

horquilla oscilante que sostiene la rueda.

Para hacer variable, de acuerdo con las necesidades, la rigidez de la suspensión, ya se ha propuesto al variar la carga estática del resorte, desplazando un tope de éste a lo largo de un elemento telescópico. A este fin el tope está constituído por un manguito, en cuyo interior se ha dispuesto una leva, provista de un perfil que presenta, a diversas alturas, varios asientos en los que viene a apoyarse un saliente presentado por el elemento telescópico que atraviesa axialmente este manguito.

La elección de la carga estática es llevada a cabo girando el manguito a fin de llevar el saliente a acoplamiento con uno de los asientos, más alto o más bajo.

La rotación del manguito es efectuada mediante una llave o actuando sobre una palanca fijada radialmente al mismo. En el primer caso se tiene la molestia de que el usuario ha de tener siempre consigo dicha llave; en el segundo caso ocurre que la palanca, cuando sobresale del vehículo, resulta bastante incómoda porque el usuario puede golpearse contra ella y ensuciarse fácilmente los vestidos con la misma.

El objeto de la presente invención consiste, por tanto, en realizar un dispositivo en el que se elimina los inconvenientes citados.

Este objeto es conseguido mediante un dispositivo para la variación de la carga estática en una suspensión para motociclos, la cual comprende un par de elementos guiados telescópicamente uno dentro del otro, y un resorte

que se apoya por sus extremos opuestos contra topes solidarios de uno y otro de dichos elementos, estando constituído uno de dichos topes por un manguito apto para ser hecho girar coaxialmente a uno de los elementos telescópicos y dotado de medios para su emplazamiento axial en función de la posición angular asumida, caracterizado por el hecho de que el manguito presenta periféricamente una pluralidad de muescas y sobre el cual se encuentra soportado un par de elementos de anillo, uno de los cuales está dotado de una palanca radial y de un saliente apto para penetrar en una de dichas muescas, sirviendo el otro de apoyo para el resorte de la suspensión, estando dispuesto entre los anillos de dicho par, un resorte para el acoplamiento del saliente citado en la muesca respectiva.

Otras particularidades de la invención resultarán de la siguientes descripción, de un ejemplo de ejecución ilustrado a título de ejemplo en el dibujo anexo, en el cual; La figura muestra una suspensión para motociclos con líneas de rotura para evidenciar la estructura de algunos detalles.

En la figura se ha indicado con la referencia -1- un capuchón que recubre coaxialmente un elemento telescópico de una suspensión indicada generalmente con -2-. Sobre el elemento telescópico o vástago -3- de la suspensión se encuentra dispuesto un manguito -4-, dotado interiormente de una leva -5-, provista de un perfil que presenta, en sentido descendente, una pluralidad de asientos -6- en los que viene a acoplarse un saliente o chaveta -7-

27

fija al vástago -3-.

El manguito -4- presenta un escalón anular -8-, sobre el cual se ha formado circunferencialmente unas muescas -9-, radiales respecto al eje de la suspensión y angularmente equidistantes entre sí.

Con la referencia -10- se ha indicado una palanquilla de accionamiento, fijada radialmente a un anillo -11- que es coaxial al manguito -4- y que se apoya contra el escalón -8-. El anillo -11- está provisto de un saliente -12-, apto para insertarse en una de las muescas -9-.

En el extremo superior del manguito -4- se encuentra centrado un anillo -13-, contra el que se apoya uno de los extremos del resorte -14- de la suspensión -2- y que, por el lado opuesto, se aplica contra un platillo -15-, solidario del capuchón -1-. Con -16- se ha indieado, finalmente, un resorte helicoidal interpuesto entre los anillos -13- y -11-, y apto para actuar sobre este último para mantenerlo apretado constantemente contra el escalón -8-.

La variación de la carga estática con el dispositivo descrito tiene lugar de la manera siguiente. Se acciona la palanquilla -10- a fin de arrastrar en rotación el manguito y llevar la chaveta -7- a acoplamiento con uno de los asientos -7-, correspondiente a la carga estática deseada. La palanquilla -10- puede ser devuelta a la posición donde no crea molestias para el usuario, elevando simplemente el anillo -11- contra la acción del resorte -16- y haciéndolo girar en la dirección deseada.

En la puesta en práctica de la invención son posibles numerosas modificaciones y variantes que se hallan comprendidas, todas ellas, dentro del ámbito de las siguientes reivindicaciones.

- . -

N O T A

Se reivindica como objeto del presente modelo de utilidad:

1. Dispositivo para la variación de la carga estática en suspensiones para motociclos, de la clase que comprenden un par de elementos guiados telescópicamente uno dentro del otro y un resorte apoyado por sus extremos opuestos contra topes solidarios de uno y otro de dichos elementos, uno de cuyos topes está constituído por un manguito apto para ser hecho girar coaxialmente a un elemento telescópico y está provisto de medios para su emplazamiento axial en función de la posición angular asumida, caracterizado esencialmente por el hecho de que el manguito presenta periféricamente una pluralidad de muescas, y sobre él se encuentra soportado un par de elementos de anillo, uno de los cuales está provisto de una palanca radial y de un saliente apto para penetrar en una de las muescas, en tanto que el otro sirve de apoyo para el resorte de la suspensión, entre cuyo par de anillos se encuentra dispuesto un resorte para el acoplamiento del saliente en la muesca res-

183361 27 EN

pectiva.

2. Dispositivo para la variación de la carga estática en suspensiones para motociclos, según la reivindicación 1, caracterizado por el hecho de que el manguito presenta una formación en escalón en la cual se hallan formadas las muescas, y el anillo provisto de la palanca se encuentra apoyado sobre este escalón.

3. Dispositivo para la variación de la carga estática en suspensiones para motociclos.

La presente memoria descriptiva consta de seis hojas foliadas escritas a máquina por una sola cara.

Barcelona, 27 de enero de 1973

S.E.B.A.C., S.p.A.

p.a.

S. E. B. A. C. S. P. A. 183361 HOJA ÚNICA

27 ENE 1973

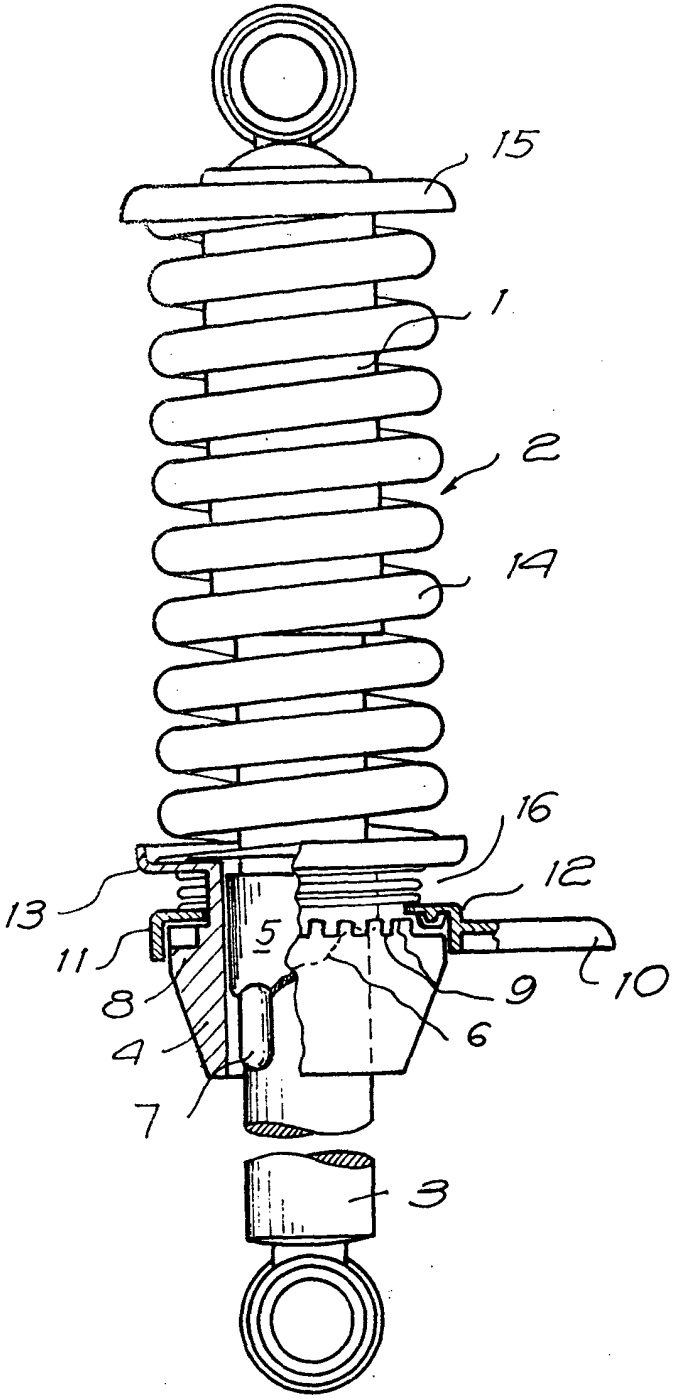

Barcelona, 27 de enero de 1.973
p.a.