20-5-74

183896

16 SET

SECCION TECNICA
CLASIFICACION I. P. C.
CLASE B 62
SUBCLASE B

MODELO DE UTILIDAD

por 20 años

A favor de JANE, S.A., sociedad mercantil española, domiciliada en BARCELONA, Cartagena, 203. - - - - - por: "COCHE-SILLA INFANTIL PERFECCIONADO". - - - - -

MEMORIA DESCRIPTIVA

El presente modelo de utilidad se refiere a un coche-silla infantil perfeccionado del tipo plegable que resulta ventajoso con relación a los conocidos porque proporciona al niño gran comodidad, su constitución no es complicada por lo que su fabricación es económica, a pesar de lo cual tiene extraordinaria solidez. Es ligero, lo que facilita su traslado y el manejo en las operaciones de plegado y desplegado que, además, pueden efectuarse con una sola mano al tener la

otra ocupada, por ejemplo, sosteniendo al niño o algún objeto.

A tenor de todo ello, el coche-silla de que se trata se particulariza por el hecho de comprender dos brazos laterales a los que en un extremo está unido el eje de las ruedas delanteras, en tanto que por la extremidad opuesta tales brazos se articulan a las ramas del manillar en U y a otros dos brazos laterales a los que está vinculado el eje de las ruedas traseras y articulado un bastidor en U de base del oportuno asiento laminar flexible, a cuyo bastidor se articulan dos tirantes laterales articulados a las ramas del manillar.

Con el fín de facilitar la explicación, se acompaña a la presente memoria descriptiva dos hojas de dibujos en las que se ha representado un caso práctico de realización, el cual se cita sólo a título de ejemplo no limitativo del alcance del presente modelo de utilidad.

En dichos dibujos:

La figura 1 es una vista en perspectiva que ilustra el coche-silla desplegado en la posición de empleo.

La figura 2 representa en alzado lateral una fase muy avanzada de plegado del coche-silla.

La figura 3 permite apreciar el coche-silla plegado en perspectiva.

De conformidad con los dibujos, el coche-silla infantil perfeccionado que se describe consta de dos brazos laterales -1- a los que en un extremo está debidamente unido el eje de las ruedas delanteras -2-,

en tanto que por la extremidad opuesta dichos brazos se articulan al manillar -3- por mediación de dos bridas en U -4- y -5- respectivamente unidas en cada lateral a los brazos -1- y a las ramas del manillar -3- y atravesadas por sendos ejes laterales sobre los que se articulan, además, otros dos brazos -6- a los que se halla vinculado el eje de las ruedas posteriores -7-. A una zona intermedia de tales brazos -6- se articulan por medio de una brida en U -8- las ramas de un bastidor en U -9- a las que en puntos delanteros se articulan respectivos tirantes -10- articulados a través de una brida -11- a las ramas del manillar -3-. El expresado bastidor -9- actúa de base de un asiento -12- de lona o equivalente flexible y resistente, sujeto al tramo medio de dicho bastidor en U y a un travesaño -13- dispuesto entre las ramas del manillar -3-.

El coche-silla puede adoptar una posición desplegada de empleo, en la que los brazos -1- y -6- de cada lateral están extendidos y los brazos -1- y las ramas del manillar -3- se sitúan en prolongación prácticamente sobre una línea recta y en tales brazos y ramas se apoyan los tirantes -10- con interposición de dos tacos elásticos -14- y -15- respectivamente unidos a los expresados brazos -1- y a las ramas del manillar. Dos anillas oblongas -16- que abrazan los tirantes y las ramas del manillar por el extremo de articulación de las mismas y se apoyan en el eje de articulación de estos elementos impiden que el coche--silla se despliegue fortuitamente a cuya trabazón coadyuva una pletina -17- que se articula a uno de los

brazos -6- y tiene un orificio -18- que se dispone encajado sobre un botón -19- solidario de una espiga sujeta a una de las ramas del bastidor en U -9-. Sobre el extremo del eje de articulación de la pletina -17- al brazo -6- está ensartado un anillo elástico -20- que permite separar un tanto la pletina del brazo para encajar su orificio -18- sobre el botón -19- y para desencajarlo y tiende a mantener a la pletina en dicha posición de encaje.

Después de desbloquear el coche-silla, retirando para ello las anillas -16- de manera que no abracen el extremo de articulación de las ramas del manillar y separando el orificio -18- de la pletina -17- con respecto del botón -19-, es posible plegar el conjunto, al efectuar lo cual unas anillas -21- articuladas a los extremos inferiores de los tirantes -10- sobre su eje de articulación con el bastidor -9- actúan como guías para los brazos -1-. En la posición de plegado, se cierra el compás formado en cada lateral por los brazos articulados -1- y -6- a los que queda yuxtapuesto el bastidor -9-, a la vez que los tirantes -10- se superponen a los brazos -1- y sobre los tirantes quedan aplicadas las ramas del manillar cuyo tramo medio queda situado encima del tramo medio del bastidor en U -9-, todo ello de manera que el coche-silla ocupa entonces un espacio sumamente reducido. Al tramo medio del expresado bastidor está unida una tira flexible -22- que se hace pasar alrededor del tramo medio del manillar y lleva montada una pieza -23- de un broche de presión que encaja sobre una pieza -24- de dicho broche, unida al bastidor, de manera que

se mantiene la posición plegada del coche-silla y se impide que se despliegue fortuitamente con el fín de trasladarlo, lo que es facilitado por una asa -25- constituida por una tira flexible vinculada al tramo medio del bastidor en U -9-.

El coche-silla comprende dos tiritas flexibles laterales -26- unidas junto al extremo de articulación de los brazos -1- y portadoras de sendas anillas -27- para la colocación de un cinturón de seguridad protector del niño. El coche-silla está preferiblemente provisto de un dispositivo de freno oportuno (no representado) que actúa, de preferencia, sobre las ruedas traseras -7-. Queda previsto que el coche-silla esté dotado de un reposapies, no ilustrado.

El modelo, dentro de su esencialidad, puede ser llevado a la práctica en otras formas de realización que difieran tan sólo en detalle de la indicada únicamente a título de ejemplo, a las cuales alcanzará asimismo la protección que se recaba. Podrá, por tanto, fabricarse el coche-silla de referencia en cualquier configuración y tamaño y con los materiales y medios más convenientes, por quedar todo ello comprendido en el espíritu de las siguientes reivindicaciones.

N O T A

Se reivindica como objeto del presente modelo de utilidad:

1.- Coche-silla infantil perfeccionado, del tipo plegable, caracterizado esencialmente por el hecho de presentar dos brazos laterales opuestos a uno de

cuyos extremos está unido el eje de las ruedas delanteras, en tanto que por el extremo contrario se articulan a las ramas del manillar en U y al propio tiempo a otros dos brazos laterales a los que se halla vinculado el eje de las ruedas posteriores y están articulados en la zona intermedia de estos últimos brazos sendos largueros a los que se articulan respectivos tirantes articulados a las ramas del manillar, todo ello de manera que, en la posición de plegado, los brazos laterales se cierran y a los mismos quedan yuxtapuestos los largueros, a la vez que los tirantes se superponen a los brazos portadores del eje de las ruedas delanteras y sobre los tirantes quedan aplicadas las ramas del manillar.

2.- Coche-silla infantil perfeccionado, según la reivindicación anterior, caracterizado por el hecho de que los largueros quedan unidos frontalmente por un travesaño, con lo que queda formado el bastidor de base del correspondiente asiento flexible.

3.- Coche-silla infantil perfeccionado, según las reivindicaciones 1 y 2, caracterizado por el hecho de que al extremo de los tirantes articulados a los largueros del bastidor de base del asiento se articulan sendas anillas de guía para los brazos a los que está unido el eje de las ruedas delanteras.

4.- COCHE-SILLA INFANTIL PERFECCIONADO.

16 SE

Consta la presente memoria descriptiva de siete hojas mecanografiadas, foliadas, numeradas y escritas por una sola cara, acompañada de dos láminas de dibujos.

Madrid, a 16 SET. 1972

JANE, S.A.

p. a.

MANUEL DE RAFAEL

P. P.

183896

Fig. 1

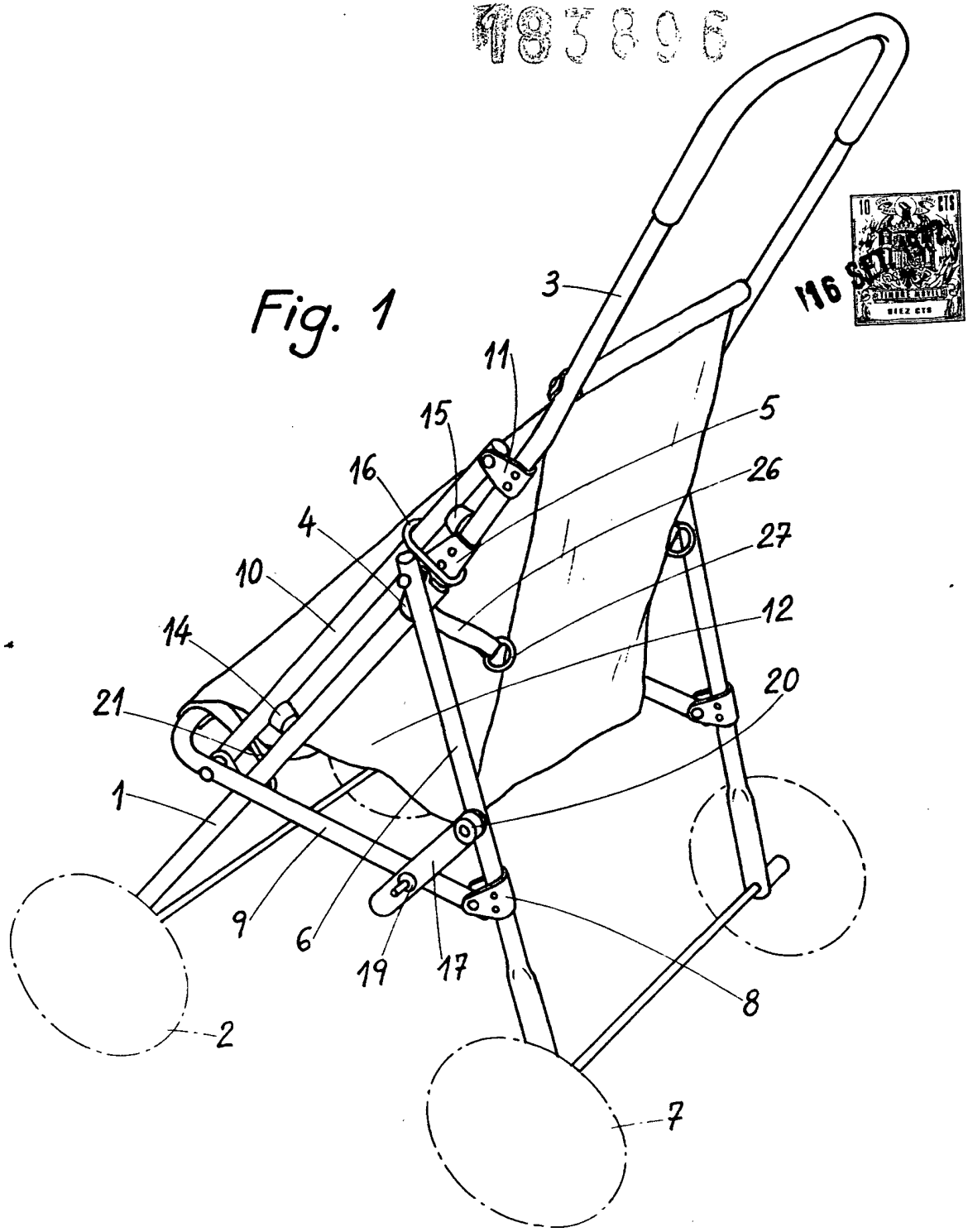

116 SELLO

Madrid 16 de Sepbre. de 1972

MANUEL DE RAFAEL
P. P.

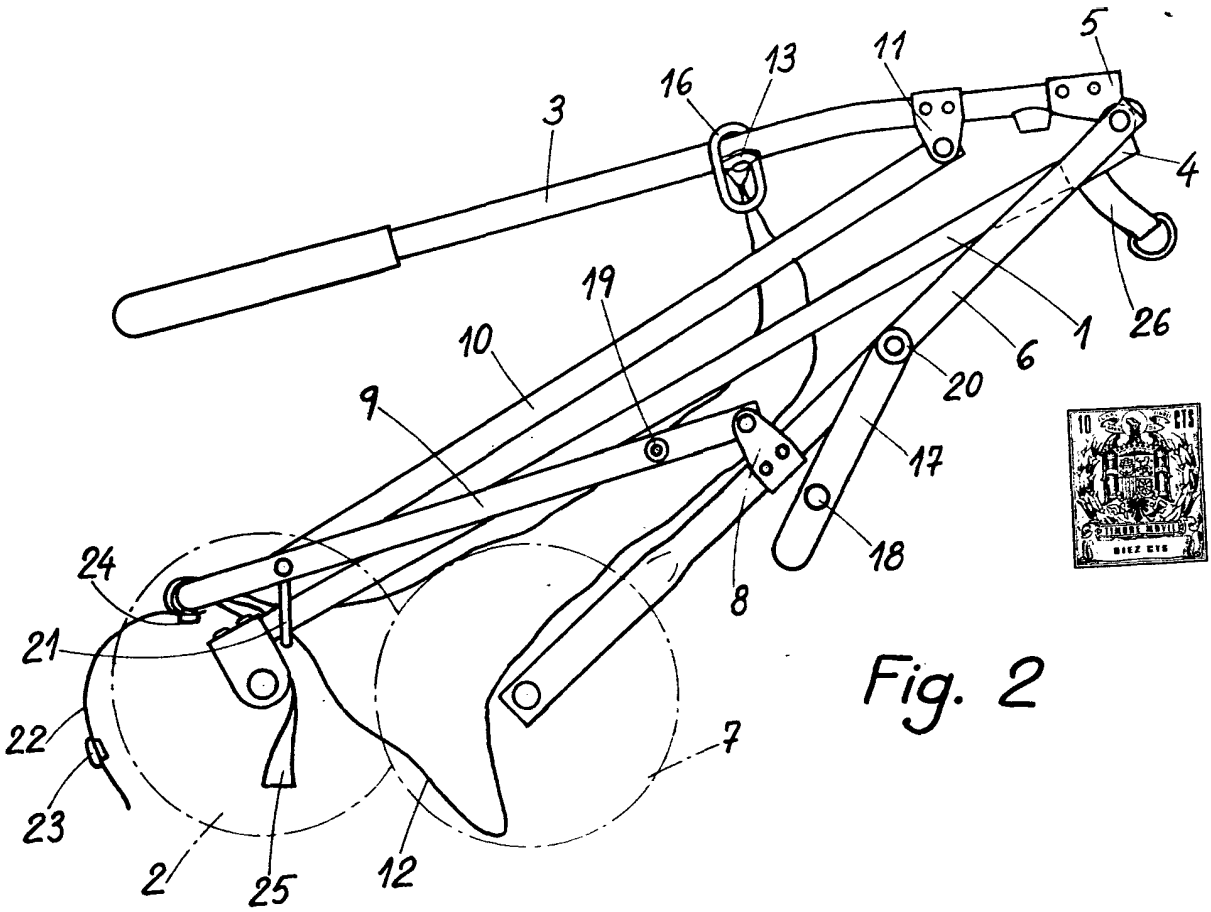

Fig. 2

Fig. 3

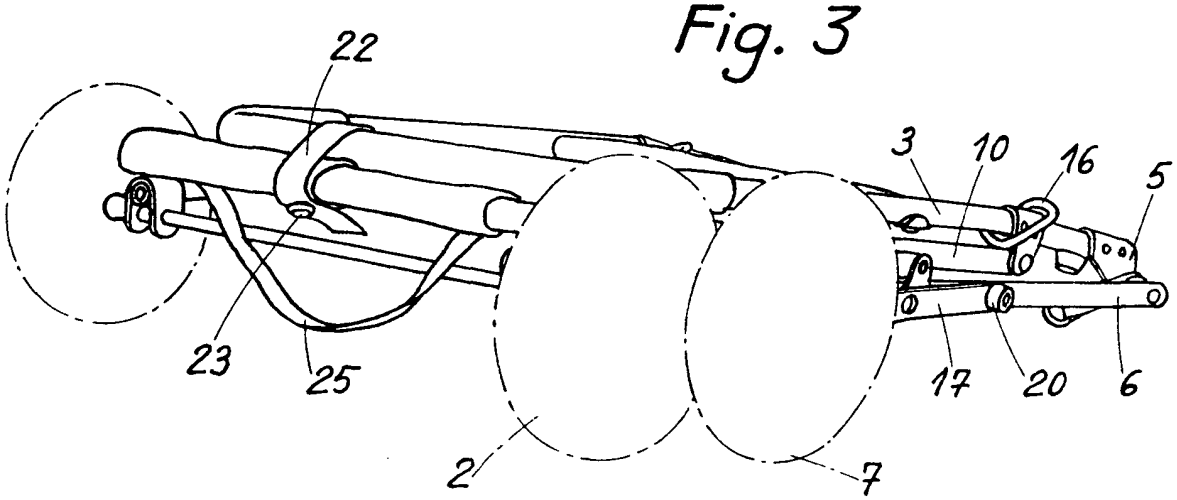

Madrid de Sepbre. de 1972