R-iy-PS.22384/AD

183064

22 JUN 1972

SECCION TECNICA
CLASIFICACION I.P.C.
CLASE D 04 A63
SUBCLASE C H

M O D E L O

D E

U T I L I D A D

a favor de Don Salvador SAMARANCH FREIXA, de nacionalidad española, residente en Barcelona, Calle Maestro Falla, 34, por "PAUTA PARA HACER TRENZADOS".

- . -

MEMORIA DESCRIPTIVA

La presente invención se refiere a una pauta para hacer trenzados, que resulta de gran entretenimiento para niñas y aún mayores.

Las labores con hilos o cordones siempre son muy apreciadas, no solamente como distracción, sino como un medio extremadamente útil para estimular la habilidad manual y la imaginación de la persona que las ejecuta.

De acuerdo con estas premisas se ha ideado la pauta para hacer trenzados objeto de la invención, cuya realización es muy simple y permite, sin embargo, realizar una

22 JUN 1972

183064

gama ilimitada de trenzados.

La pauta para trenzados objeto de la invención consiste esencialmente en un aro dotado en una de sus caras de unas hileras concéntricas de tetones a modo de púas que constituyen medios de retención para las hebras que se trenzan a su alrededor.

Para la mejor comprensión de cuanto queda descrito en la presente memoria, se acompañan unos dibujos en los que, tan sólo a título de ejemplo, se representa un caso práctico de realización del objeto de la invención.

En dichos dibujos, la figura 1 es una vista en perspectiva de la pauta para hacer trenzados; la figura 2 es una vista similar con un hilo situado entre las púas; la figura 3 es una sección diametral de la pauta; y la figura 4 es una vista en planta mostrando el inicio de un trenzado.

La pauta para hacer trenzados descrita consta en los dibujos de un aro -1- dotado en una de sus caras de dos hileras de vástagos salientes -2- a modo de púas. El aro tiene una conformacion a modo de cazoleta invertida (figura 3) y en el borde externo presenta un corte -3- para la retención de un extremo del cabo o cordón -4- con el que se realiza el trenzado.

Se comprende fácilmente que el trenzado se lleva a cabo pasando el cordón -4- por entre las púas -2-, siguiendo direcciones cambiantes y formando dibujos que se entrecruzan caprichosamente, a gusto de la persona que realiza el trabajo, hasta conseguir el trenzado (figura 4).

22 JUL 1972

Los dibujos que pueden realizarse son interminables, combinando formas e incluso distintos colores de hilos. Con esta pauta se desarrolla la habilidad manual de la persona que la utiliza, su sentido estético y la imaginación, por lo que constituye un complemento didáctico de grandes posibilidades.

Por otra parte, la pauta está formada por una sola pieza, preferiblemente termoplástica, de bajo coste de fabricación.

Serán independientes del objeto de la invención los materiales empleados en la fabricación de la pauta, formas y dimensiones de la misma y cuantos detalles accesorios puedan presentarse, siempre y cuando no afecten a su esencialidad.

- . -

N O T A

Se reivindica como objeto del presente modelo de utilidad:-

1. Pauta para hacer trenzados, caracterizada esencialmente por el hecho de que consta de un aro dotado en una de sus caras de unas hileras concéntricas de tetones a modo de púas, debidamente referenciados, y que constituyen medios de retención para las hebras que se trenzan a su alrededor.

2. Pauta para hacer trenzados.

183064 22 JUN 1972

La presente memoria descriptiva consta de cuatro hojas foliadas escritas a máquina por una sola cara.

Barcelona, 22 de julio de 1972

Salvador SAMARANCH FREIXA
p.a.

22

FIG. 1

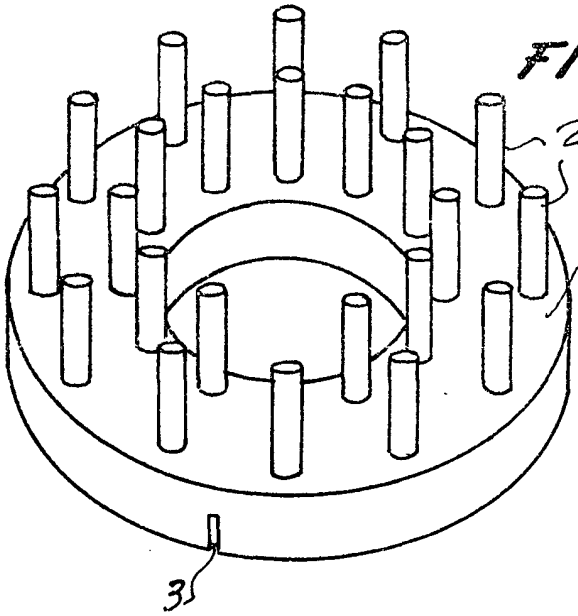

FIG. 2

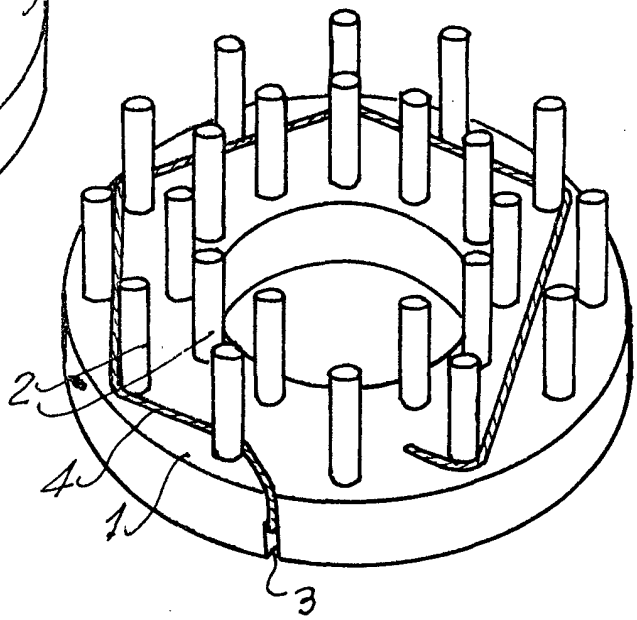

FIG. 3

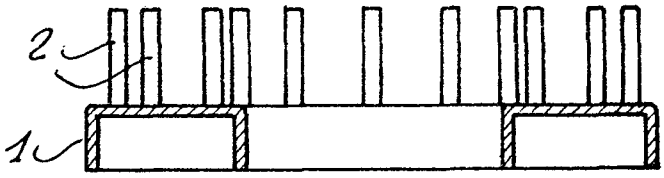

FIG. 4

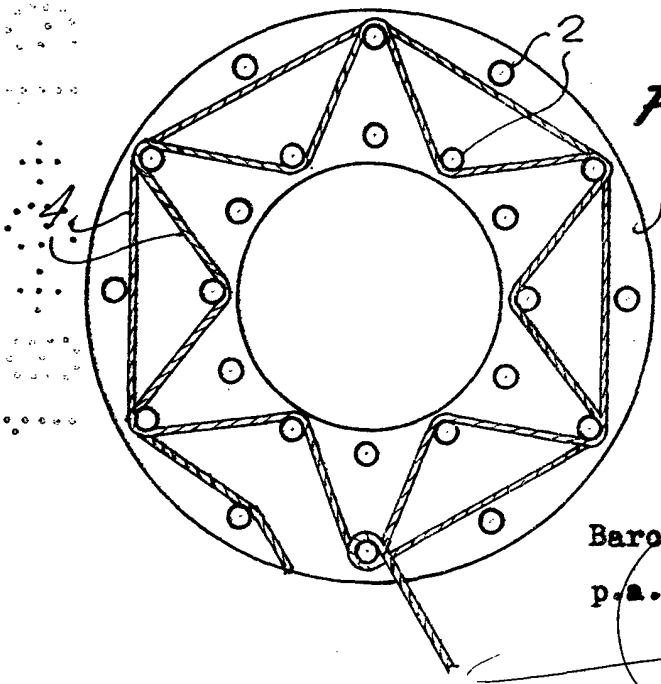

Barcelona, 22 de julio de 1972

p.a.