25-5-74 182820

182820

G 01 W

MODELO

DE

UTILIDAD

por "SONDA PARA COMPROBAR LA HUMEDAD", a favor de Don LUIS BUSSI PICASO, de nacionalidad italiana, con domicilio en BARCELONA; calle Puertaferrisa, nº 15.

= . =

MEMORIA DESCRIPTIVA

El presente modelo de utilidad se refiere a una sonda para comprobar la humedad.

En líneas generales, el modelo en cuestión consta de un dispositivo medidor del grado de humedad existente en la atmósfera o en una corriente de aire; hallándose dicho dispositivo dotado de unas peculiaridades que lo hacen ventajoso ante la práctica con respecto a otras realizaciones conocidas para fines análogos.

Más concretamente, en el citado invento, objeto del presente modelo, se ha ideado una sonda medidora de la humedad, la cual se halla integrada por una carcasa cilíndrica que presenta en el interior de una de sus partes extremas,

forma troncocónica, y un escalonado para el anclaje y apoyo en el mismo de un cuerpo cilíndrico hueco, que comporta igualmente unos escalones circulares situados respectivamente en su parte extrema interior (con respecto a su situación en el interior de la carcasa) y en la zona media interior de su mitad posterior; cuyos escalones son aptos para que en los mismos se fijen por atornillado respectivas piezas soporte, cilíndricas, con orificio central y provistas de faldón cilíndrico, los cuales se encuentran operativamente dispuestos para que en los mismos apoyen unas rejillas cilíndricas concéntricas, entre las cuales se alojan unas sales higroscópicas o elementos de características similares. La pieza soporte que va fijada en el escalón interior del cuerpo cilíndrico, va provista de un tapón.

Queda complementado dicho cuerpo cilíndrico, con la existencia de unos orificios transversales efectuados en su zona media, y con la tapa fijada por atornillado a su base libre sobresaliente.

La carcasa cilíndrica comporta apoyada en su base libre, una pieza soporte del filtro, el cual queda asegurado a dicha carcasa por medio de una abrazadera provista de un zuncho.

El proceso operativo de empleo del dispositivo, consiste en hacer pasar una corriente de aire por la embocadura troncocónica de la carcasa, o sea, a través del filtro de esta, de modo que dicha corriente de aire penetre en el interior del cilíndro formado por las rejillas de disposición cilíndrica y las sales higroscópicas alojadas entre las mismas; saliendo dicho aire, después de atravesar las citadas sales, por los orificios que comporta el cuerpo cilíndrico.

La humedad que comporta el aire es retenida por las sales, constituyéndose el cierre de un circuito eléctrico cuyos bornes van insertos en la pieza soporte interior que comporta el cuerpo cilíndrico, ya que dichos bornes van enlazados por respectivos conductores a las rejillas.

El circuíto, y con él el dispositivo, va completado con un avisador visual que marcará el grado de humedad existente en las sales.

Con el fin de facilitar la explicación, se acompaña a la presente memoria descriptiva de una lámina de dibujo en la que se ha representado un caso de realización que se cita a título de ejemplo.

En el dibujo:

La figura única presenta una vista en sección longitudinal del modelo, pudiéndose apreciar en su realización, una carcasa cilíndrica -1-, la cual comporta en una de sus bases un elemento soporte -2-, sobre el que se halla un filtro -3-, fijado al elemento soporte por medio de la abrazadera -4- provista del zuncho -5-. Dicha carcasa presenta en la parte interior extrema donde apoya el elemento soporte, un entrante troncocónico -6-, constitutivo de los escalones -7- y -8-, operativamente constituidos para que en el escalón -7- apoye el cuerpo cilíndrico -9-, cuyo interior comporta los escalones -10- y -11- a los que van fijados las piezas soporte -12- y -13-, provistas de los respectivos faldones -14- y -15- aptos para que en los mismos queden acopladas las rejillas cilíndricas -16-, entre las que se alojan las sales higroscópicas -17-, cuya función es la de absorver la humedad. En la pieza soporte -12-, y fijando a una de las rejillas a la misma, existe el tapón -18-. Dichas piezas soporte van

fijadas por atornillado.

En el extremo libre del cuerpo cilíndrico -9-, existe la tapa -19-, fijada por atornillado.

Insertos en la pieza soporte -12-, se encuentran los bornes -20- de un circuito eléctrico, los cuales van provistos de unos conductores fijados a las rejillas -16-.

Los orificios -21- que comporta el cuerpo cilíndrico -9-, son útiles para facilitar el paso al exterior de la corriente de aire que se proyecta en el interior del conjunto formado; siendo absorbida la humedad que lleva dicha corriente de aire por las sales higroscópicas, en función de las cuales se ponen en contacto los dos bornes.

El modelo, dentro de su realización, puede ser llevado a la práctica en otras formas de realización que difieran en detalle de la indicada a título de ejemplo en la descripción y a las cuales alcanzará igualmente la protección que se recaba. Podrá, pues, construirse en cualquier forma y tamaño, con los materiales más adecuados, por quedar todo ello comprendido en el espíritu de las reivindicaciones.

= . =

N O T A

Descrito el objeto y utilidad de la presente invención, lo que se declara como no divulgado ni practicado en España, comprende las siguientes reivindicaciones:

1ª.- Sonda para comprobar la humedad, caracterizada esencialmente por el hecho de comprender: una carcasa cerrada que presenta en el interior de una de sus partes extrema, un estrechamiento troncocónico, en cuya base mayor apoya un soporte sobre el que va colocado un filtro, fijado mediante

una abrazadera provista de zuncho, porque dicha carcasa presenta en su interior un escalonado para anclaje y apoyo de un cuerpo de igual configuración interior que la carcasa, cuyo cuerpo presenta unos taladros transversales, y en su interior un escalonado para la fijación por atornillado de unas piezas soporte provistas de faldón circular para apoyo en los mismos de unas rejillas cilíndricas concéntricas, entre las que se encuentran unas sales higroscópicas; yendo la pieza soporte más interior provista de un tapón, y porque el cuerpo antes mencionado comporta en su extremo libre una tapa fijada por atornillado, yendo insertas en dicha pieza soporte los bornes de un circuíto eléctrico, y además porque al hacer pasar una corriente de aire por el interior del conjunto formado, la humedad que comporta dicho aire es retenida por las sales higroscópicas, las cuales establecen el contacto entre los dos bornes, cuya diferencia de potencial, o sea, grado de humedad de las sales, es marcado en un avisador acoplado al circuito.

2ª.- Sonda para comprobar la humedad.

Según se describe y reivindica en la presente memoria descriptiva que consta de cinco hojas foliadas y escritas a máquina por una sola de sus caras, acompañadas de los dibujos reglamentarios.

Madrid, a

p. a. 1 AGO. 1972

JAIME ISERN

mt.

Dn. Luis Bussi Picaso 182820 Hoja única

1 AG

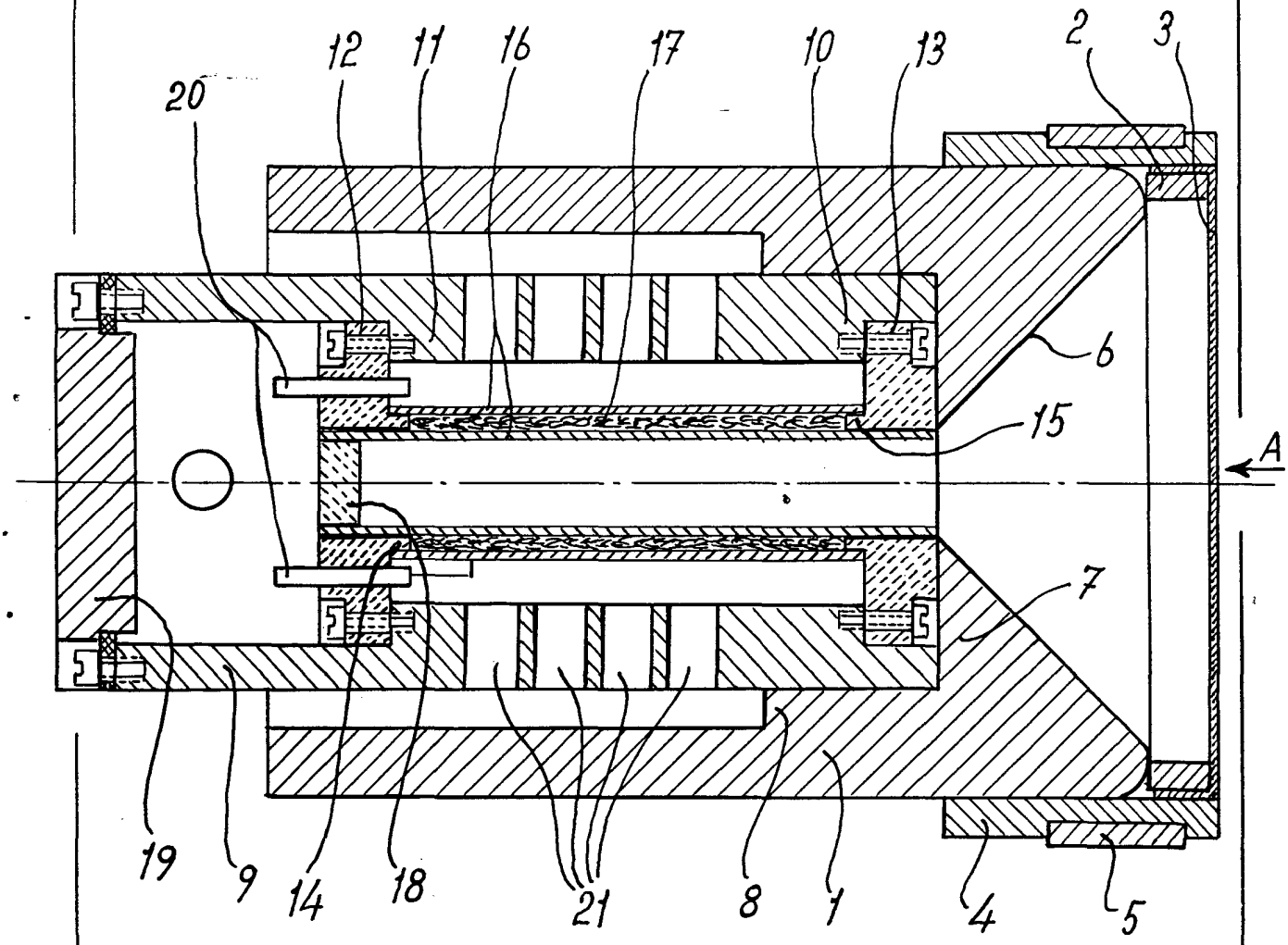

Madrid, a 1 AGO. 1972

p.p.