27-5-74

182176

MEMORIA DESCRIPTIVA

correspondiente a la solicitud de concesión de un

MODELO DE UTILIDAD

SOLICITANTE: D. ESTEBAN CUCHILLOS ILARRE., de nacionalidad española.

RESIDENCIA: Polígono Industrial Malpica, C/ C. Nave,15 .-ZARAGOZA-.

ENUNCIADO: " LAVAVAJILLAS DE JUGUETE ".

Prioridad: Patente ..... n.º ..... del .....

Z/lg.2.092

La presente memoria descriptiva tiene como fin la declaración del objeto sobre el que ha de recaer el privilegio de explotación industrial y comercial, exclusivo en el territorio nacional, de un Modelo de Utilidad, de acuerdo con la vigente Legislación, que, como el enunciado indica, se trata de " LAVAVAJILLAS DE JUGUETE ".

Consiste el juguete preconizado en un lavavajillas mecánico que dispone de un zócalo inferior en el que está alojado el motor de accionamiento así como las pilas de alimentación. Sobre este zócalo se solidariza una carcasa o armario provisto de una puerta frontal abatible por su borde inferior, abisagrado al zócalo. La encimera posee una zona realzada posterior donde está situado el interruptor del circuito eléctrico del motor y de una lámpara piloto, así como varios mandos simulados.

En la cavidad del mueble se aloja un recipiente provisto en su base de elementos de encastre respecto al zócalo. Su fondo posee diversos resaltes para soporte de las piezas de vajilla y en su centro un disco con aletas cuyo eje atraviesa al recipiente para acoplarse al transmisor del giro del motor.

Con esta disposición se puede emplear agua, que será removida por el disco, aumentando la similitud con el aparato real y causando las delicias del mundillo infantil.

Para comprender mejor la naturaleza del presente invento, en el plano adjunto hacemos una representación esquemática de su utilización, no siendo en absoluto limitativa y susceptible por ello de las modificaciones accesorias que no alteren las características esenciales.

La figura 1 representa una vista frontal del ju

guete.

La figura 2 corresponde a la sección indicada en la figura anterior mostrando el perfil del juguete y la disposición interior de los diversos órganos y elementos correspondientes.

Detalles referenciados :

1º.- Zócalo inferior.

2º.- Recipiente desmontable.

3º.- Puerta abatible.

4º.- Interruptor.

5º.- Mandos simulados.

6º.- Lámpara piloto.

7º.- Encimera.

8º.- Disco con paletas.

9º.- Acoplamiento.

10º.- Motor.

11º.- Transmisión.

12º.- Pila/s eléctrica/s.

13º.- Elementos de encastre.

14º.- Resaltes interiores del recipiente.

En la zona inferior del juguete preconizado hay un zócalo (1) que aloja al motor de accionamiento (10) y a la/s pila/s eléctrica/s (12). Sobre el zócalo se solidariza un armario provisto en su cara frontal de una puerta (3) abatible por su borde inferior -ver figura 2- que está abisagrado al zócalo.

La cubierta o encimera (7) presenta una zona realzada en su parte posterior en cuya cara frontal están instalados varios mandos simulados (5) y un interruptor real (4). A su vez, en el interior de este realce hay una lámpara piloto (6) que se ilumina en el momento de accionar el interruptor(4

que cierra el circuito eléctrico y pone en marcha al motor(10).

En la cavidad del mueble se aloja un recipiente desmontable (2) que posee en su base unos elementos exteriores (13) -pitones, nervaduras o similares- para encastrar en los correspondientes del zócalo (1) y fijar su posicionamiento. El fondo de este recipiente está provisto de diversos resaltes (14) como soporte de las piezas de vajilla que hayan de ser lavadas.

En el centro de dicho fondo hay dispuesto un disco (8) con paletas cuyo eje, pasante a través de la base del recipiente mediante las correspondientes juntas de estanqueidad, remata en un ensanchamiento para acoplarse (9) al pitón de la transmisión (11) que sobresale del zócalo (1) y que engrana directamente con el piñón del motor (10).

De esta forma el recipiente de la vajilla (2) puede montarse y desmontarse fácil y cómodamente asegurando su posición y acoplamiento con la transmisión que, al accionar al disco de paletas, remueve el agua empleada para la limpieza de la vajilla.

Descrita suficientemente la naturaleza del presente invento, así como su realización industrial, sólo cabe añadir que en su conjunto y partes constitutivas es posible introducir cambios de forma, materia y disposición en cuanto tales alteraciones no supongan variación sustancial del mismo.

El solicitante, al amparo de los Convenios Internacionales sobre Propiedad Industrial, se reserva el derecho de extender esta demanda a los países extranjeros, si fuera posible, reivindicando la misma prioridad de la presente solicitud.

N O T A

27-5-74

182176

El Modelo de Utilidad que se solicita como nuevo en España, por veinte años, de acuerdo con la vigente Legislación, deberá recaer sobre " LAVAVAJILLAS DE JUGUETE ", en todo de acuerdo con las siguientes :

R E I V I N D I C A C I O N E S

1ª.- Lavavajillas de juguete, caracterizado porque inferiormente posee un zócalo que aloja al motor de accionamiento y a la transmisión cuyo eje sobresale del plano superior del zócalo al cual se solidariza un armario provisto de puerta frontal abatible y abisagrada inferiormente a dicho zócalo; la encimera posee una zona posterior realzada en cuya cara frontal dispone de mandos simulados y de un interruptor que cierra el circuito eléctrico del motor al mismo tiempo que ilumina una lámpara piloto; en la cavidad del mueble se aloja un recipiente provisto de medios de encastre con el zócalo, poseyendo en el fondo varios realces soporte de la vajilla y un disco con paletas, para remover el agua, cuyo eje atraviesa a dicho fondo rematando en un ensanchamiento para acoplarse al cuadradillo en que remata el eje de la transmisión engranado con el piñón del motor.

2ª.- " LAVAVAJILLAS DE JUGUETE ".

Según queda sustancialmente descrito en la presente memoria descriptiva que consta de seis hojas mecanografiadas por una sola cara acompañada de sus correspondientes dibujos.

27-5-74

 182176

Madrid , 5 JUL. 1972

El Agente Oficial

MIGUEL FERNANDEZ-LOAYSA PINZON
P. P.

Mod 7

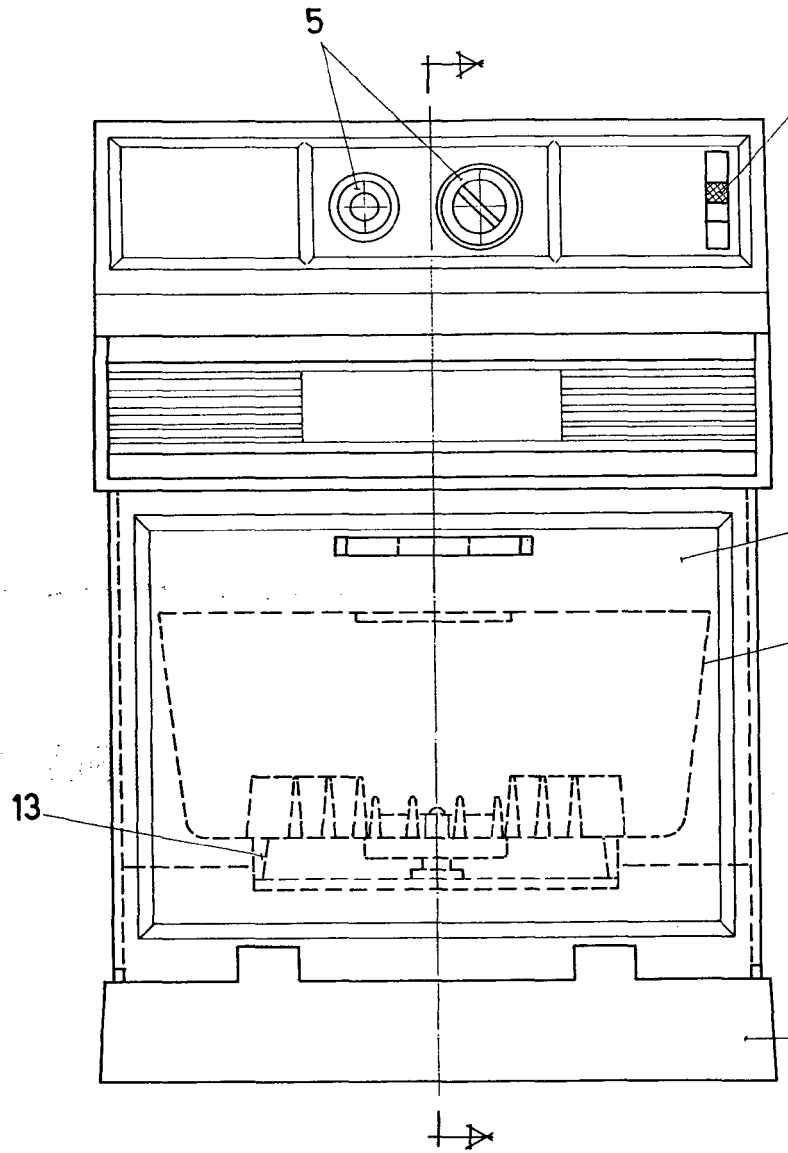

Fig. 1

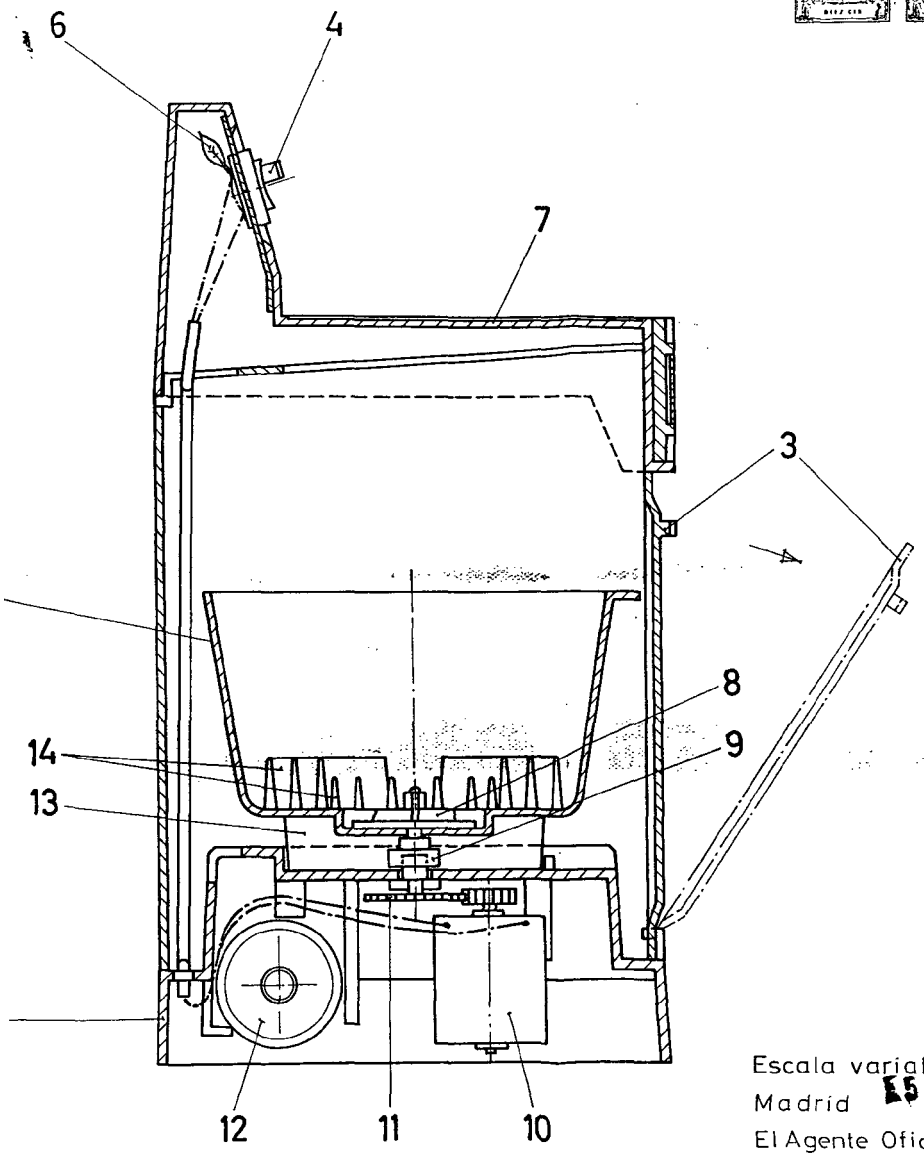

Fig. 2

Escala variable

Madrid 15 JUL. 1972

El Agente Oficial

MIGUEL FERNANDEZ-LOAYSA PINEDO

P. P.