18-10-74

182124

182124

SECCION TECNICA
CLASIFICACION I. P. C.
CLASE B65
SUBCLASE D

M E M E M O R I A D E S C R I P T I V A
D E
M O D E L O D E U T I L I D A D

Por VEINTE AÑOS, a favor de ULTIMOS DESARROLLOS, S.A. con domicilio en Santa Perpetua de Monguda (Barcelona, Cta Senmenat Km. 4'857, por:

"CAJA PORTA-BOTELLINES"

Por la presente solicitud de Modelo de Utilidad la empresa ULTIMOS DESARROLLOS, S.A., reivindica la propiedad sobre una "Caja Porta-Botellines" de diseño especial.

Es de dominio público el elevadisimo consumo mundial de bebidas embotelladas en botellas pequeñas ó botellines, de

capacidad igual ó inferior a un litro los cuales son transportados, antes y después de haber sido consumida la bebida que c contienen, en cajas especiales que reciben distintos nombres: cesetos, cajas, cestos, etc, y que todas ellas tienen caracte risticas mas ó menos semejantes, como son el poder llevar el mismo número de botellines (20 en general), ser de materiales ligaros para facilitar su manejo, ser de dimensiones exteriores normalizadas para facilitar su almacenamiento y transporte y ser de materiales resistentes para prolongar su vida.

Se ha recurrido últimamente, a su fabricación en materiales plásticos gracias aldesarrollo de la moderna maquinaria de inyección, que ha permitido que se fabriquen de un sola pieza.

El esfuerzo mecánico a que están constantemente sometidas estas cajas, tanto en su almacenamiento, lavado, carga autómatica, transporte, almacenaje del detallista consumidor, carga de botellines vacíos, transporte a la factoría, y de nuevo la repetición del ciclo, es al motivo por el que los fabricantes de estas Cajas Porta-Botellines, y sus ususarios están constantemente ideando nuevas formas y estructuras que las hagan, cada vez, más resistentes sin perjuicio de su ligereza.

(Para mejor comprensión del texto que sigue, se acompañan sendos croquis en perfil, planta y corte, cuyos números correspon den a las que, a continuación se indican).

Las cajas de botellines se tranportan y almacenan en pilas colocadas sobre " palletes" y existen máquinas "despalletizadoras" que mediante unas pinzas de grandes dimensiones, van sacando cada una de las tongadas de cajas de botellines, colocadas en la parte superior de las pilas de cajas, hasta acabar con ellas.

Estas "despalletizadoras" aprietan, entre sí, con las grandes pinzas, a las tongadas de cajas, por lo que ss deben reforzar éstas àteralmente para resistir dicho esfuerzo.

En los cuatro costados de cada caja porta-botellines se practican unos refuerzos, (1) y (2), huecos por dentro, obtenidos directamente en el moldeado de la matriz de inyección del material plástico.

Los refuerzos (1) y (2) absorven las presiones laterales que las "despelletizadoras" ejercen sobre las cajas y evitan su aplastamiento lateral.

Los fondos de las cajas porta-botellines presentan una nervadura (3) que tiene como misión facilitar que las cajas encajen en la inferior sobre la que van colocadas.

La sección A - A' del dibujo permite, apreciar claramente la forma hueca por dentro de dichos refuerzos, (1) y (2) y la estructura nervada del fondo (3).

REIVINDICACIONES

PRIMERA.- "CAJA PORTA-BOTELLINES"

caracterizada por ser de materia plástica obtenida por inyección.

SEGUNDA.- "CAJA PORTA-BOTELLINES"

caracterizada por presentar en sus costados laterales unos refuerzos salientes, huecos por dentro obtenidos directamente en el moldeado, con misión de resistir los esfuerzos laterales a que son sometidas las citadas cajas portabotellines cuando en el almacenaje se emplean máquinas "despalletizadoras".

TERCERA.- "CAJA PORTA-BOTELLINES"

caracterizada por presentar sendas nervaduras longitudinales en su fondo para resistir el golpeteo en su manejo.

182124

CUARTA.- "CAJA PORTA-BOTELLINES"

Todo ello tal y como se presenta en la presente memoria que consta de cuatro páginas foliadas y mecanografiadas por un sola cara y plano para su mejor comprensión.

75

Madrid, a

P.A.

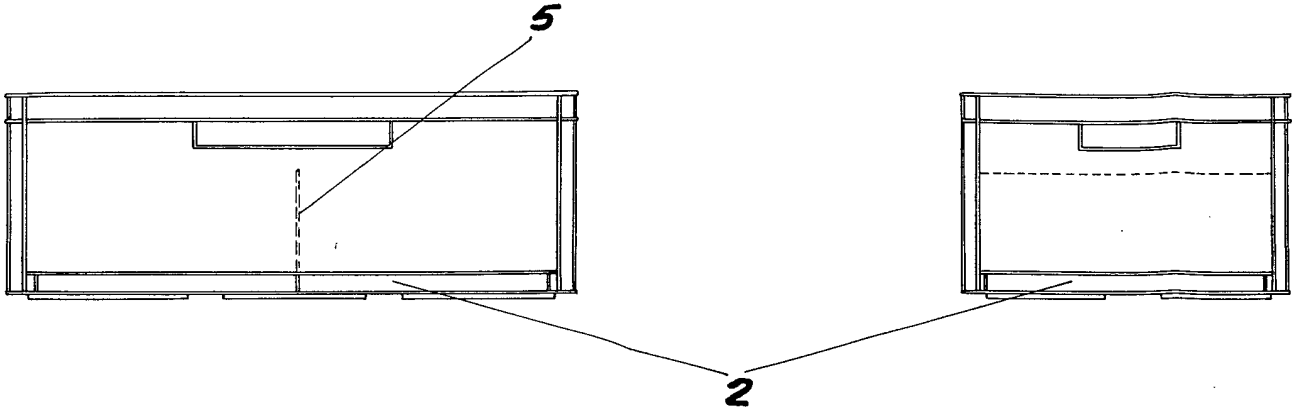

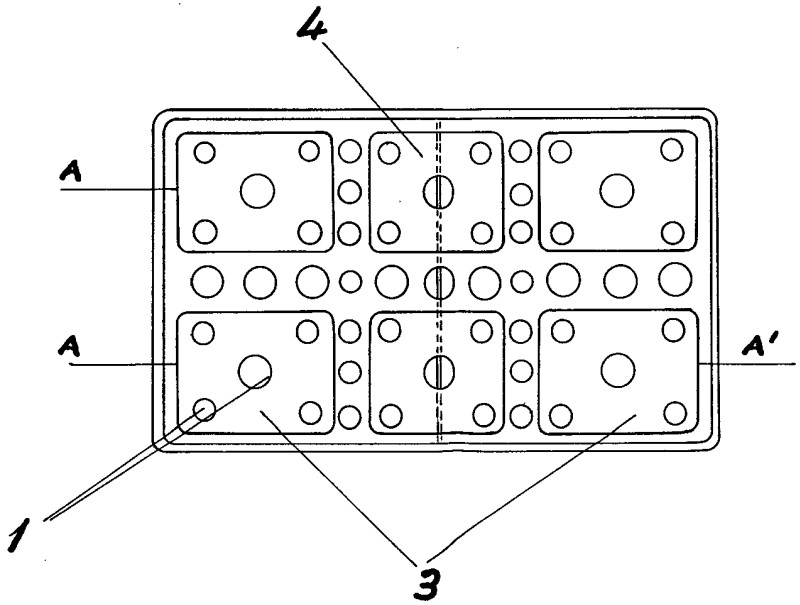

Escala variable

Madrid: