180386

Memoria Descriptiva

Correspondiente a una patente de invención que por veinte años para toda España y sus Colonias se solicita a favor de D.JUAN FERNANDEZ ZAPICO, residente en Bilbao,calle de San Francisco 67, 4º dcha, por

UNA MAQUINA ELECTRO-NEUMATICA PARA RECOGER PUNTOS A LAS MEDIAS Y TODA CLASE DE GENEROS DE PUNTO FINOS.

Con objeto de llegar a una mejor comprensión y claridad en el funcionamiento de la máquina objeto de la presente patente, pasamos a describirla con sujeción a los planos que unidos a la presente memoria se acompañan.

La hoja primera,,figura 1, replesenta la máquina vista en planta; -1- representa la base, que es de chapa, ; -2- escuadras soldadas a la base, con su agujero roscado para el anclaje al zócalo de madera; -3- tornillos de anclaje; -4- zócalo de madera; -5- herraje hembra de la cerradura de la tapa; -6- tirafondos de fijación; -7- herrajes hembra del cierre; -8- tirafondos de fijación;-9- motor electrico;-10- polea motor; -11- tornillos de fijación de la polea;-12- tornillos de cabeza avellanada para la fijación del

5 CENTIMOS 5 CTS ESPECIAL MOVIL

motor a la placa tensora;-13-placa tensora;-14- bulón guía, este tiene un agujero en el centro, para su fijación mediante un tornillo;-15-tornillo de fijación;-16-cable, lo mismo que el -17-; -18- reostato de regulación de la velocidad del motor, con punto muerto y tres velocidades,una de ellas, la máxima recibiendo el voltaje total de la línea, las otras dos con la interposición de una o más resistencias en serie, según la velocidad que convenga, y el punto muerto, interrumpido el circuito, estando por lo tanto en esta posición parada la máquina; el -19- resistencia con tres puntos de contacto para su fácil acoplamiento eléctrico; -20- enchufe hembra, convenientemente fijado; -21- enchufe macho;-22-correa sin fin;-23- polea de la bomba;-24- tornillos de fijación de la polea;-25- soporte accionamiento de la bomba:-26- tornillos de fijación del soporte a la base;-27-eje de la bomba; -28- biela vástago;-29-tuerca de apriete;-30-tapa del cuerpo de bomba;-31- tornillos de fijación del cuerpo de la bomba a la base;-32- tubo de goma que vá de la bomba a la válvula; -33- cuerpo de la válvula;-34- tornillo de fijación de la válvula a la base;-35- tubo de goma que vá de la válvula al racor;-36-racor de salida y entrada del aire;-37-soporte con agujero en el centro para la colocación de la aguja, una vez terminado el trabajo.

La hoja número dos figura 1ª.señala una sección de la máquina por el centro del soporte de la bomba;-1- representa la base;-2- escuadras-;-3- tornillos de anchaje;-4- zócalo de madera; -9- motor eléctrico; -10- polea motor;-11- tornillo de fijación de la polea; -19- resistencia;-20- enchufe hembra; -22- correa sin fin;-23- polea de la bomba;-25-soporte bomba;-26- tornillo de fijación del soporte-38-arandela de latón;-39- arandela Grower;-27- eje de accionamiento de la bomba, roscado en un extremo;-40- rodamientos;-41- casqui-

5 CENTIMOS 5 CTS ESPECIAL MOVIL

180386

lle con agujero roscado para la sujección de los rodamientos, y dos ~~[illegible]~~ chaflanes en medio, para poderlo apretar con la llave;-28- biela vástago;-42- casquillo de distancia;-43- bulón giro de la biela;-29- tuerca de apriete;-44-cuerpo de bomba;-45- membrana de goma;-46- arandela;-47- tornillo de fijación;-48- arandela tope para no dañar la membrana al apretar con la tapa;-30- tapa;-49- racor;-32- tubo de goma; -50- fieltro sujeto al zócalo de madera para no dañar la mesa en que se ponga la máquina;-51- tapa de madera con sus correspondientes herrajes para poder ser cerrada con llave.

La figura segunda de la hoja número dos,muestra la máquina en sección;-33- representa el cuerpo de válvula; -34- dos tornillos avellanados de sujección-52- espiga; -53- tapón de corcho ú otra materia blanda;-54-botón de mando.

La figura tercera de la hoja número dos,muestra la válvulaen planta, representando -33- el cuerpo;-52- la espiga; y -49- racores.

El funcionamiento de la válvula, es el siguiente: El cuerpo 33. vá roscado en a), y sobre esta parte puede deslizarse la espiga -52- que vá roscada tambien en a); esta, será movida por el botón de mando -54- haciendolo girar a derecho o izquierdael cuerpo -33- lleva además un agujero central b)avellanado en la parte superior para poderlo tapar con el tapón -53- cuando está la espiga -52- en posición baja;dos agujeros c),donde ván los racores -49- para que haya comunicación de la bomba con el racor -36-(en esta racor, se colocará el tubo para accionar la aguja), y un agujero d), que es el de escape que solo actuará cuando esté la espiga en posición alta.

La hoja tercera, figura numero uno,muestra la máqui-

5 CENTIMOS 5 CTS ESPECIAL MOVIL

na en alzado,viendola por la parte inversa del lado de accionamiento. -1- representa la base;-2-escuadras,-3-
80 tornillos de anclaje;-4- zócalo,motor eléctrico;-9-, -10-polea del motor; -12- tornillo de fijación del motor; -13- placa tensora con su ranura para poder correr el motor; -23- polea de accionamiento de la bomba;-22- correa sin fin; -16-bulón con chaflán y agujero en elcentro para su fija-
85 ción;-55- chapa inferior con agujero roscado para el tornillo -15- y agujero pasante para el tornillo -56-;-57-tuerca de sujección;-25-soporte;-28- vástago-;-44- cuerpo de bomba; -30- tapa;-29- tuerca de ajuste;-43- bulón giro de la biela; --49- racor;-32- tubo de goma;-33-cuerpo de válvula;-54-
90 botón de mando;-36- racor;-58- tuerca de sujección del racor;-37- soporte;-59- tierca de sujección del soporte;-19- resistencia;-20- enchufe hembra;50- fieltro y -51- tapa.

Esta máquina, funciona mandando una corriente de aire en los dos sentidos, es decir que aprovecha la aspiración y
95 la impulsión para el accionamiento de la aguja.

Su constitución, es la siguiente:Sobre una base esta montada la bomba y el motor eléctrico, con su reostato de punto mureto y tres velocidades, este motor acciona por correa sin fin la bomba, que es de tipo de membrana, te-
100 niendo una válvula para la regulación del aire.lleva además esta máquina su correspondiente tapa que la protege del p ìvo.

Estando descrita la patente, se considera que la misma debe recaer sobre las siguientes

R E I V I N D I C A C I O N E S

105 1a. UNA MAQUINA ELECTRO NEUMATICA PARA COGER PUNTOS A LAS MEDIAS Y TODA CLASE DE GENEROS DE PUNTO FINO,caracterizada por el acoplamiento sobre una base -1- de una bomba y un

5 CENTIMOS 5 CTS ESPECIAL MOVIL

motor eléctrico con su reostato de punto muerto y tres velocidades, accionado el motor por correa sin fin, a la bomba que es de tipo de membrana, teniendo asimismo una válvula para la regulación del aire.

2a. UNA MAQUINA ELECTRO NEUMATICA PARA COGER PUNTOS A LAS MEDIAS Y TODA CLASE DE GENEROS DE PUNTO FINO, caracterizada por la reivindicación primera, y por que el cuerpo de la válvula -33- vá roscado en a) y sobre esta parte puede deslizarse la espiga -52- que va roscada tambien en a), siendo movida a su vez por el botón de mando -54- haciendolo girar a derecha e izquierda. Este cuerpo -33- lleva además un agujero centra b) avellanado en la parte superior, para poderlo tapar con el tapón -53- cuando se encuentra la espiga en posición baja; otros dos agujeros c) donde ván los racores -49-, para establecer comunicación entre la bomba y el racor -36- colocandose en este racor un tubo para el accionamiento de la aguja, y un último agujero d), que es el de escape, y que solo actua cuando está la espiga -52- en posición alta.

3a. UNA MAQUINA ELECTRO NEUMATICA PARA COGER PUNTOS A LAS MEDIAS Y TODA CLASE DE GENEROS DE PUNTO FINO caracterizada por las reivindicaciones primera y segunda, y por que tal como queda descrita, la máquina funciona mandando una corriente de aire en los dos sentidos, es decir que aprovecha la aspiración y la impulsión para el accionamiento de la aguja.

4a. El objeto de la presente patante debe recaer sobre UNA MAQUINA ELECTRO NEUMATICA PARA COGER PUNTOS A LAS MEDIAS Y TODA CLASE DE GENEROS DE PUNTO FINOS.

180386

Tal y como queda descrito en la presente memoria que consta de seis hojas mecanografiadas, escritas por una sola cara y planos que unidos a la misma se acompañan.

Madrid a 16 de Octubre de 1947.

JUAN DE VALL
B.M.

1|2

D. JUAN FERNANDEZ ZAPICO

Este plano consta de 3 hojas.

FIG. 1

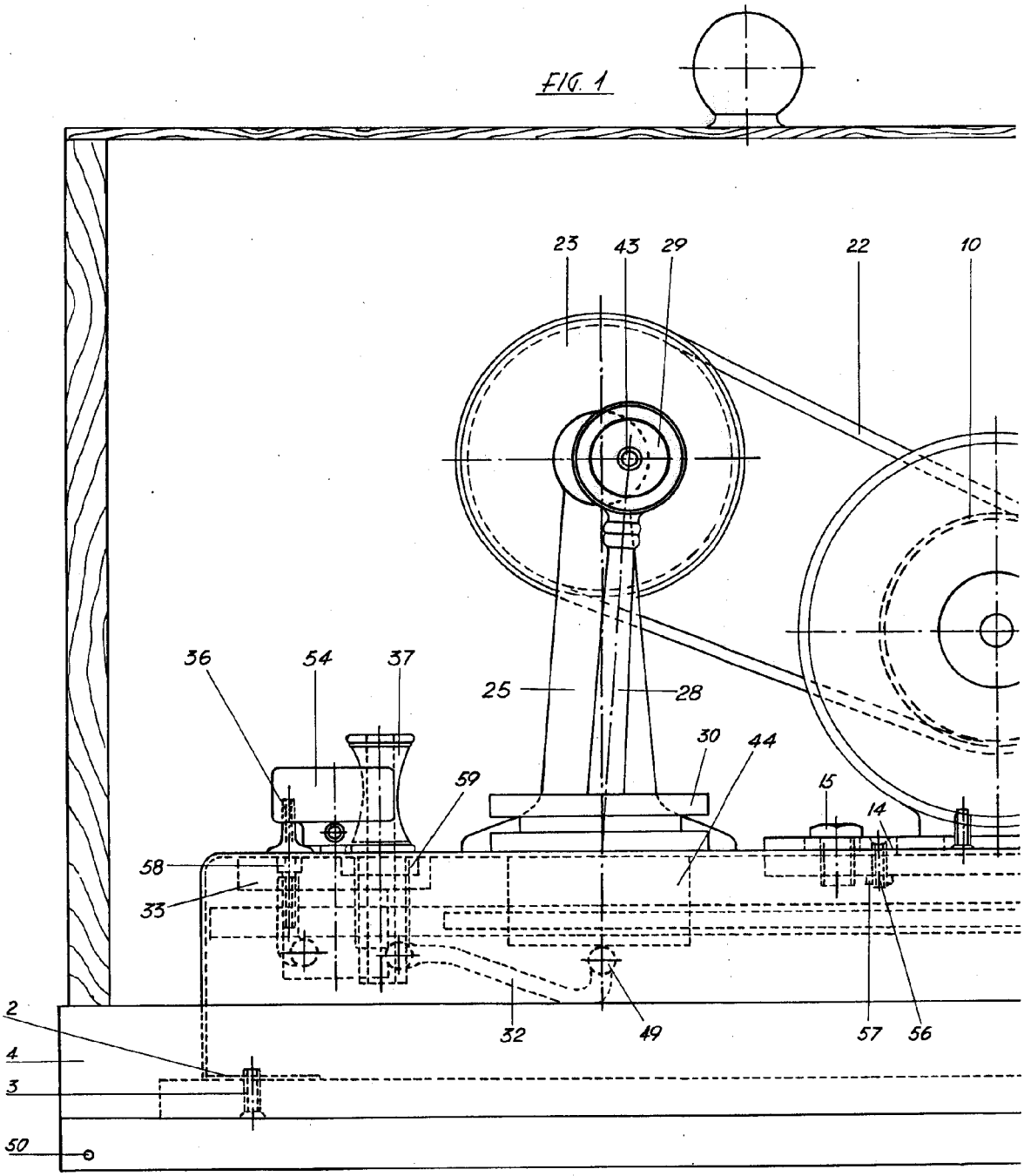

Escala variable

2/2

Este plano consta de 3 hojas.

Hoja nº 3.

FIG. 1

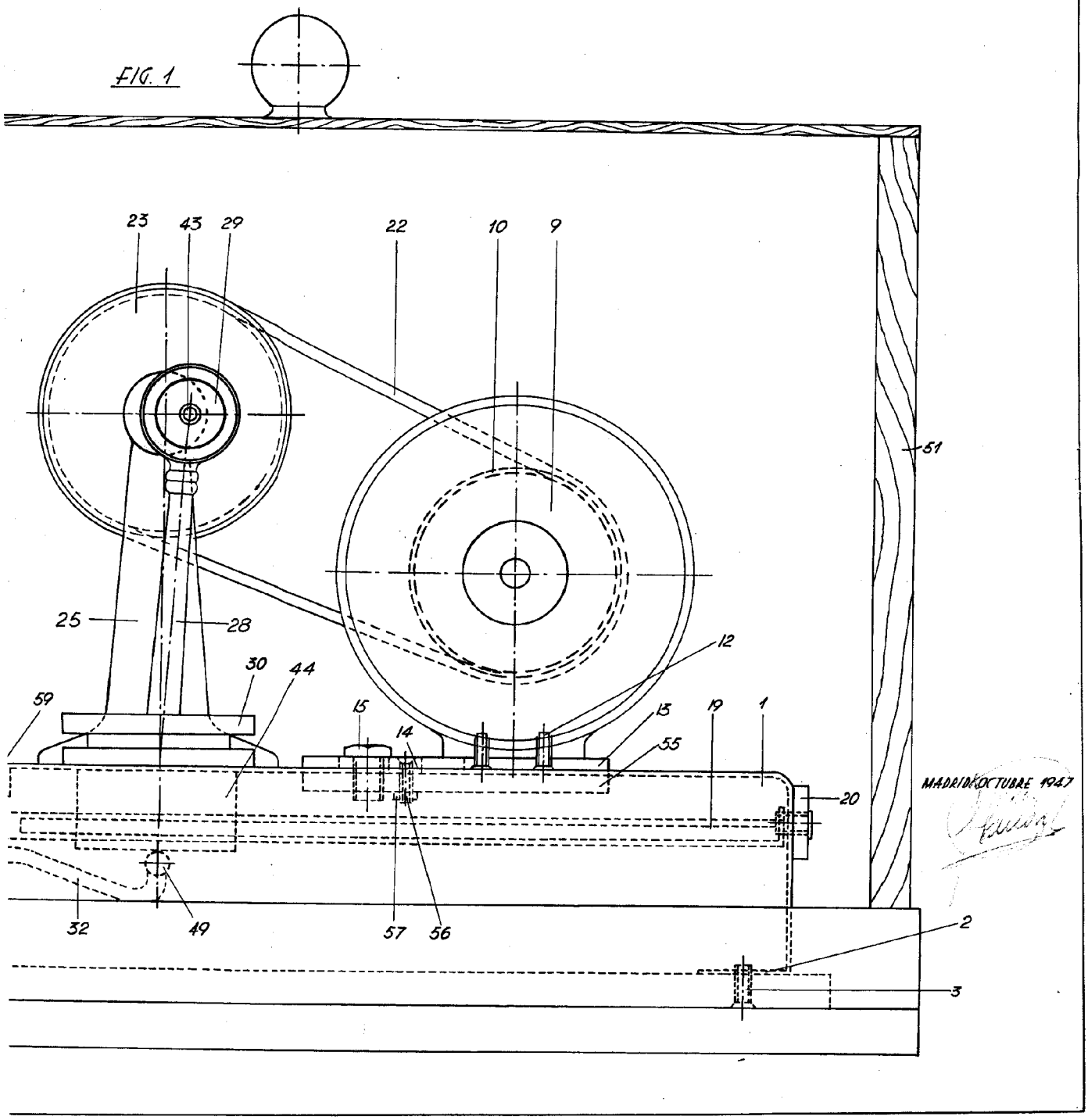

MADRID OCTUBRE 1947

1/2

D. JUAN FERNANDEZ ZAPICO

Este plano consta de 3 hojas.

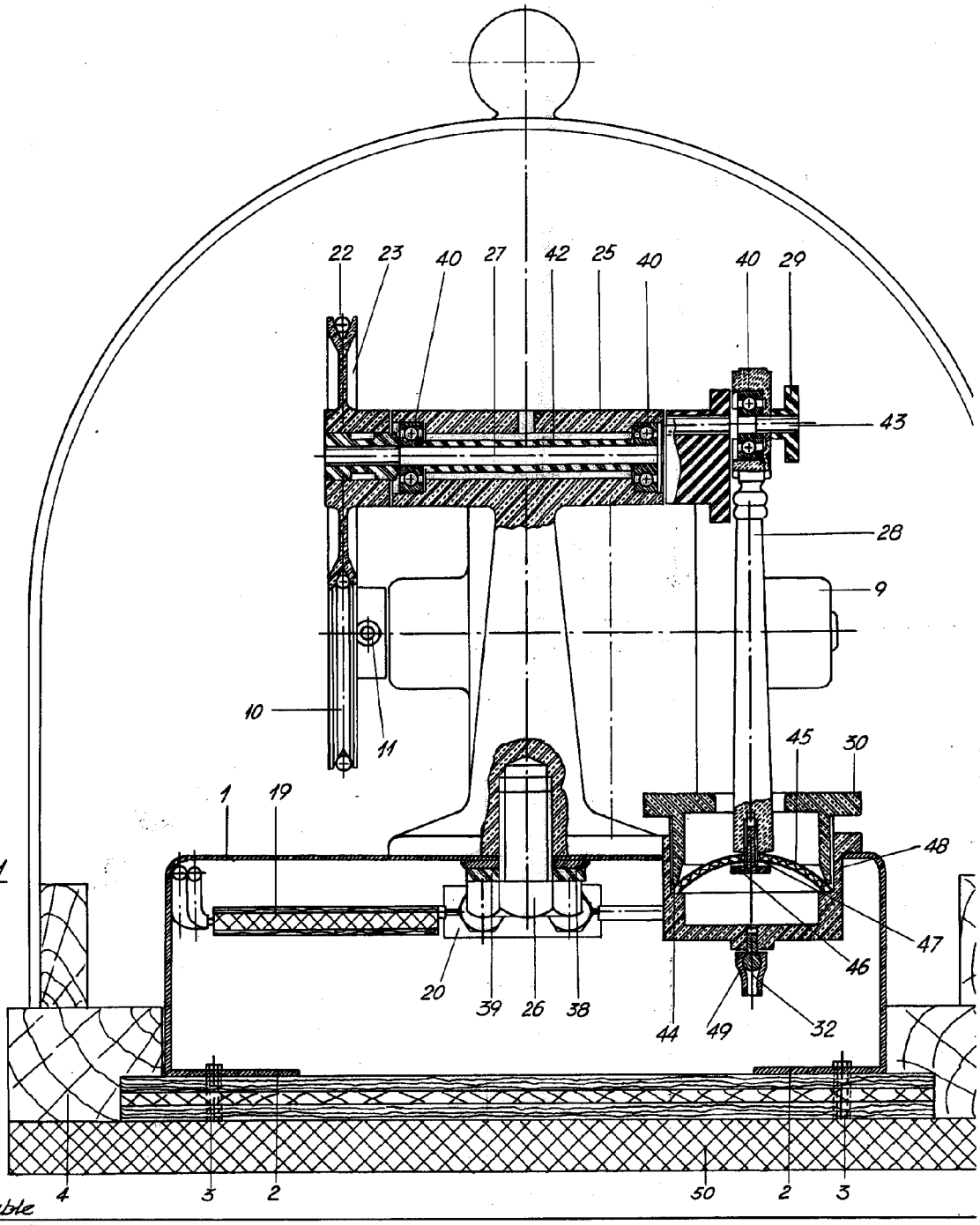

FIG. Nº 1

Escala variable

2/2

Este plano consta de 3 hojas.

Hoja nº 2.

180386

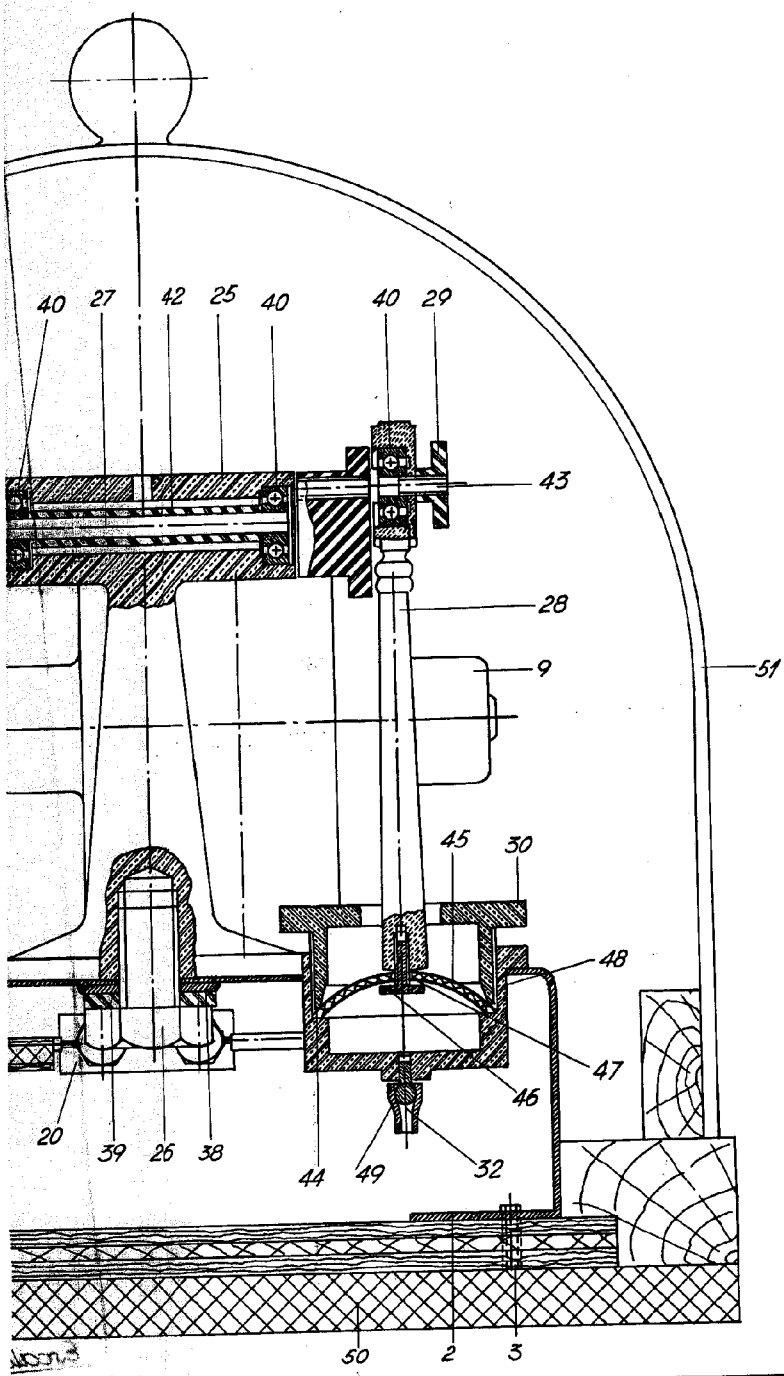

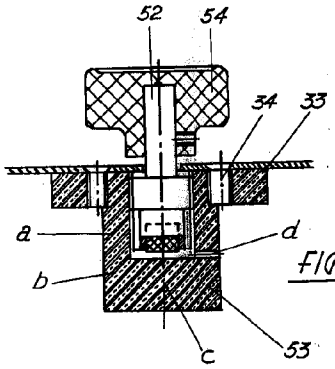

FIG. Nº 2

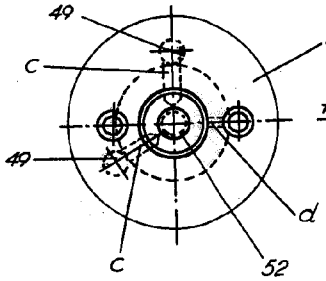

FIG. Nº 3

MADRID 1 OCTUBRE 1947.

1/2

D. JUAN FERNANDEZ ZAPICO

Este plano consta de 3 hojas.

FIG. 1

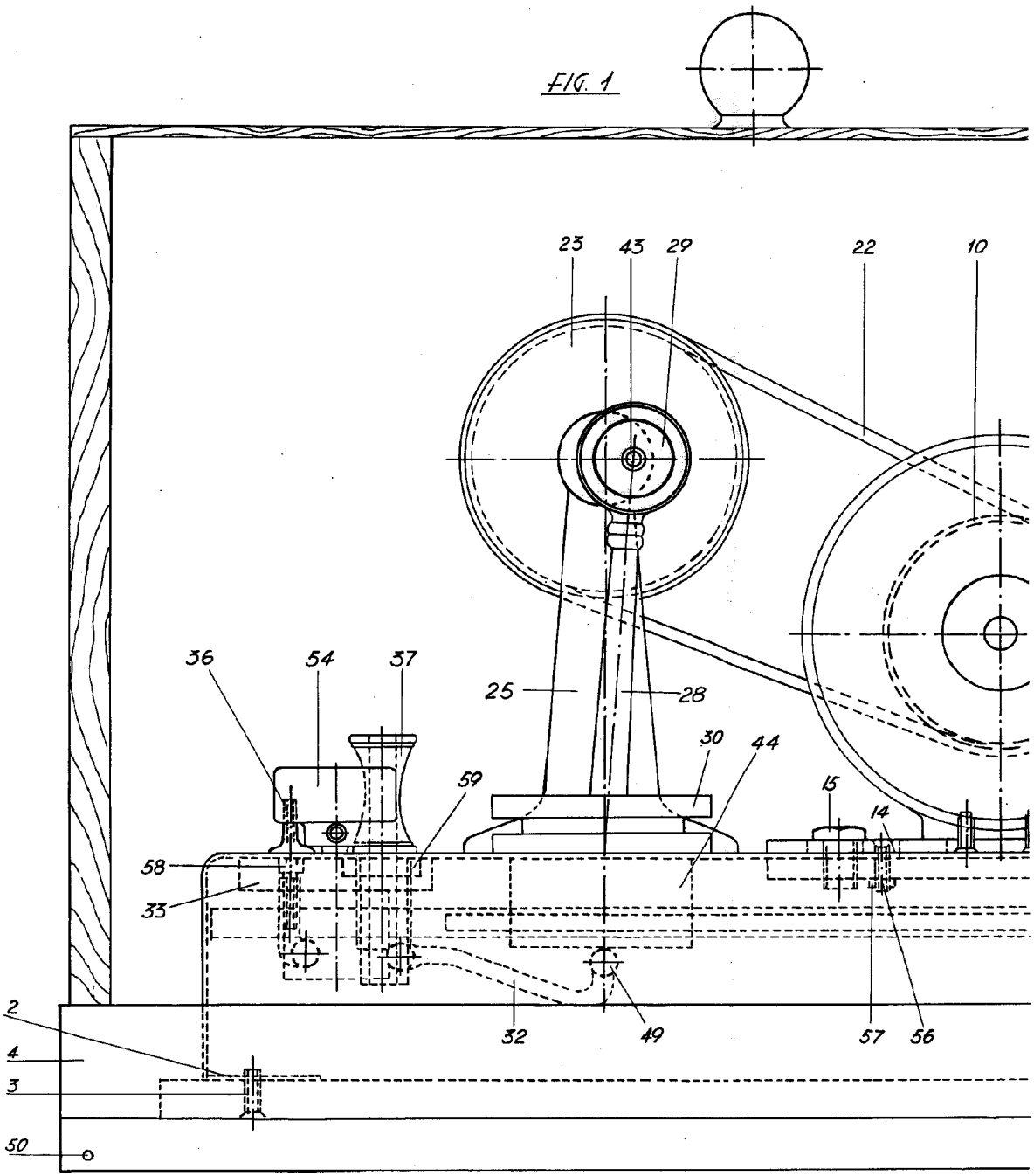

Escala variable

2/2

Hoja nº 3.

Este plano consta de 3 hojas.

FIG. 1

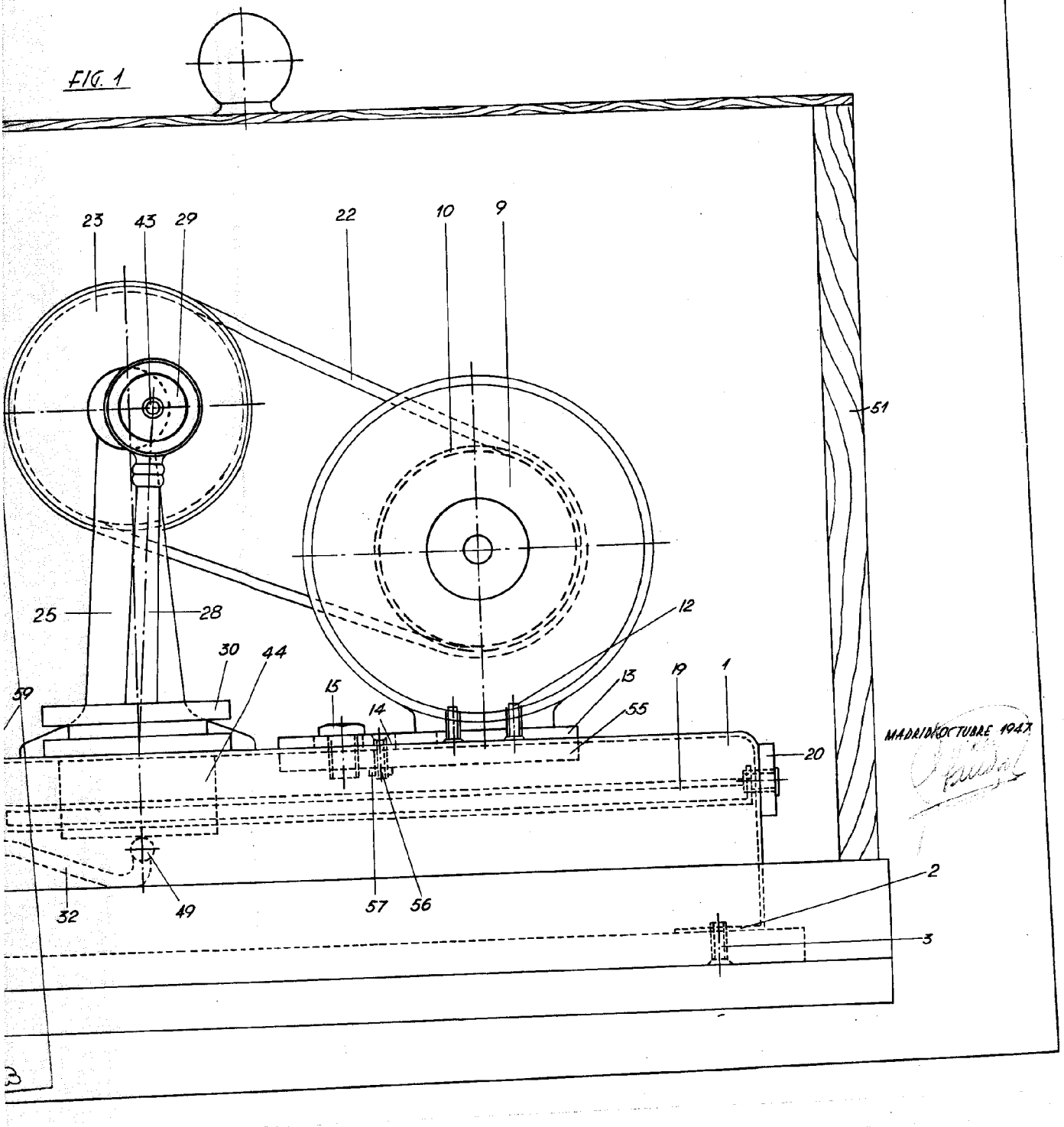

MADRID OCTUBRE 194X