CL.- 19.582

173958

173958

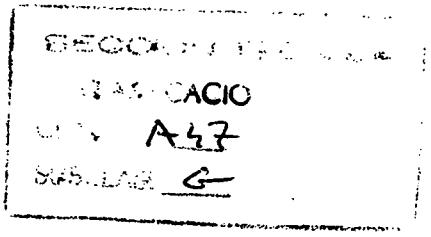

M O D E L O D E U T I L I D A D

por VEINTE años

en España, a favor de Don JOSE JUAN VILA-CORO BARRACHINA, de nacionalidad española, residente en c/ Nuñez de Balboa, nº 85-10 -MADRID-; el cual se refiere a:

" PORTA-VASOS AJUSTABLE "

.---===oOo===---.

M E M O R I A D E S C R I P T I V A

La presente memoria concierne, como su enunciado indica, a la descripción de un nuevo y original artículo: un porta-vasos que presenta - la peculiaridad de ser ajustable, con lo cual en el mismo tienen cabida una amplia gama de los citados recipientes, aunque su diametro difiera en unas proporciones relativamente considerables.

El dispositivo portante propuesto, por su propio fin específico y por las peculiares que le son inherentes y características, constituye -

una interesante aportación que sin duda gozará de gran predicamento y prestigio en el mercado consumidor, al que habrá de aportar una evidente utilidad.

De modo fundamental, el nuevo dispositivo propuesto, se caracteriza por comprender una cinta metálica, idealmente de constitución acerada ó al menos no facilmente deformable, que en un tramo de su longitud comprende una serie de ranuras equidistantes susceptibles de alojar potestativamente un extremo estrechado y desviado con que concluye la parte contraria de la comentada cinta, cuando la misma se enrolla sobre sí misma, formando aproximadamente una circunferencia, que en parte está formada por la superposición de la cinta sobre sí misma.

Con ello, introduciendo el extremo desviado con que concluye la cinta por un lado, en una ú otra ranura, se consigue variar su desarrollo y, en consecuencia, el diametro de la circunferencia que puede conformar el ajuste de sus extremos, que en la posición elegida quedan fijados entre sí y estabilizados, mediante una pequeña pieza corrediza, que a modo de trabilla ó cursor desplazable, puede llevarse voluntariamente por el usuario hasta que monte sobre el tramo en el que la cinta se superpone sobre sí misma, ó sea en las inmediaciones de la parte desviada de uno de sus extremos.

Tal ajuste de diametro útil, permite

llevar el mismo al que corresponda al vaso a -- transportar, que se introduce parcialmente en la especie de abrazadera así obtenida, y en la cual, en dos puntos aproximadamente diametrales, se ha previsto disponer sendos orificios para enganchar en ellos los extremos de una cadenita, a través - de la cual se puede suspender el útil transportador propuesto, por ejemplo, del cuello.

Una vez se haya comprendido con mayor - claridad el conjunto del Modelo, otros detalles y características del mismo, se irán poniendo de manifiesto en el transcurso de la descripción que se da a continuación, en la que se exponen los detalles más particulares del Modelo, como, asómismo, de - los medios que para su puesta en práctica pueden emplearse. Estos detalles se dan a título de ejemplo, haciendo referencia a un caso posible de realización práctica, pero el Modelo, no queda limitado, exactamente , a los detalles que aquí se -- exponen, debiendo ser considerada, por tanto, esta descripción desde un punto de vista ilustrativo y sin limitaciones de ninguna clase.

Una idea más amplia de la invención, la proporciona la descripción siguiente en la que se hace referencia a la lámina de dibujo ilustrativo que a esta memoria se acompaña, en la que de manera un tanto esquemática y exclusivamente por vía de ejemplo, se representan los detalles preferidos por el invento.

En estos dibujos, se usan marcas de refe

rencia semejantes, para indicar piezas, conjuntos ó partes, que se corresponden en las distintas vistas presentadas, cuyas piezas detalle y organización, se definen de una manera específica en el transcurso de la memoria, y después, se concretan en las notas reivindicatorias finales.

En dichos dibujos:

La figura 1ª muestra en desarrollo la cinta mediante la que se conforma la abrazadera.

La figura 2ª representa una perspectiva de la trabilla ó cursor de fijación.

La figura 3ª ilustra una perspectiva del conjunto montado.

La figura 4ª es un detalle parcialmente seccionado de la retención del extremo curvado de la cinta, sobre una de las ranuras que la misma posee en la parte opuesta, apreciandose también la actuación del cursor móvil de estabilización.

Según se aprecia en estos dibujos, la cinta metálica -1- posee en uno de sus extremos la desviación estrechada -1-, capaz de alojarse en cualquiera de las ranuras -3- dispuestas al efecto en la parte contraria, cuando la cinta se superpone sobre sí misma, cerrandose, para formar una circunferencia capaz de retener por ajuste de diametro un vase convencional.

La retención del ajuste del pico -2- en cualquiera de las ranuras -3- la determina el cursor en función de trabilla -4-, una vez deslizado hasta la posición en la cual pueda abrazar ambos

extremos superpuestos de la cinta.

El desplazamiento del conjunto de una a otro lado, se logra mediante la cadenita -5- que se fija en los orificios -6- de la propia cinta.

Se comprenderá facilmente, después de observar los dibujos y la descripción precedente que la actual concepción proporciona una construcción sencilla y efectiva, susceptible de poder ser llevado a la práctica con gran facilidad, asegurando la obtención de una manufactura relativamente barata.

Este detalle de economía adquiere gran importancia si se considera en los términos de una producción en escala, ya que es evidente que el mercado puede absorber en cantidades muy considerables el objeto que constituye la invención y cualquier pequeño ahorro logrado mediante la aportación de ciertas mejoras durante su fabricación, puede adquirir elevadas proporciones.

Se reitera, que en el objeto que constituye el actual Modelo, serán susceptibles de introducirse todas aquellas modificaciones de detalle que las circunstancias y la práctica pudieran aconsejar, siempre y cuando que, con las variantes que se introduzcan, no se cambie, eltere ó modifique la esencialidad del invento descrito.

N O T A

Se declara como de propiedad y novedad para todo el territorio español, el contenido de

las siguientes:

REIVINDICACIONES

1ª Porta-vasos ajustable, que esencialmente se caracteriza por comprender una cinta de constitución idealmente acerada, provista en uno de sus extremos de una pequeña desviación ortogonal estrechada, susceptible de alojarse en cualquiera de las múltiples ranuras existentes al efecto hacia la parte opuesta de la propia cinta, cuando la misma, enrollandose sobre sí misma, se replega circunferencialmente, de modo que el extremo provisto de la pequeña desviación, se superponga sobre el otro, para que aquella penetre en alguna ranura de éste.

2ª Porta-vasos ajustable, que según apartado anterior, caracterizado porque sobre el conjunto de la cinta enrollada sobre sí misma, puede circular impulsada manualmente una pieza a modo de cursor, de sección transversal en "C" aplanada, que realiza las funciones de una trabilla, en el sentido de abrazar los extremos superpuestos de la cinta, en las inmediaciones del engarce que un extremo realiza sobre el otro, para determinar su fijación en la posición de enganche elegida.

3ª Porta-vasos ajustable, según apartados anteriores, caracterizado porque en dos puntos intermedios de la longitud de la cinta, estimados como diametrales para una posición intermedia de acoplamiento de sus extremos, existen sendos orificios en los que se encuentran enganchados los extremos de

una cadenita, a través de la cual puede ser transportado con comodidad el dispositivo portante, - con un vaso encajado por ligera presión en el mismo.

5.- 4ª " PORTA-VASOS AJUSTABLE ".

Todo ello conforme se describe y reivindica en la presente memoria que consta de SIETE - hojas escritas a máquina por una sola de sus caras y dibujos que la ilustran.

Madrid a 6 de Noviembre de 1.971

E. GONZALEZ VACAS
P. P.

D. JUAN JOSE VILA-CORO BARRACHINA HOJA UNICA

Fig. 1ª

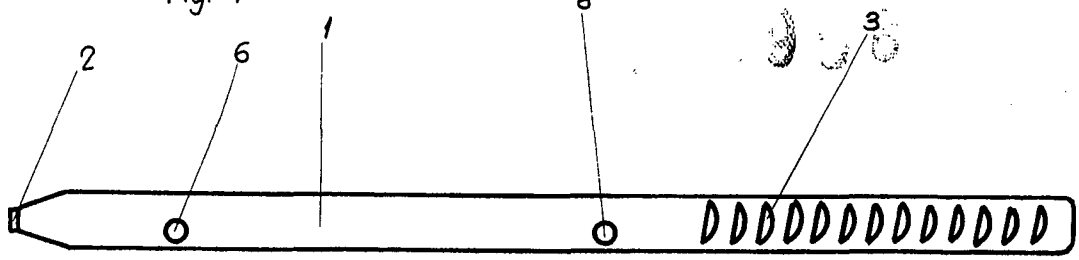

Fig. 2ª

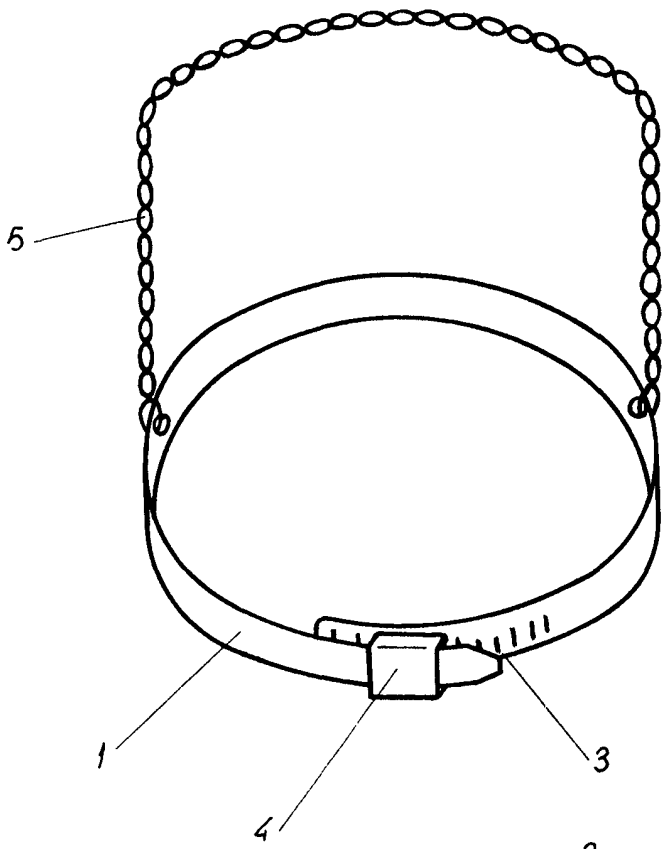

Fig. 3ª

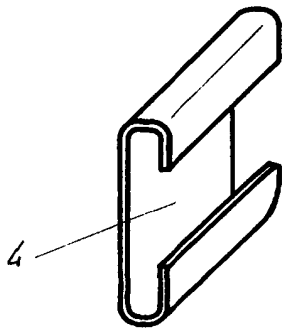

Fig. 4ª

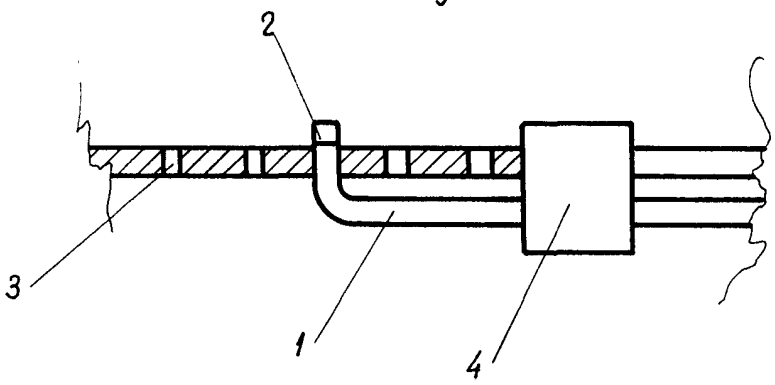

MADRID 6 NOVIEMBRE 1971

ESCALA VARIABLE