173410

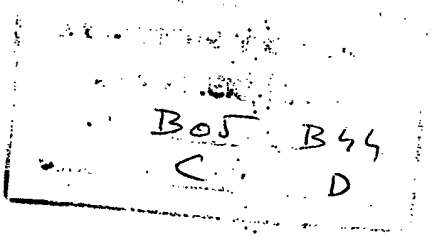

MODELO DE UTILIDAD

Cuyo registro se solicita a favor de DON JOSE GARCIA PARDERO, de nacionalidad española, y domiciliado en c/ San Valeriano nº 11, Madrid, por :

" RODILLO PERFECCIONADO PARA LA APLICACION DE PINTURAS AL OLEO Y TEMPLE PICADO".

--ooOoo--

MEMORIA DESCRIPTIVA

El presente Modelo de Utilidad como su enunciado indica, comprende un rodillo perfeccionado para aplicación de pinturas al óleo y temple picado que, por sus características propias y esenciales, le hacen merecer los privilegios que al efecto otorga el vigente Estatuto sobre Propiedad Industrial, en la modalidad de referencia.

La particularidad del presente rodillo, radica en que su función se cumple optimamente, por cuanto que dispone de un regulador de paso de la materia a emplear, a base de un pequeño rodillo que evita la entrada de grumos y otras impurezas, inédito a todos los rodillos empleados hasta la fecha.

Su descriptiva, ilustrada graficamente a título de ejemplo no limitativo, es como sigue:

Consiste en una caja o chasis (1) de cavidad semi-oval, -

donde vá alojado un rodillo hueco e impulsor (2), provisto de continuas y paralelas acanaladuras transversales; la referida carcasa, a cada lado, presenta un saliente o aleta, comprendiendo en su superficie un orificio donde se alojan los respectivos terminales angulares (3) de una varilla que posteriormente se cierra en ángulo recto y vértice curvada en cada lado, para incluir un pequeño rodillo (4) que, en contacto con el cilindro impulsor, mediante la hendidura curvada (5) en los dos laterales del chasis, constituye el regulador de paso que evita la entrada de grumos.

Sobre el referido rodillo regulador (4) va dispuesta una regleta hueca (6) en forma de mediacaña, articulada mediante sendos brazos laterales que parten de una varilla comprendida longitudinalmente, cuyos brazos con giro por sus extremos van alojados en las antedichas hendiduras (5) de la carcasa y, por su propio peso, una de las aristas actua en contacto con el cilindro impulsor.

Por último, del chasis parten dos brazos articulados (7) con un orificio extremo para comprender el consiguiente rodillo impresor y, en la parte superior, el asidero que complementa el conjunto.

Descrita suficientemente la naturaleza de la invención, es obvio señalar que la misma podrá llevarse a cabo en los materiales, dimensiones, formatos y medios que más interesen, puesto que con ello no se varía su esencialidad, y a tal fin se solicita su exclusividad por término de VEINTE AÑOS, en todo el territorio nacional, mediante la siguiente NOTA de

R E I V I N D I C A C I O N E S

1ª.- "RODILLO PERFECCIONADO PARA LA APLICACION DE PINTURAS AL OLEO Y TEMPLE PICADO", que se caracteriza por una caja o

chasis de cavidad semi-oval, donde va alojado un rodillo hueco e impulsor, provisto de continuas y paralelas acanaladuras transversales; la referida carcasa, a cada lado, presenta un saliente o aleta, comprendiendo en su superficie un orificio donde se alojan los respectivos terminales angulares de una varilla que posteriormente se cierra en ángulo recto y vértice curvado en cada lado, para incluir un pequeño rodillo que, en contacto con el cilindro impulsor, mediante la hendidura curvada en los dos laterales del chasis, constituye el regulador de paso.

2ª.- "RODILLO PERFECCIONADO PARA LA APLICACION DE PINTURAS AL OLEO Y TEMPLE PICADO", conforme precedente reivindicación, que se caracteriza porque sobre el referido rodillo regulador, va dispuesta una regleta hueca en forma de mediacaña, articulada mediante sendos brazos laterales que parten de una varilla comprendida longitudinalmente, cuyos brazos con giro por sus extremos van alojados en las antedichas hendiduras de la carcasa y, por su propio peso, una de las aristas actua en contacto con el cilindro impulsor.

3ª.- "RODILLO PERFECCIONADO PARA LA APLICACION DE PINTURAS AL OLEO Y TEMPLE PICADO", conforme anteriores reivindicaciones, que se caracteriza porque de las extremidades de las aletas del chasis, parten dos brazos articulados con un orificio extremo para comprender el consiguiente rodillo impresor, y en la parte superior el asidero que complementa el conjunto.

4ª.-"RODILLO PERFECCIONADO PARA LA APLICACION DE PINTURAS AL OLEO Y TEMPLE PICADO".

Según se describe y reivindica en la presente memoria, que consta de TRES hojas, escritas a máquina por una sola cara y acompañadas de los dibujos reglamentarios

Madrid, 20 OCT. 1971

GERMÁN GONZÁLEZ PORTA
P. P.

Fdo.: Alejandro Martínez Delso

173410

DON JOSE GARCIA PAREDERO

HOJA UNICA

20 OCT 1971

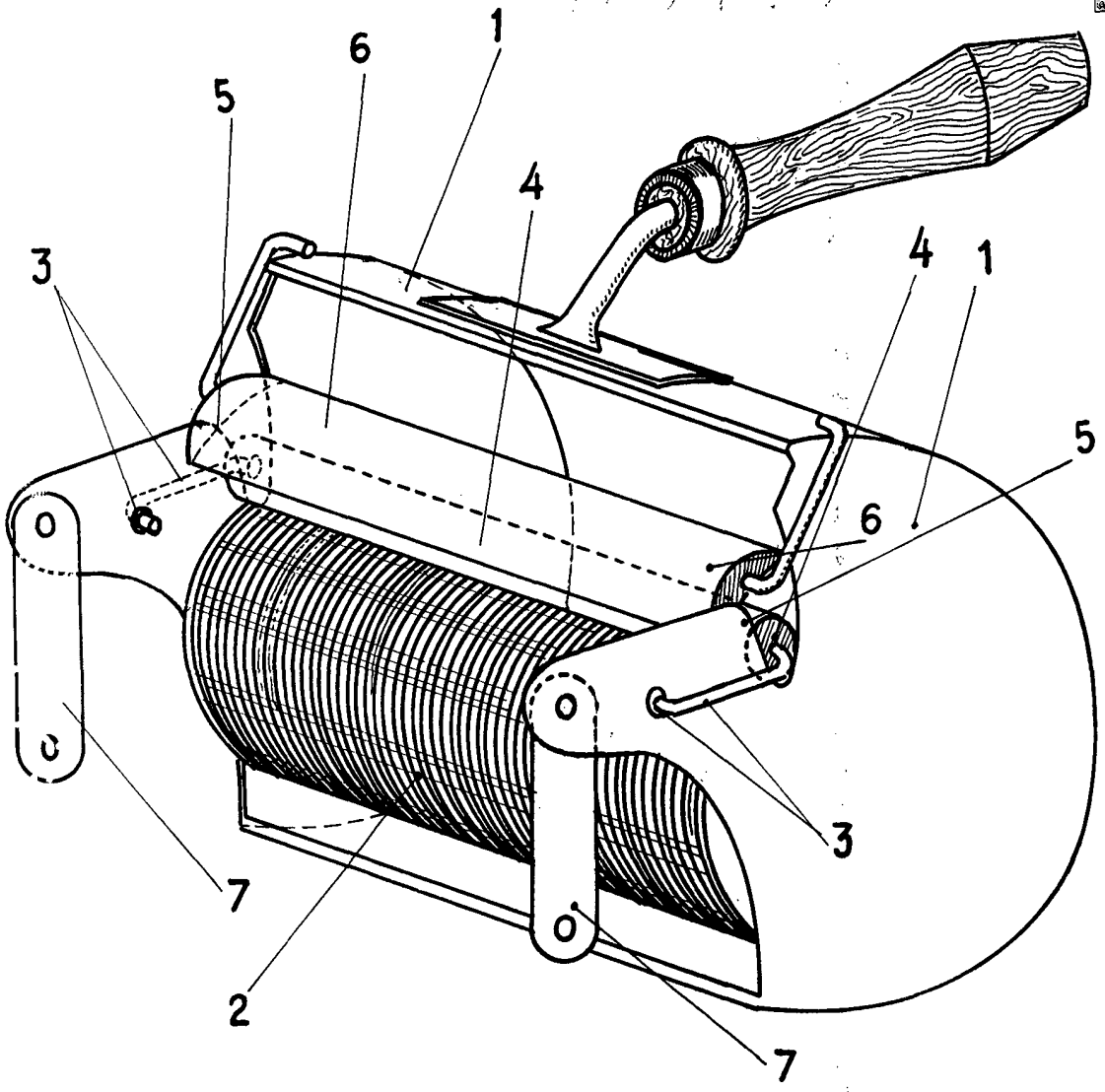

MADRID, 2 OCT. 1.971

ESCALA VARIABLE