28-10-72

O.G. 21.810/AC

19

171897

MODELO DE UTILIDAD

SECCION TECNICA
CLASIFICACION I. P. C.
CLASE A61
SUBCLASE F

M E M O R I A D E S C R I P T I V A

S o b r e :

"UN BRAGUERO"

- - - -

Solicitante: D. Francisco BORRAS SUBIRANA, de nacionalidad española, domiciliado en Santa Teresa s/n. LA LLAGOSTA (Barcelona).

- - - -

171897

El Modelo de Utilidad al que se refiere ésta memoria descriptiva y para el que se solicita privilegio de explotación industrial en exclusiva para todo el territorio nacional, concierne a un braguero que es utilizable en su doble aspecto de contenedor y reductor de hernias y que supone una completa novedad, tanto por las características de forma adoptadas para su realización y simplificación de su estructura como por las condiciones de eficacia y seguridad con que lleva a efecto su función.

Fundamentalmente el braguero de la invención comprende una parte que adquiere un primordial relieve funcional dentro del conjunto, cual es la constitución de una bolsa, susceptible de contener en su interior una pieza de dureza estudiadamente calculada, que actúa de elemento contenedor y al propio tiempo produce efectos beneficiosos en la hernia sobre la que funcionalmente apoya, siendo como es natural accesible el interior de dicha bolsa a través de la correspondiente solapa de cierre y quedando incluída como parte integrante del sistema de cintas previsto para colocación y acoplamiento del conjunto sobre el cuerpo del usuario.

Aparte de sus beneficiosos efectos preventivos y curativos sobre cualquier tipo de hernia, destaca en la realización de la invención la total simplificación de medios ajustadores del objeto, que se constituyen a base de dos cintas de distinta anchura, desprovistas de hebillas o cualquier otro elemento metálico que pudiera dañar o molestar al usuario y que consiguen la unión permanente y estable entre sí por autoadherencia

171897

19

determinada mediante simple contacto.

La flexibilidad y ligereza de los medios de ajuste y del conjunto en suma, contrasta con la rigidez que mantienen generalmente los dispositivos de ésta clase, que llegan incluso a dificultar los movimientos normales del usuario para quien su utilización representa una gran incomodidad.

Otra ventaja digna de ser señalada y tenerse en cuenta es la de que el braguero está formado en materiales que no perjudican la epidermis, siendo de una gran suavidad, elástico, transpirable y absorbente, pudiendo ser lavado cuantas veces se considere necesario, sin que pierda por ello ninguna de sus características funcionales, quedando después de tal operación en perfectas condiciones de ser usado nuevamente, por lo que no es preciso tener más que un sólo repuesto para mantener ininterrumpidamente su acción.

Para una mejor comprensión del objeto, y únicamente a título de ejemplo no limitativo, se acompañan unos dibujos en los que:

La figura 1ª, representa la vista en alzado frontal del conjunto, en posición totalmente desplegada.

La figura 2ª, representa la vista en perspectiva del mismo braguero, esta vez armado en condiciones de utilización.

Sobre éstas ilustraciones y en la subsiguiente descripción los elementos componentes del conjunto y sus partes principales han sido designados de acuerdo con la nomenclatura siguiente:

1. Banda de acoplamiento a la cintura del

usuario.

2. Bolsa

3. Solapa de la bolsa.

4. Zona autoadherente.

5. Zona autoadherente.

6. Cinta de sujeción

7. Terminal autoadherente de la cinta de sujeción.

8. Pieza incluída en la bolsa.

Con referencia a lo representado en los dibujos, en la figura 1ª, pueden ser apreciadas todas las partes componentes del conjunto que fundamentalmente se constituye sobre una banda -1- de longitud y anchura adecuadas y de un material transpirable y absorbente que actúa como elemento de sujeción al cuerpo del usuario, a cuyo efecto está provista de dos zonas -5-, dispuestas una a cada lado de la banda y en la proximidad de sus extremidades, cuyas zonas están recubiertas de un material autoadhesivo, quedando unidas entre sí al montar una sobre otra, mediante simple contacto.

Aproximadamente en el punto medio de la longitud de dicha banda, se integra a la misma de manera solidaria una bolsa -2-, provista de solapa de cierre -3- también por autoadherencia, en cuyo interior accesible, se aloja la pieza -8-, de dureza adecuada, que adopta una forma conveniente a su función, que es la de contener y reducir el tumor, sobre el que queda posicionalmente apretada al colocar el conjunto en el cuerpo del usuario.

De la parte inferior de la bolsa -2-, y también

171897

19 A

unida solidariamente a la misma, sale una cinta elástica -6-, que en su extremidad comprende una pieza -7-, de forma trapecial y recubierta posteriormente por materia autoadhesiva, teniendo ésta cinta por finalidad la de complementar la sujeción del conjunto, toda vez que en su colocación se desarrolla tangencialmente a la región inguinal del usuario y va a fijarse por la parte posterior de la pierna, sobre la zona -4-, también recubierta de adhesivo, en la que queda permanentemente unida.

De ésta manera, el braguero queda sujeto sobre la hernia a tratar, por medio de la banda -1-, que abraza la cintura, cerrándose sobre ella, y la cinta -6- que complementa la fijación al circundar la parte alta del muslo.

Serán variables las circunstancias de tamaño, forma y materia, particularmente referidas a cada uno de los elementos que integran el conjunto, en el que podrá ser variado todo aquello que no suponga una alteración de la esencialidad, puesta de manifiesto en la descripción precedente, la cual deberá ser tomada en su más amplio sentido y no como una limitación de posiblidades de realización.

N O T A

El Modelo de Utilidad que se solicita por veinte años para España, de acuerdo con la vigente legislación, deberá recaer sobre: UN BRAGUERO, según las características esenciales de las siguientes reivindicaciones:

1ª.- Un braguero, caracterizado por compren-

der una banda de longitud y anchura adecuadas y de material transpirable y absorbente, cuya banda actúa como elemento de sujeción al cuerpo del usuario, a cuyo efecto está provista de dos zonas, dispuestas una a cada uno de sus lados y en la proximidad de los extremos de los mismos, cuyas zonas están recubiertas de material autoadhesivo y son de conformación longitudinal alargada, pegando entre sí por contacto de cualquiera de sus puntos, lo que posibilita aumentar o disminuir su diámetro ajustándolo a las dimensiones adecuadas de cada caso.

2ª.- Un braguero, según la reivindicación 1ª, caracterizado porque aproximadamente en el punto medio de la longitud de dicha banda, se incluye de manera solidaria una pequeña bolsa, accesible desde la parte posterior y provista de la correspondiente solapa de cierre, que realiza también por autoadherencia, cuya bolsa es susceptible de contener una pieza de dureza y forma convenientemente estudiadas, que queda posicionalmente situada sobre la tumoración a tratar, conteniéndola y proporcionando efectos reductores.

3ª.- Un braguero, según las reivindicaciones 1ª y 2ª, caracterizado porque en la parte inferior de la bolsa se une solidariamente una cinta elástica, de longitud conveniente, que en su extremidad comporta una pieza de conformación trapecial, recubierta por su lado posterior de material autoadherente, cuya cinta complementa la fijación del conjunto, al circundar la región inguinal del usua-

28+10+72

171897 19

rio y fijarse por simple contacto, sobre la zona también autoadherente, que a tal fin ha sido prevista en la banda longitudinal.

4ª.- UN BRAGUERO.

Según queda sustancialmente descrito en la presente memoria, que consta de siete hojas escritas por una sola cara, a máquina, acompañada de dibujos.

Madrid, 19 AGO. 1971

D. FRANCISCO BORRAS SUBIRANA

P.P.

D. FRANCISCO BORRAS SUBIRANA

171897

Hoja única

19 AGO. 1971

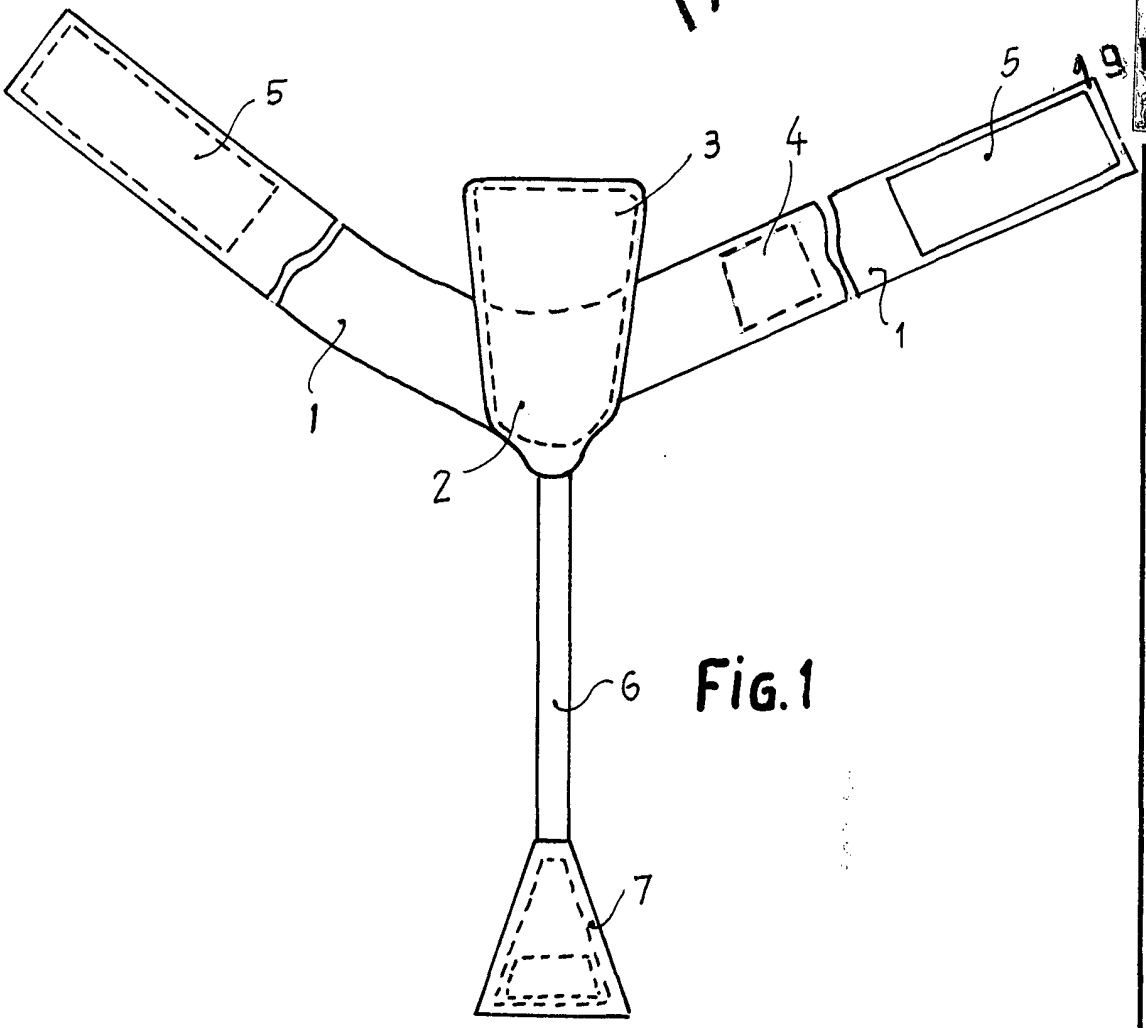

FIG. 1

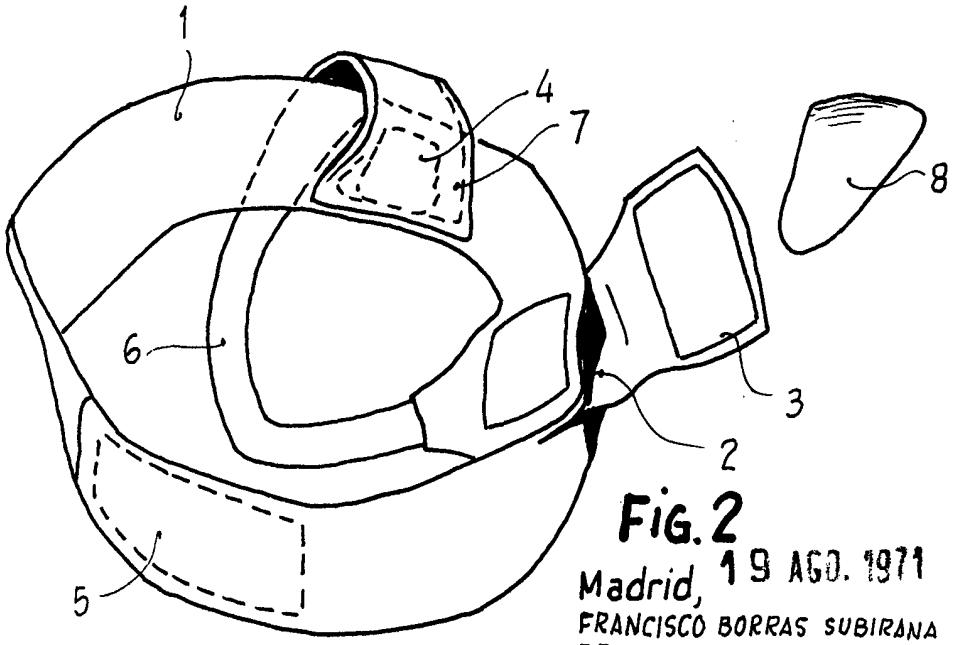

FIG. 2

Madrid, 19 AGO. 1971

FRANCISCO BORRAS SUBIRANA

P.P.

ESCALA VARIABLE