8-6-73

170860

15

A45 G11
C B

MODELO DE UTILIDAD

POR

VEINTE AÑOS EN ESPAÑA

Por: "ENVASE PERFECCIONADO PARA ESTUCHES DE CINTAS MAGNETOFONICAS GRABADAS O NO"

A favor de: D. ANTONIO IZQUIERDO AGRA, de nacionalidad española, domiciliado en Madrid, calle de Joaquín María López, nº 14.

=:=:=:=:=:=:=:=:=:=

MEMORIA

El presente registro de Modelo de Utilidad concierne, como su enunciado indica, a un envase perfeccionado para estuches de cintas magnetofónicas grabadas o no, de acuerdo con la descripción detallada que del mismo se realiza, debiendo interpretarse

./...

siempre este concepto en su más amplio sentido, nunca en el limitativo o restrictivo.

El resultado industrial que se obtiene con este Modelo de Utilidad mejora notablemente todo cuanto sobre el particular se conoce y utiliza actualmente, tanto por su sencillez constructiva como de aplicación, y, particularmente, por sus calidades protectoras para el estuche propiamente dicho.

En efecto, la disposición de los soportes laterales, y, la incorporación de unos complementos intermedios, dotan al envase de unos medios protectores totalmente nuevos, que inmovilizan totalmente al estuche, evitando el que, debido a golpes y otros movimientos bruscos, la cinta que alberga este último, pueda descompactarse, formándose desuniones o separaciones que luego redundan en un funcionamiento desigual, que pueden perjudicar tanto la grabación como la reproducción del sonido de la cinta.

Para la debida comprensión de este objeto, se adjunta a la presente Memoria descriptiva una hoja de planos en la que, a título de ejemplo, se representan todas y cada una de las partes que lo forman, asi como la relación que guardan entre sí.

En la cintada hoja de dibujos, que representa una vista en perspectiva del envase cuyo registro se preconiza, apreciada en la posición abierta, se observan las siguientes referencias:

1.- Envase propiamente dicho, de estructura paralelepipédica rectangular, destinado a la contención de los estuches portadores de cinta magnetofónica.

2.- Lateral o frente de la caja, desguarnecida por su parte superior, pero que, en la fase de cierre de la tapa queda totalmente cubierta.

3.- Sector inferior y posterior de la caja -1-, que presenta

./...

un corte trapecial, el cual va cubierto, en la fase de cierre, por un saliente dispuesto en la tapa, que adopta la misma configuración.

4.- Tapa referida, formada por un plano superior de forma rectangular, que se superpone sobre los bordes de los laterales del estuche -1-, al que cierra perfectamente.

Esta tapa lleva posteriormente, y, formando parte integrante de la misma, el lateral posterior de la caja, en donde se introduce uno de los lados mayores del estuche.

5.- Es el sector trapecial, que, al ajustarse sobre la zona -3-, completa el fondo de la caja en la posición de cierre de la misma.

Este sector está constituido por un plano que, en conjunto, forma la tapa referida.

6.- Retenedores centrales previstos en el fondo de la caja -1-, que actuan de medio de retención del estuche portacintas magnéticas.

7.- Soportes interiores laterales, que crean el sistema de suspensión lateral del estuche sobre sus escalones inferiores, protegiéndole de los golpes en la base.

8.- Elementos flexibles, dispuestos en posición intermedia entre los soportes fijos -7-,

Estos elementos elásticos defienden y amparan al estuche de golpes o movimientos bruscos laterales con toda eficacia formando una especie de acolchonamiento para el mismo, y, por ende, para la cinta alojada en su interior.

Este envase, y, complementos, serán fabricados con los materiales mas adecuados y en las dimensiones mas convenientes, no existiendo sobre el particular ninguna limitación.

./...

Descritas, por manera suficiente, la naturaleza y finalidad del Modelo, se hace constar expresamente que, cualquier modificación de detalle que se introduzca en el mismo, se considerará incluida dentro de esta protección, en tanto en cuanto no altere o modifique esencialmente su finalidad característica.

N O T A

Por el Modelo de Utilidad a que se refiere la presente Memoria se REIVINDICA:

1ª.-"Envase perfeccionado para estuches de cintas magnetofónicas grabadas o no, del tipo que comprende un cuerpo de estructura paralelepipédica rectangular, cuyo fondo, en su parte posterior, presenta un corte trapecial, que se cierra eventualmente, por el basculamiento de una tapa, que, a tal fin, presenta un sector de igual configuración cerrándose la caja lateralmente por otra zona posterior que forma asimismo parte integrante de la citada tapa, caracterizado esencialmente porque, en el fondo de la caja, en su parte central, posee unos retenedores verticales, con uno de sus lados oblicuos y con nervios inferiores triangulares, que fijan, con posibilidad de extracción, el estuche portador de la cinta magnética, el cual queda apoyado sobre los escalones inferiores de unos soportes interiores laterales que asegura su correcta posición, complementándose esta disposición de retencción y protección con otros elementos fijos elásticos dispuestos en los mismos laterales interiores de la caja entre los citados soportes.

2ª.- "Envase perfeccionado para estuches de cintas magnetofónicas grabadas o no".

Todo ello tal y conforme ha quedado descrito en la Memoria precedente, ilustrado en el plano que se acompaña, y, a los fines que se han especificado.

Consta esta Memoria de cuatro hojas escritas a máquina por una sola cara.

Madrid, 15 JUL. 1971

ANTONIO IZQUIERDO AGRA
P.A.

D. ANTONIO IZQUIERDO AGRA

HOJA UNICA.

170860

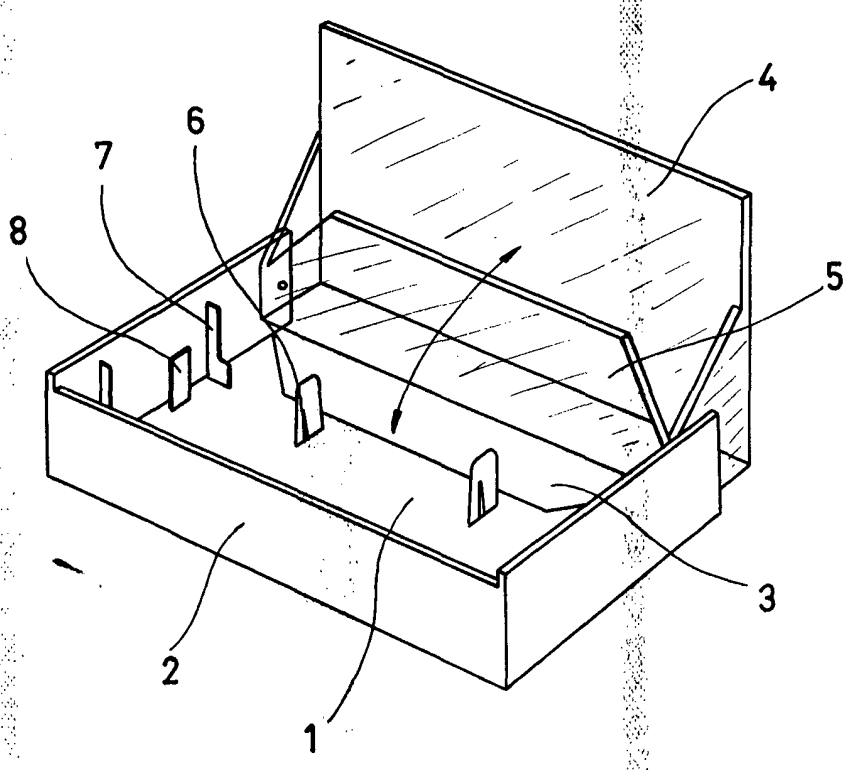

ESCALA VARIABLE

MADRID, 12 JUL. 1971