15-9-972

JE.

165362

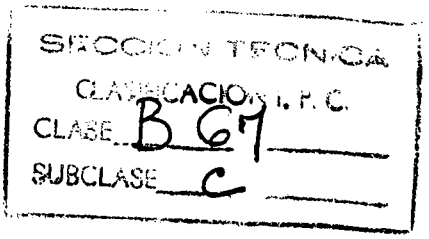

M O D E L O D E U T I L I D A D

a favor de

DON EMILIO OLCINA VILAPLANA, de nacionalidad española, domiciliado en Riera Baja nº 24 - BARCELONA, - - - -

por:

"Transvasador de líquidos".

- - - - - - - - - - -

D e s c r i p c i ó n.

El presente modelo de utilidad tiene por objeto un transvasador de líquidos del tipo que efectúa el transvasado o trasiego de un líquido desde un recipiente a otro situado a nivel inferior mediante el efecto de sifón, y que consisten en un tubo flexible provisto en el extremo de salida de un fuelle elástico destinado a pro-

ducir una aspiración que origine el encebado del tubo sifónico. Generalmente, en los transvasadores usuales dicho fuelle es tubular y su acoplamiento con el tubo del sifón se efectúa en forma desmontable mediante una montura intermedia que presenta una boquilla en la que se enchufa dicho tubo y una brida sobre la que se aplica un reborde interno del fuelle, que queda sujetado contra dicha brida por medio de una arandela roscada sobre el cuerpo de la montura.

En los transvasadores usuales, la disposición suele ser tal que dicho reborde interno del fuelle queda contiguo a la pared lateral del cuerpo de la montura, de manera que cuando se precisa desmontar el aparato para su limpieza o por otros motivos, resulta difícil separar de la brida de la montura dicho reborde interno del fuelle.

Con el fin de evitar ese inconveniente y facilitar por tanto la operación de desmontar el fuelle, en el transvasador objeto del presente modelo de utilidad, el reborde del fuelle abarca solamente una parte de la profundidad de la brida de la montura y está además provisto de un nervio o regruesamiento periférico interno que encaja en una ranura anular practicada en dicha brida a la distancia correspondiente de la pared lateral del cuerpo de la montura. De esta manera, entre el reborde del fuelle y la pared lateral de la montura queda el espacio suficiente para poder levantar sin dificultad dicho reborde del fuelle y separarlo de la montura.

A continuación se describe más detalladamente el transvasador para líquidos objeto del presente modelo de

utilidad, con referencia a los dibujos adjuntos en los que se ha representado un ejemplo práctico de realización del mismo.

La figura 1 es una vista en alzado del transvasador con el tubo de sifón cortado y la parte correspondiente a la montura en sección.

La figura 2 es una vista en alzado que muestra la parte del transvásador de líquidos en que está situada la citada montura.

La figura 3 es una vista en sección axial, correspondiente a la figura 2.

Este transvasador de líquidos comprende un fuelle tubular elástico -1-, de goma o de otro material conveniente, el cual termina por un extremo en un tubo de salida -2- y por el extremo opuesto se acopla al tubo del sifón -3- por intermedio de una montura -4- que presenta una brida -5- sobre la que se aplica un reborde interno -6- de la boca del fuelle, el cual se sujeta contra dicha brida por medio de una arandela -7- roscada sobre el cuerpo de la montura -4-, presentando además esta montura -4- una boquilla -8- sobre la que se enchufa el extremo del tubo del sifón -3-.

De acuerdo con el presente modelo de utilidad, el reborde interno -6- de la boca del fuelle es de anchura menor que la brida -5- de la montura y termina en un regruesamiento o nervio -9- que encaja en una ranura circular -10- practicada en la brida -5- de la montura a la distancia correspondiente de la pared lateral del cuerpo -4- de la misma, de tal manera que queda asegurada la

unión entre el fuelle y la montura con la cooperación de la arandela roscada -7-, pudiéndose no obstante desmontar fácilmente el fuelle, gracias a la separación que queda entre su reborde -6- y la pared lateral de la montura -4-.

Por lo demás, debe hacerse constar que el modelo, dentro de su esencialidad, puede ser llevado a la práctica en otras formas de realización que difieran únicamente en detalle de la indicada solo a título de ejemplo, a las que alcanzará igualmente la protección que se recaba. Podrá por tanto fabricarse el transvasador de líquidos de referencia, en cualquier forma y tamaño y con los materiales más adecuados, por quedar todo ello comprendido en el espiritu de las siguientes reivindicaciones.

N O T A

Se reivindica como objeto del presente modelo de utilidad:

1.- Transvasador de líquidos, del tipo constituído por un tubo flexible de sifón que en uno de sus extremos lleva acoplado por intermedio de una montura un fuelle tubular elástico para el encebado de dicho tubo, caracterizado porque la boca del fuelle presenta un reborde interno de anchura menor que la anchura de la brida correspondiente de la montura y termina en un regruesamiento que encaja en una ranura circular practicada en dicha brida de la montura, a la distancia conveniente de la pared lateral del cuerpo de la montura para que entre dicho reborde del fuelle y dicha pared lateral de la montura quede una separación conveniente para permitir el desmontaje del conjunto.

B-9-972

1165362

2.- Transvasador de líquidos.

Esta memoria consta de cinco páginas escritas por una sola cara.

BARCELONA, -8 ENE. 1971

P. A.

E. OLCINA

HOJA UNICA

FIG. 1

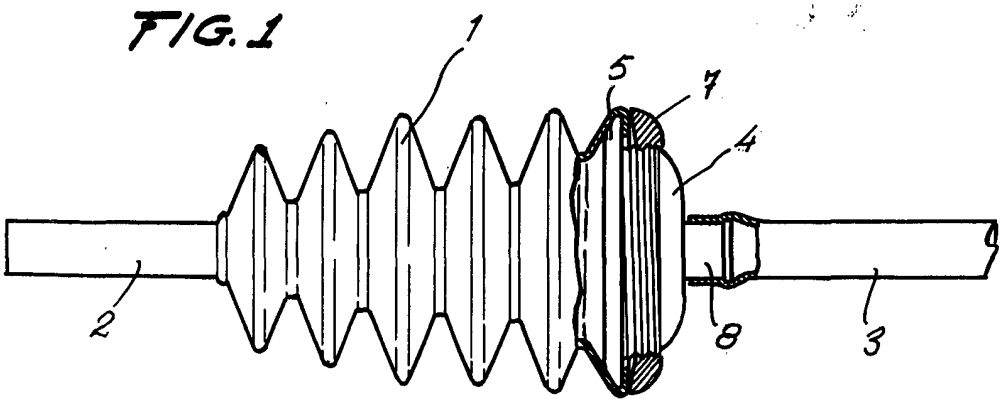

FIG. 2

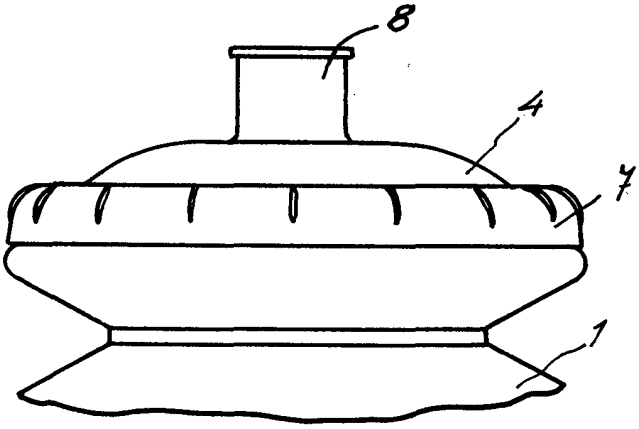

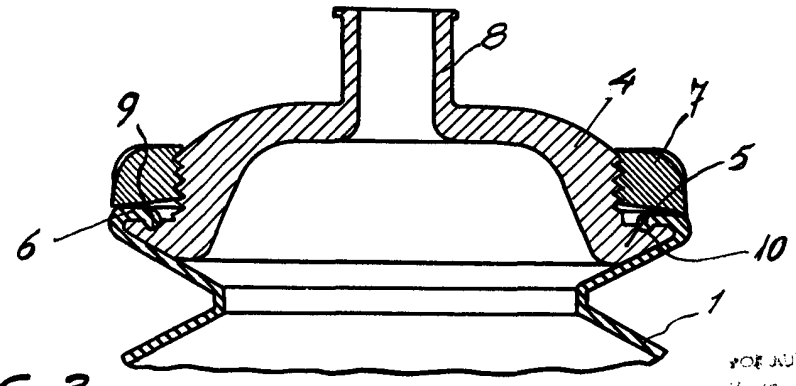

FIG. 3

VOE AUTORIZACIÓN
A. 27