158472

14

SECCION TECNICA
CLASIFICACION I. P. C.
CLASE B 65
SUBCLASE D

MODELO DE UTILIDAD

que por 20 años, para España y sus Posesiones, se solicita a favor de Don FIDEL BALLESTEROS TOVAR, de nacionalidad española, domiciliado en LEGANES (Madrid), Poblado de la Fortuna, calle Jesús, número 19, por: "DISPOSITIVO DOSIFICADOR Y DE CIERRE PARA ENVASES DE PRODUCTOS EN POLVO".- - - - - -

Memoria descriptiva

El Modelo de Utilidad al que corresponde la presente Memoria descriptiva se refiere concretamente a un cierre-dosificador para envases de productos en polvo, tales como talqueras, etc., que cumple perfectamente su doble función obturadora y reguladora de la salida del producto, merced a una ingeniosa disposición combinada en la tapa, de funcionamiento coordinado, que constituye la característica más esencial de la solicitud.

De acuerdo con lo expuesto, el dispositivo de cierre se organiza sobre dos piezas independientes, la primera de ellas de acoplamiento sobre el cuello del envase, y la segunda superpuesta a la anterior y que mantiene respecto a ella una posibilidad limitada de giro. Como quiera que ambas piezas están provistas de orificios, la apertura o cie-

14 MAR

rre del envase viene determinada por el propio giro de la pieza superior, que en un punto de su recorrido determina la coincidencia de los orificios de una y otra parte, posibilitando la salida al exterior del producto, coincidencia que sólo se produce en tal momento, existiendo en las restantes posiciones un completo cierre, que se determina por la propia pared superior o de cobertura de la tapa.

Por este objeto se solicita el correspondiente privilegio de Modelo de Utilidad que asegure al peticionario el derecho a su fabricación industrial en exclusiva, de conformidad en un todo con el que se reconoce en el artículo 171 del vigente Estatuto Ley de Propiedad Industrial.

La descripción será ilustrada con una hoja de dibujos en la que se ha representado un ejemplo de ejecución preferido, que no tiene carácter limitativo alguno y debe, en consecuencia, ser considerado en su más amplio aspecto, toda vez que será posible introducir en el mismo todas aquellas modificaciones de detalle que no alteren de manera fundamental su propia esencialidad característica.

En el plano:

FIGURA 1ª.- Muestra una vista en alzado y separación de las dos piezas que componen el dispositivo.

FIGURA 2ª.- Es una vista en planta del interior de la tapa de cobertura.

De acuerdo con el ejemplo representado en los dibujos, el dispositivo de la solicitud comprende fundamentalmente dos piezas independientes, la primera de ellas de acoplamiento a presión en el gollete del envase, y la segunda que representa la tapa de cierre o cobertura.

La primera de dichas piezas está provista en su base de un sector cilíndrico -2-, que es el que se aloja en el interior

14 MAYO

del cuello del envase para determinar la incorporación al mismo del dispositivo, y de un reborde o aleta -6- de mayor diámetro, que constituye el tope de penetración en la embutición.

La parte superior de esta pieza está formada por una zona - también cilíndrica -4-, de base superior cerrada, habiéndose - practicado en dicha base una diversidad de orificios -7-, convenientemente separados entre sí y todos ellos concéntricos a su eje de simetría. Estos orificios establecen comunicación con el interior del envase.

Como elemento intermedio entre la parte superior -4- y la valona -6-, existe una pequeña zona intermedia que ha sufrido un ligero estrechamiento, el que ha de permitir el resbalamiento de la pieza superior o de cobertura en su movimiento de giro.

Esta pieza superior, que adopta también una forma cilíndrica, presenta la conformación de una tapa, con su base superior cerrada, en la que a su vez se han practicado una diversidad de orificios -3- también concéntricos al eje de simetría y un faldón circundante -1-, cuya superficie exterior se dispone moleteada para mayor facilidad en el manejo.

Esta pieza o tapa superior se acopla a presión sobre la pieza de embutición en el envase y gira sobre ella con guía en el canal intermedio dispuesto en la misma y que ha sido debidamente descrito.

El movimiento de giro mantenido, determina en un punto concreto del recorrido la coincidencia de los orificios -3- y -7- practicados en ambas piezas y la consiguiente salida del producto.

La facultad de giro se limita mediante una ingeniosa disposición complementada, que está constituida por unas pestañas-8-, dispuestas en el fondo de la tapa, y unos nervios -5-, previstos en la pieza de embutición, en tal manera, que al girar la tapa sobre la última de dichas piezas, se establece un tope en-

14 MAYO 1957

tre los elementos dispuestos en las mismas -nervios 5- y pestañas -8-, en cuyo punto se establece la coincidencia de los orificios.

Descrito suficientemente el objeto que constituye este Modelo de Utilidad, sólo resta añadir que en su realización podrán introducirse todas aquellas modificaciones de detalle que no alteren de modo fundamental su esencialidad, que es la que se desprende de cuanto antecede y se reivindica a continuación.- Podrán afectar a cambios de forma, materia, dimensiones, proporciones, etc., etc., y deberán quedar todas ellas comprendidas en la protección que se recaba.

Reivindicaciones

1ª).- DISPOSITIVO DOSIFICADOR Y DE CIERRE PARA ENVASES DE PRODUCTOS EN POLVO, caracterizado por comprender dos piezas independientes, de funcionamiento complementado, la primera de las cuales constituye la de embutición en el cuello del envase, adoptando una forma general cilíndrica en la que se delimitan tres secciones, la primera o superior de base superior cerrada en la que se han practicado una diversidad de orificios concéntricos a su eje de simetría, la inferior, de superficie totalmente lisa, que es la de embutición en el cuello del envase y viene delimitada en su parte superior por una valona circundante que constituye un tope de penetración y la tercera intermedia, de menor diámetro que las anteriores, que forma un canal guiador que posibilita el movimiento de giro de la segunda pieza complementaria.

2ª).- DISPOSITIVO DOSIFICADOR Y DE CIERRE PARA ENVASES DE PRODUCTOS EN POLVO, de conformidad con la reivindicación 1ª), caracterizado porque la segunda pieza de las que lo componen es la que actúa de tapa de cierre o cobertura y es acoplable a presión sobre la segunda pieza, teniendo su base superior cerrada y provista de la misma disposición de orificios que di-

14

cha segunda pieza, también concéntricos a su centro geométrico y comprendiendo asimismo un faldón circundante, de superficie moleteada, para facilitar el manejo.

3ª).- DISPOSITIVO DOSIFICADOR Y DE CIERRE PARA ENVASES DE PRODUCTOS EN POLVO, de conformidad con las reivindicaciones 1ª) y 2ª), caracterizado porque la determinación de la apertura del envase se consigue por la eventual coincidencia de los orificios de las dos piezas, mediante el establecimiento de una posibilidad de giro limitado y en el punto final de su recorrido, cuya limitación se determina por la previsión de una pluralidad de pestañas, convenientemente separadas entre sí y dispuestas en el fondo de la tapa de cierre o cobertura, y unos nervios, también espaciados en igual medida que las pestañas, en las que hacen tope, que están previstos en la sección superior de la pieza de embutición en el envase.

4ª).- "DISPOSITIVO DOSIFICADOR Y DE CIERRE PARA ENVASES DE PRODUCTOS EN POLVO".- -

Consta la presente Memoria descriptiva de cinco folios numerados y mecanografiados en una sola cara, a los que se une una hoja de planos de dibujo para su mejor comprensión.

Madrid, 14 MAYO 1970

Don FIDEL BALLESTEROS TOVAR

-HOJA UNICA-

14 MAYO

FIG. 1

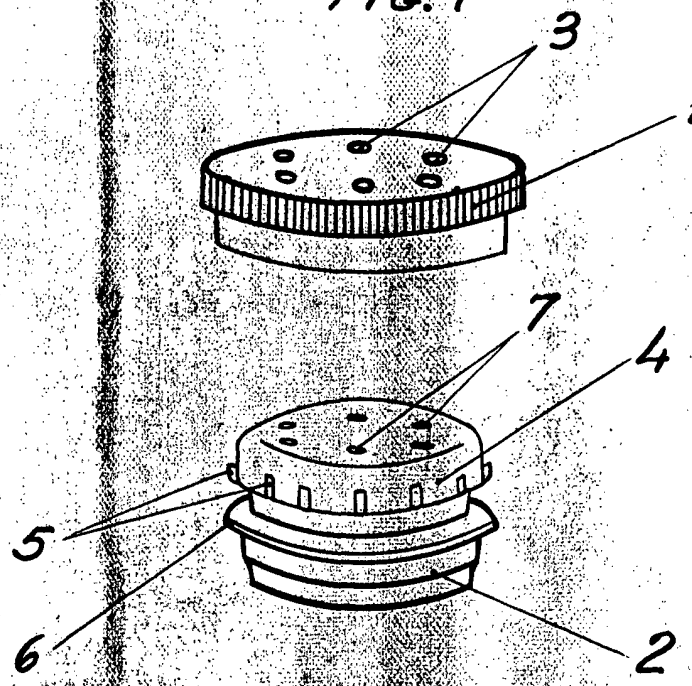

FIG. 2

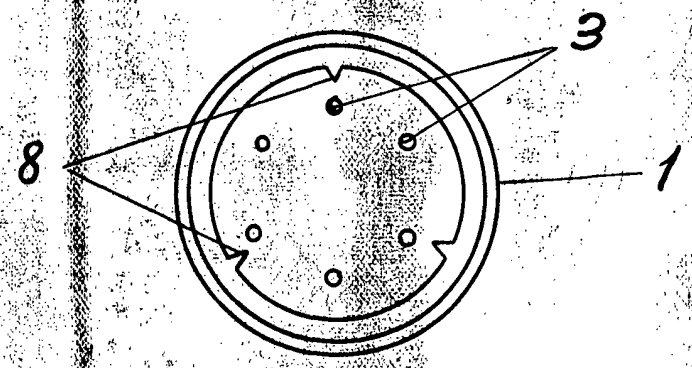

Escala variable

Madrid: 14 MAYO 1970