P-3049 M-U

SECCION TECNICA
CLASIFICACION
CLASE B65
SUBCLASE D

27 AB

158.017

M O D E L O D E U T I L I D A D

por veinte años,

para todo el territorio español, por "TAPON PERFICIONADO", cuyo privilegio se solicita a favor de D. JUAN CASTELLA COSTA , de nacionalidad española residente en TORTOSA (Prov. de Tarragona Arrabal Capuchinos nº 17.

M E M O R I A D E S C R I P T I V A

El presente Modelo de Utilidad se refiere, como su título indica a un tapón perfeccionado que permite un cierre muy eficiente del mismo previa introduccion a presión de su borde periférico trococónico inferior sobre el cuello o borde superior del recipiente que ha de recibirlo y una vez introducido a presión la propia elasticidad de sus paredes periféricas permite la sujeción con fuerza del tapón sobre dicho cuello al presentarse un resalte interior que da

lugar al "salto" de las paredes y subsiguiente perfecto cierre, lográndose al propio tiempo otro cierre simultaneo por la parte interna de las paredes del recipiente al introducirse el tapon por su segunda sección hacia el interior de dicho cuello, y cerrar por aplicación de dichas paredes internas con las de la boca o cuello del recipiente. Además de las ventajas reportadas por la doble hermeticidad lograda de acuerdo con lo ant es mencionado resulta que este tapón perfeccionado presenta la peculiaridad de poseer una sección superior hueca y cilindrica que se puede cortar o seccionar debido a que sus paredes son relativamente delgadas con lo que, sin quitar el tapón se puede lograr un orificio o pico de vertido de tipo cilindrido centrado y de menores dimensiones que facilita en grado sumo elvertido del contenido del citado recipiente cuando así se desea.-

Este tapón comprende esencialmente un cuerpo cilindrico múltiple hueco provisto de tres secciones coaxiales cilindricas unidas entre si por sus paredes quedando las dos centrales superpuestas y de menor diametro la primera y superior cerrada por su parte superior mediante un tabique superior circular mientras la tercera envuelve la segunda quedando unida a la misma por un tabique periférico en doble "L" que da lugar a dos perfiles en U, es decir que el que

está más al centro tiene el hueco de la "U" mirando al exterior mientras el otro, de mayores proporciones, tiene el hueco de su "U" que mira al interior, con la particularidad adicional de que el borde periférico de la tercera sección cilindrica de mayor diametro queda prolongada hacia abajo en un saliente periferico proyectado hacia adentro de tipo anular que se prolonga a su vez en un borde periférico troncocónico de diametros internos crecientes hacia abajo, de modo que en la parte periférica externa de la tercera sección cilindrica aludida existen unas aletas de refuerzo verticales y radiales distribuidas alrededor del tapón existiendo así mismo unos nervios radiales distribuidos alrededor de la cara interna del tabique anular superior de unión existente entre la tercera y la segunda sección cilindrica.-

Con el fin de facilitar la buena comprensión del presente Modelo, se adjunta un plano que muestra un preferente modo de realización de un tapón de este tipo, tomado como mero ejemplo de ejecución y sin caracter limitativo alguno.-

DE conformidad con lo que se señala en estos dibujos que representan una sección diametral y una planta del Modelo el tapón preconizado comprende un cuerpo cilindrico múltiple y hueco que consta de tres secciones coaxiales cilindricas -10-,-12- y -13-, unidas entre si por sus paredes siendo las dos centrales -10- y -12-, superpuestas demenor diametro la primera y superior, -10- cerrada por su parte superior mediante un tabique superior circular -10-, mien-

tras la tercera -13- envuelve la segunda -12- quedando unida a la misma por un tabique periférico en doble L -14- que da lugar a dos perfiles -15- en U , es decir que el que está más al centro tiene el hueco de la U mirando al exterior mientras el otro, de mayores proporci nes, tiene el hueco de su U que mira al interior, con la particularidad adicional de que el borde periférico de la tercera sección cilindrica -13- de mayor diámetro queda prolongada hacia abajo en un saliente periférico -16- hacia adentro de tipo anular que se prolonga a su vez en un borde periférico troncocónico -17- de diametros internos crecientes hacia abajo.-

En la parte periférica externa de la tercera sección cilindrica -13- existen unas aletas de refuerzo -18- verticales y radiales distribuidas alrededor del tapón En el tabique de unión superior de la doble L de unión entre la tercera sección -13- y la segunda -12- existen también unos nervios de refuerzo radiales -19- distribuidos alrededor de dicho tabique superior.-

según se aprecia en el ejemplo representado la primera sección -10- de menor diametro queda situada por encima y unida a la segunda sección central -12- por un tabique anular horizontal -11- y las paredes de dicha primera sección -10- son relativame te delgadas para permitir su seccionado horizontal eventual sin quitar el tapón de este modo se puede hacer servir el orificio -20- dejado por

ABR

dicha primera sección cilindrica seccionada como orificio vertedor del contenido del recipiente al que se ha adaptado el tapón según puede apreciarse en los dibujos, la introducción del tapón sobre el cuello del recipiente ó botella viene facilitado por el plano inclinado interior del borde inferior troncóconico -17- el cual una vez sobrepasado el saliente -16- se cierra sobre dicho cuello con fuerza por el efecto elástico de las paredes de -13- conectadas a través de la doble L periférica con la sección central -12-. Por su parte dicha sección central, a través de las ramas externas de las "U" -15- aplica las mismas con fuerza contra las paredes internas del cuello al introducirse el tapón en la boca del citado recipiente con lo cual se logra la doble hermeticidad antes aludida.

Descrito suficientemente en que consiste el presente Modelo de conformidad con el ejemplo grafiado, se comprende que podrán introducirse en el mismo cualesquiera modificaciones de detalle se estimen oportunas siempre que las mismas no supongan alteraciones de su esencialidad, a cuyo fin se declaran de novedad en España las siguientes reivindicaciones que constituyen la

NOTA REIVINDICATORIA

1.ª- TAPON PERFECCIONADO, caracterizado porque comprende esencialmente un cuerpo cilindrico múltiple hueco provisto de tres secciones coaxiales cilindricas unidas entre si por sus paredes quedando las dos centrales superpuestas y de

27 AB

menor diametro la primera y superior cerrada por su parte superior mediante un tabique superior circular mientras la tercera envuelve la segunda quedando unida a la misma por un tabique periferico en doble L que da lugar a dos perfiles en U, es decir que el que está más al centro tiene el hueco de la U mirando al exterior mientras el otro, de mayores proporciones, tiene el hueco de su U que mira al interior, con la particularidad adicional de que el borde periferico de la tercera sección cilindrica de mayor diametro queda prolongada hacia abajo en un saliente periférico proyectado hacia dentro de tipo anular que se prolonga a su vez en un borde periférico trococónico de diametros internos crecientes hacia abajo, de modo que en la parte periférica externa de la tercera sección cilindrica aludida existen unas aletas de refuerzo verticales y radiales distribuidas alrededor del tapón, existiendo así mismo unos nervios radiales distribuidos alrededor de la cara interna del tabique anular superior de unión existente entre la tercera y la segunda sección cilindrica.-

2.ª- TAPON, segun la anterior reivindicación, en el que se prevé que la primera sección cilindrica de menor diametro queda situada por encima y unida a la segunda seccion central por un tabique anular horizontal, de modo que las paredes de dicha primera sección son relativamente delgadas para permitir su seccionado eventual sin quitar el tapon haciendo servir el orificio dejado por dicha primera sección cilindrica seccionada como orificio vertedor del contenido del recipiente al que se ha adaptado el tapón.-

27

3.º- TAPON PERFECCIONADO.-

Todo tal y conforme queda descrito y reivindicado en la Memoria Descriptiva que antecede y que consta de siete hojas escritas a máquina por una sola de sus caras y un plano que la ilustra.

Madrid 27 de Abril de 1.970

JUAN CASTELLA COSTA,

P. A., JORGE VILASECA

p.p.

Fernando de la Cierva

D. JUAN CASTELLA COSTA 158017 HOJA UNICA

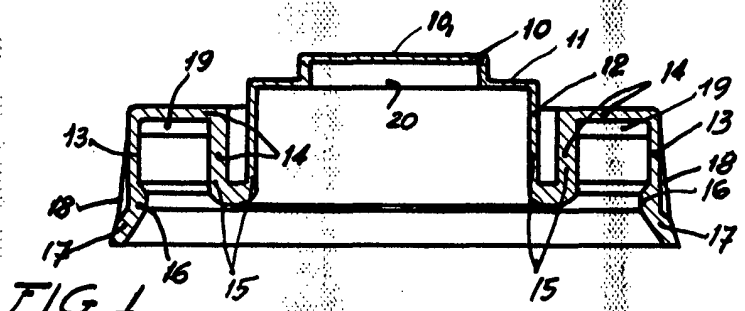

FIG. 1

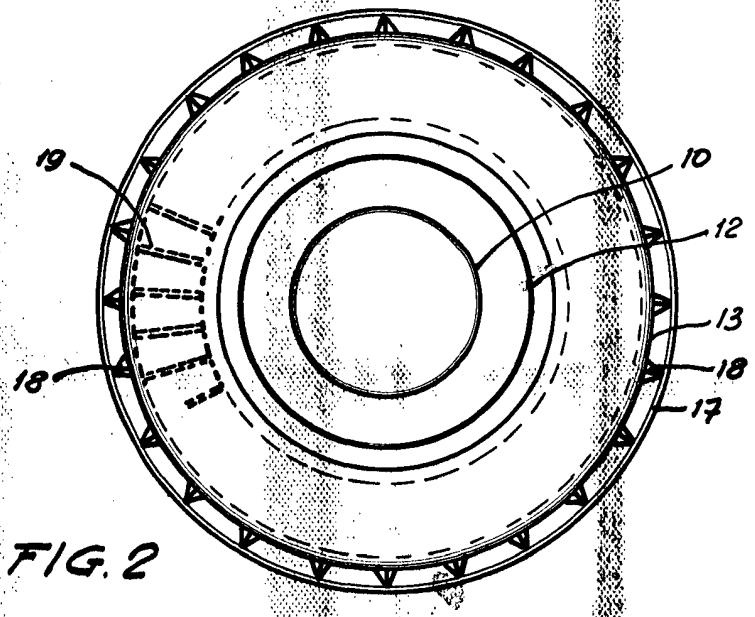

FIG. 2

MADRID, 27 de Abril de 1.970
p.a. JORGE VILASECA
p.p.

ESCALA VARIABLE