5 Cs ESPECIAL MOVIL 1941

MALA REPRODUCCION POR DEFECTO DEL ORIGINAL

151653

151653

EB/. =

M E M O R I A D E S C R I P T I V A

para una patente de Invención, por veinte años, por: " Dispositivo para activar electro-oligodinamicamente cualesquiera liquidos " a favor de la firma Katadyn G. m. b. H., residente en Berlin - Charlottenburg (Alemania) Galvanistrasse, 6. =

"="="="="="="="="="="="="="="

Para incorporar por disolucion electrolitica a cualesquiera liquidos metales bactericidas con objeto de esterilizarlos o de dotarlos de propiedades desinfectantes, se emplean dispositivos, en los que mediante electrodos por ejemplo de forma de placas hechos de plata o de otros metales oligodinámicamente activos se hace pasar una corriente continua debil. Los electrodos se asientan en un bastidor o cesto dentro de camaras especiales de tratamiento, que al mismo tiempo presentan organos para regular las caracteristicas de la corriente y la cantidad de liquido que atraviesa.

Juntamente con estos grupos estacionarios existen tambien pequeños aparatos manuales fundados en el principio electro -

FEB. 1941

oligodinamico, los llamados activadores de bolsillo, en los que dos electrodos de barra hechos de metal bactericida se asientan sobre un zocalo comun y se alimentan por una bateria seca unida con el zocalo. Estos pequeños aparatos se destinan en primer lugar a la activacion oligodinamica de pequeñas cantidades de liquido del consumo diario.

Por el contrario hasta el presente falta un dispositivo para la activacion electro-oligodinamica, que sea relativamente pequeño, que permita manejarse con facilidad y cuya fabricacion se preste a la produccion sencilla y barata en serie, pero que sin embargo permita la preparacion de grandes cantidades de liquido con dosificacion suficientemente exacta del metal y esto con independencia grande de las circunstancias o condiciones exteriores, como la presion del liquido, las instalaciones de conduccion, las disposiciones estacionarias, etc.

Un dispositivo adecuado para estas aplicaciones constituye el objeto del presente invento, el cual parte de la disposicion conocida de un par de electrodos de forma de barra sobre un zocalo comun y consiste en que este zocalo se provee de uno o varios pasos para liquido, y se inserta, preferentemente de modo recambiable, en el tubo de salida de un embudo. La practica enseña que entonces se obtienen condiciones especialmente favorables para el desgaste de los electrodos (de los que pueden existir mas de dos) cuando en el zocalo se asienta tan profundamente en la salida del embudo que tambien los electrodos se encuentran parcialmente en dicha salida. Con preferencia la salida del embudo se circunda en lo restante por una caja cuyo fondo sirve para apoyar el embudo sobre los recipientes y en cuyo espacio se coloca una lampara de control de la corriente y dado el caso tambien una fuente de corriente, por ejemplo una bateria.

Segun el invento se obtiene un aparato que puede colocar - se comodamente sobre cualesquiera botellas, barriles, tanques, ca - ñerias, etc., y a consecuencia de la altura constante del embudo el grupo activador asegura una presion del liquido practicamente constante y por consiguiente tambien una velocidad constante de co - rriente y por lo mismo un rendimiento por hora tambien constante. Ademas si el nivel del liquido en el embudo desciende mas de un grado determinado, entonces sobresale una longitud correspondien - te de los electrodos de dicho liquido, y por ello se reduce córres - pondientemente la superficie de los electrodos y por tanto des - ciende la intensidad de la corriente. Este fenomeno por tanto pue - de en caso determinado aprovecharse para adaptar automáticamente la capacidad de activacion a la cantidad de liquido.

En el dibujo adjunto se ilustra la idea del invento en algunos ejemplos.

Las figs. 1 y 2 presentan en seccion longitudinal y en una planta parcial un dispositivo segun el invento, mientras que

La fig. 3 reproduce un detalle.

En las figs. 1 y 2 se designa por 5 un embudo y por 6 su salida. El embudo puede cubrirse mediante una capa 7, que da - do el caso presenta un orificio para rellenar de liquido, por ejem - plo mediante un tubo flexible. La salida 6 esta circunda por un manto grande 8 con fondo 9, mediante el cual todo el dispositivo puede colocarse sobre cualquier recipiente 10. En la salida 6 se introduce por abajo un zocalo 12 hecho de material aislador, por ejemplo se atornilla, el cual sustenta dos electrodos 13, 14, he - chos de varillas de plata. Los electrodos pueden meterse por ejem - plo sueltos en casquillos del zocalo y por las bornas 15, 16 se unen con un circuito de corriente 17.

Al zocalo 12 atraviesan, desplazados en 90º respecto a

los electrodos, unos agujeros, 19, 20, (fig. 2) por los que el li - quido que se ha de tratar corre desde el embudo 5 al recipiente 10. El grado del paso puede regularse por una llave 21 o por otra val - vula de ajuste, una boquilla recambiable o similar.

Sobre el fondo 9 dentro del manto 8 se fija una lampara 25 para controlar la corriente electrica, la cual se ilumina al mo - mento que los electrodos 13, 14 se circundan por el liquido y se encuentran bajo una corriente determinada que se toma por ejemplo de la bateria 26 y mediante la resistencia reguladora 27 se ajusta a la intensidad requerida para que se ha escogido la lampara 25.

Esta lampara 25 puede observarse de fuera por la ventani - lla 31.

La fig. 3 presenta una forma de ejecucion del invento, en la que la salida del embudo se compone de dos trozos de tubo 28, 29, unidos por el zocalo 12 de los electrodos y de los que al inferior puede unirse un mecanismo filtrador cualquiera 30.

En sus detalles el dispositivo segun el invento puede ejecutarse tambien de distinto modo al ilustrado. Asi el aparato, prescindiendo de la bateria 26, puede tambien unirse por un trans - formador y un rectificador a una red ordinaria de corriente alter - na. Tambien de modo conocido pueden preverse medios para cambiar la polaridad de los electrodos.

N O T A

La presente patente de Invencion, consta de las siguien - tes reivindicaciones:

1. - Un dispositivo para activar electro-oligodinamica - mente cualesquiera liquidos empleando un par de electrodos en for - ma de varillas asentado sobre un zocalo comun provisto de empal -

mes de corriente, caracterizado porque el zocalo (12) de los electrodos se provee de uno o varios pasos (19, 20) y se mete, preferentemente de forma recambiable, en el tubo de salida (6) de un embudo (5).

2. - Un dispositivo según lo reivindicado en el punto 1, caracterizado porque el zocalo (12) se asienta tan profundamente en la salida (6) del embudo, que los electrodos (13, 14) se encuentran tambien parcialmente en dicha salida.

3. - Un dispositivo segun lo reivindicado en el punto 1, caracterizado porque la salida (6) del embudo, por debajo del zocalo presenta una llave (21) o una boquilla recambiable con su agujero correspondiente.

4. - Un dispositivo según lo reivindicado en los puntos 1 a 3, caracterizado porque la salida del embudo presenta por debajo del zocalo un mecanismo filtrador cualquiera (30).

5. - Un dispositivo segun lo reivindicado en los puntos 1 a 4, caracterizado porque la salida del embudo esta circundada por una caja (8) cuyo fondo sirve para apoyo del embudo sobre el recipiente y en cuyo espacio se coloca una lampara (25) de control de la corriente y dado el caso tambien una fuente de corriente (26) por ejemplo una bateria.

6. - Un dispositivo segun lo reivindicado en los puntos 1 y siguientes, caracterizado porque la salida del embudo se compone de dos trozos de tubo (28, 29) unidos por el zocalo.

7. - " Dispositivo para activar electro-oligodinamicamente cualesquiera liquidos " según se describe y reivindica en esta memoria descriptiva. Consta esta descripcion de cinco hojas foliadas y escritas a maquina por una sola de sus caras.

Madrid, a 4 de Febrero de 1941.

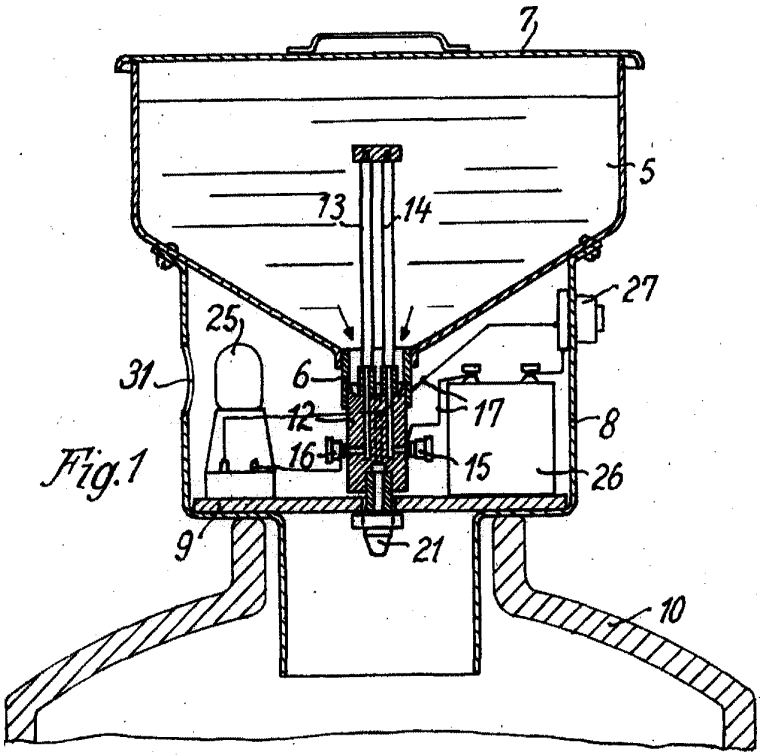

Fig.1

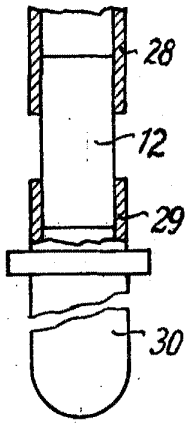

Fig.3

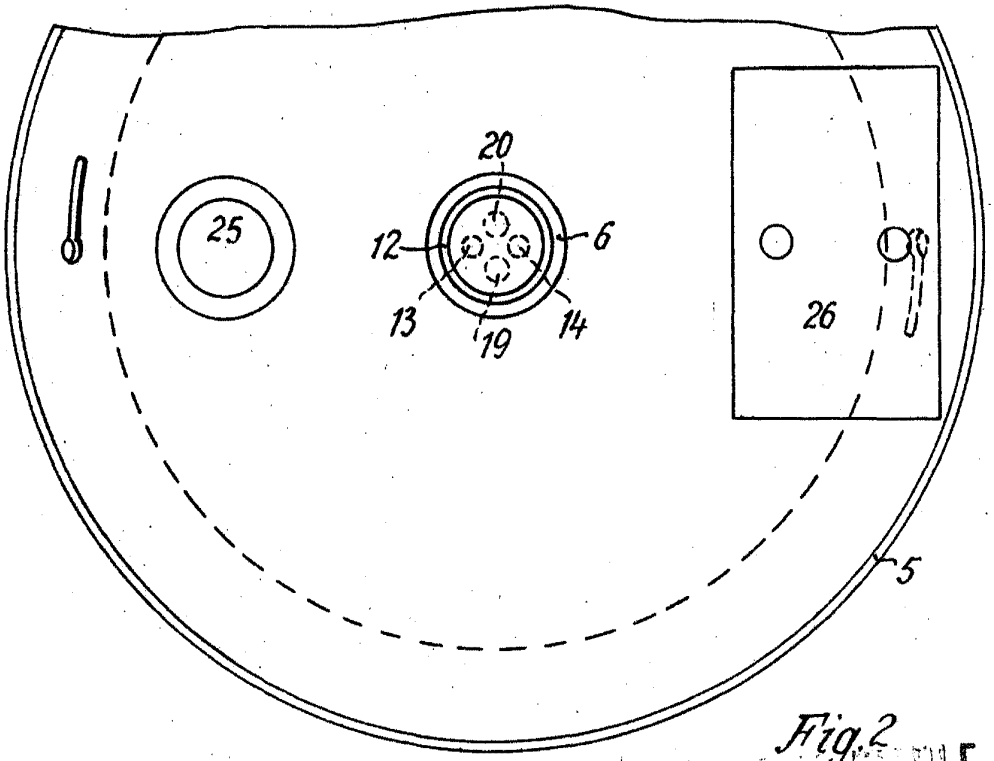

Fig.2