2 AGO

150959

M E M O R I A D E S C R I P T I V A

DE UN MODELO DE UTILIDAD POR VEINTE AÑOS EN ESPAÑA A FAVOR DE DON RAUL CAMPOS PEREZ, DE NACIONALIDAD ESPAÑOLA, RESIDENTE EN ALICANTE, General Mola, 4 - 6º

S o b r e

ENVASE PERFECCIONADO.

2 AGO.

Se refiere la presente solicitud de Modelo de Utilidad a un envase perfeccionado destinado preferentemente a contener papel higienico, el cual presenta una serie de novedades en cuanto a su forma de realización, utilidades y economia que han impulsado al solicitante a proceder a su registro como Modelo de Utilidad, de acuerdo con lo previsto sobre la materia en el vigente Estatuto de Propiedad Industrial.

Naturalmente su fabricación se llevará a cabo en cualquiermaterial que se estime más adecuado a su función, como puede ser cartón, plástico, etc, etc.

Una perfecta idea de lo expuesto nos la dará la adjunta hoja de planos, la cual en su figura 1ª nos da una vista por la cara anterior del envase.

La figura 2ª es otra vista por la cara posterior Y la figura 3ª es un detalle del envase desarmado.

En la primera de ellas, vemos que el envase tiene forma de un paralelepipedo y en su cara anterior tiene practicada una ranura que se prolonga hacia uno de los laterales, concretamente el izquierdo, visto de frente.

El envase de una sola pieza la cual está dividida en dos cuerpos principales -1- y -2- que formarán respectivamente la cara frontal y posterior del mismo.

El cuerpo -1- o cara frontal es sensiblemente rectangular y se prolonga en unas solapas mayores -3- y otras menores -4-.

El cuerpo -1- y la solapa anterior -4-, están atravesados por una ranura -5- que partiendo del borde anterior de la solapa situada en el lado derecho (visto de frente) la atraviesa en su totalidad hasta alcanzar la solapa mencionada donde finaliza sin seccionarla totalmente. Por esta ranura

12 AGO

saldrá al exterior el papel contenido en el envase.

De esta misma solapa, parten dos orejetas -6-, cuya misión se explicará más adelante.

Por su parte, el cuerpo -2- presenta igualmente una forma sensiblemente rectangular y se prolonga tambien en otras solapas -3- y -4-.

Sin embargo, la solapa -4- de este cuerpo es bastante distinta de la del cuerpo -1- ya que si bien aquella forma un solo cuerpo, ésta se prolonga en el doble de su anchura, doblada por su mitad formando un sobrecuerpo, todo de la misma pieza.

Observando detalladamente la figura 3ª, vemos que la solapa -4- del cuerpo -2- se prolonga a su vez en otras sobresolapas, una frontal -7- y dos sobresolapas laterales triangulares 8 mientras que el cuerpo y sobrecuerpo es atravesado por una ranura 9 que una vez armado el envase, coincidirá con la ranura -5- y que forma la ranura lateral que se aprecia en la figura 1ª

Tambien en la ya mencionada figura 3ª vemos que existen unas solapillas -10-, solidarias a su vez de las solapas -3- y -4-, Estas solapillas son iguales dos a dos, ya que mientras las correspondientes a la parte inferior del envase son lisas, las de la parte superior tienen practicados unos orificios circulares -11-.

Existen en las solapas -4- unos orificios correlativos y situados a un mismo nivel -12- cuya misión es permitir que el papel que se situa en su interior, pueda eventualmente estar colocado sobre un eje, en cuyo caso el mencionado eje se sujetaria en estos orificios.

Por consiguiente es indispensable la existencia de

2 AGO

los orificios -11-, ya que una vez doblados las solapas y solapillas para formar el envase, de no existir estos cegarian los otros.

En la figura 2ª se observa en la parte posterior unas ranuras verticales, correspondientes al cuerpo-2- de la figura 3ª.

Estas ranuras -13- tienen como misión el permitir la colocación del envase sobre una superficie vertical, mediante cualquier medio de sujección apropiado.

La formación del envase se lleva a cabo doblando las solapas y solapillas siguiendo un orden determinado por la propia constitución del cuerpo hasta dejar solamente fuera las orejetas -6- las cuales son posteriormente introducidas en las ranuras -14- situadas entre el cuerpo -2- y la solapa con sobrecuerpo -4-, formando así un conjunto totalmente hermético.

Descrito suficientemente el objeto de la solicitud solo resta añadir que son factibles de introducción aquellas modificaciones de forma o detalle que no alteren sustancialmente sus caracteristicas especiales, las cuales se reivindican en la siguiente

N O T A

En resumen, la presente solicitud recaerá sobre las siguientes reivindicaciones.

1ª.- Envase perfeccionado, caracterizado por estar formado de una sola pieza dividida a su vez en dos cuerpos principales que forman las caras anterior y posterior, de las cuales se prolongan unas solapas que forman a su vez los lados menotes y dos de las cuales, juntamente con la cara anterior, están atravesadas por unas ranuras longitudinales a la

vez que partiendo de la solapa anterior sobresalen unas o-
rejetas.

2ª.- Envase perfeccionado, según la reivindicación anterior, caracterizado porque una de las solapas se prolon-
5.- ga en otro cuerpo cmelo del primero del cual a su vez sobre salen una sobresolapa frontal y dos laterales triangulares mientras que las solapas laterales presentan una solapilas solidarias de las mimmas en las cuales se han practicado unos orificios correlativos coincidentes con otros practicados en-
10.- los cuerpos, existiendo ambien unas ranuras verticales y paralelas en la parte posterior del envase, y otras verticales en uno de los vértices del mismo, por las cuales se introducirán las orejetas.

3ª.- ENVASE PERFECCIONADO

11.- Según se describe en la presente memoria que consta de cinco hojas escritas a máquina por una sola cara y dibujos.

Madrid a 2 de Agosto de 1.969

DON RAUL CAMPOS PEREZ

Hoja única-

FIG. 1

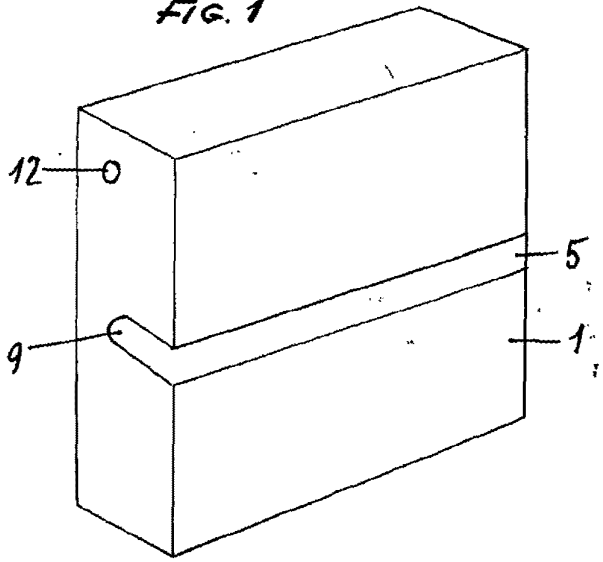

FIG. 2

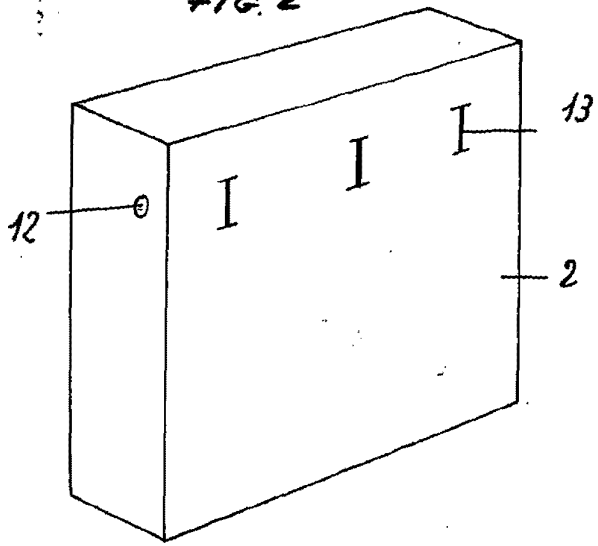

FIG. 3

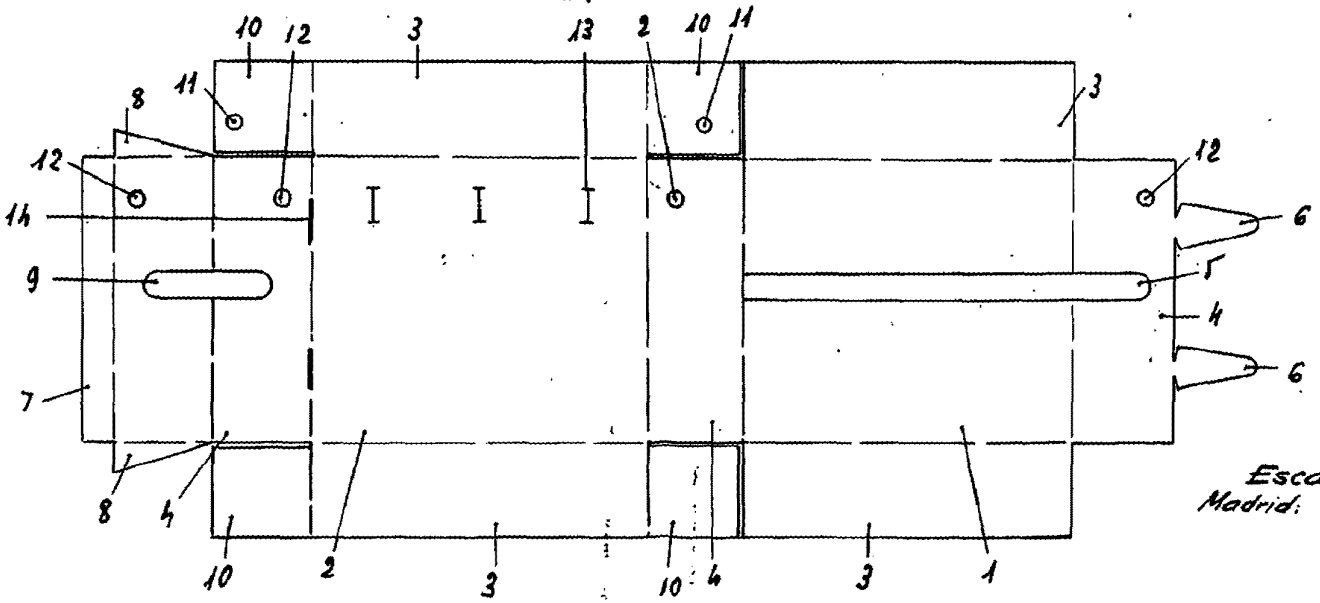

Escala variable

Madrid: