149957

149957

CERTIFICADO DE ADICION

para "Modificaciones introducidas en el mecanismo de balanza automática, objeto de la patente de invención solicitada en 5 de Febrero de 1940"----------

a favor de Don Carlos O. MITTELSTRASS, de nacionalidad alemana, residente en España.

MEMORIA DESCRIPTIVA

El certificado de adición a que se refiere la presente memoria descriptiva tiene por objeto garantizar la propiedad y la explotación exclusiva de unas modificaciones introducidas en la balanza automática con que se relaciona la patente principal, y debe recaer sobre cierto dispositivo adoptado en la construcción de la propia balanza para facilitar la lectura de las pesadas, tanto para los compradores como para el vendedor.

En el mecanismo objeto de dicha patente principal está dispuesta una empuñadura 33 (véanse los dibujos de la misma patente) mediante la cual puede determinarse la posición del macizo gravitatorio 21 para graduar el momento de fuerza del brazo de palanca constituído por el camastrón o marco 7, posición advertible desde el exterior mediante unas cifras dispuestas en las caras del polígono constituído por la empuñadura 33, que representan múltiplos de las pesadas indicadas en el cuadro de la balanza.

Mediante las modificaciones objeto del certificado de adición de que se trata, la empuñadura 33 se substituye por otra común y la lectura de los múltiplos

149957

antedichos se efectúa del modo que vamos a describir refiriéndonos a los dibujos adjuntos, en los cuales la figura 1 demuestra una sección parcial de los órganos correspondientes y la figura 2 una vista exterior en proyección horizontal.

En la prolongación del eje 32 va unido solidariamente un tambor 62 que lleva dispuestas dos series de cifras que se exhiben al exterior mediante dos correspondientes ventanillas 63 y 64, practicadas en una caja fija 65 unida al manguito 66, que a su vez va unido a una pieza angular 67 atornillada al marco o camastrón 7.

Las cifras del tambor 62 corresponden respectivamente a las posiciones en que se halla en cada tiempo el eje 40 de las ruedecillas 38 y 39 y también a la posición del macizo de gravitación 21 sobre el marco o camastrón 7, de modo que estas cifras pueden fácilmente ser leídas respectivamente por el vendedor y el comprador, para cual efecto están las ventanillas antedichas 63 y 64 colocadas en posiciones adecuadas y las cifras del tambor 62 están las correspondientes a una serie invertidas con respecto a las de la otra serie. Las cifras del tambor 62 representan múltiplos de las pesadas indicadas en el cuadro de la balanza, como puede comprenderse por la disposición de los órganos descritos.

N O T A

Por el certificado de adición a que se refiere la presente memoria descriptiva se REIVINDICA:

1.- La propiedad y la explotación exclusiva de modificaciones introducidas en el mecanismo de balanza automática objeto de la patente de invención solicitada en 5 de Febrero de 1940, las cuales modificaciones consisten en disponer en el eje que lleva la empuñadura de gobierno de las posiciones del macizo gravitatorio un tambor solidario con dicho eje, en el cual van dispuestas dos series de cifras indicadoras, de escritura respectivamente invertida, visibles a través de dos ventanillas practicadas adecuadamente en una caja fija envolvente del tambor, para que las series de cifras antedichas puedan ser fácilmente leídas respectivamente por el vendedor y por el comprador.

2.- La propiedad y la explotación exclusiva del objeto del certificado, sean cuales fueren las circunstancias que concurran con su esencialidad definida en la anterior reivindicación, cual objeto es:

"Modificaciones introducidas en el mecanismo de

149957

balanza automática objeto de la patente de invención solicitada en 5 de Febrero de 1940".

Consta la presente memoria de tres hojas foliadas, escritas por una sola cara.

Barcelona, 18 de Junio de 1940.

P. p. de Don Carlos O. MITTELSTRASS,

FIG. 1

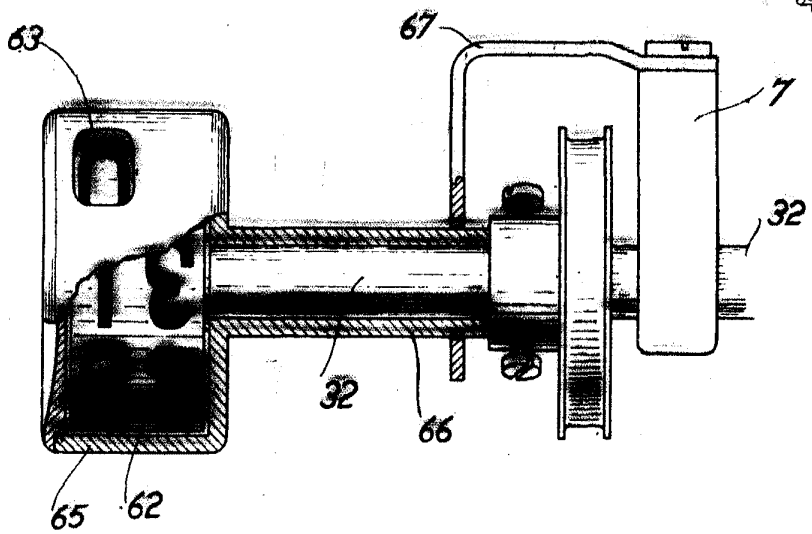

FIG. 2

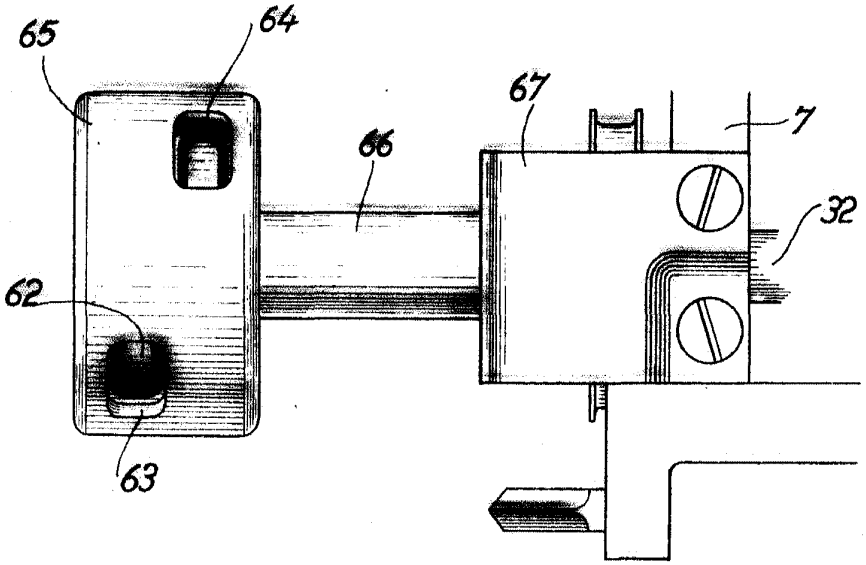

ESCALA VARIABLE
Barcelona 16 JUN. 1940