147711

SECCION TECNICA
CLASIFICACION I. P. E.
CLASE F 16
SUBCLASE K

PATENTE

DE

REGISTRO DE MODELO DE UTILIDAD

por "Un juego de llaves de paso para contadores de agua" - - -

a favor de Don Domingo BIOSCA GARCIA, y Don Domingo BIOSCA GOMEZ, de nacionalidad española, domiciliados en Paseo Maragall, nº 103-105, BARCELONA.

- - - - - -

MEMORIA DESCRIPTIVA

La presente memoria descriptiva se refiere al registro de un modelo de utilidad constituído por un juego de llaves de paso para contadores de agua compuesto por la llave que abre y cierra el paso del flujo del líquido hacia la entrada del contador y la llave que abre y cierra el paso del líquido a la salida del contador establecidas respectivamente por un cuerpo fijo o canilla, a fijar en la boca de entrada de agua del armazón del contador en el cual el agua entra por su parte inferior y sale lateralmente a través de un paso gobernado por una válvula a tornillo, la primera, y por un cuerpo fijo o canilla a fijar en la boca de salida de agua del armazón del contador, en el cual el agua entra lateralmente y sale por su parte inferior a través de un paso gobernado por una válvula a torni-

llo, cuyas llaves presentan la particularidad de que el elemento de que se valen las válvulas para abrir o cerrar el paso del flujo de agua está formado por una esfera, retenida por blocaje en una concavidad correspondiente conformada en el extremo inferior del vástago del tornillo de la válvula, que se ajusta a presión o se desajusta en la boca del orificio de paso de flujo de agua de la canilla, impidiendo o permitiendo la circulación de dicho flujo al venir enroscada o desenroscada la válvula.

Está caracterizado, pues, esencialmente, el juego de llaves de paso para contadores de agua que constituye el modelo que se registra por el hecho que cada llave posee para la apertura o cierre del paso del flujo de agua que por su canilla circula una esfera retenida por blocaje en una concavidad correspondiente conformada en el extremo inferior del vástago de una válvula a tornillo de manera que una porción de dicha esfera sobresaliendo de la concavidad forma un casquete esférico que según la válvula viene enroscada o desenroscada se ajusta o desajusta en la boca del orificio de paso del flujo de agua de la canilla impidiendo totalmente o bien permitiendo la circulación del flujo, estableciendo así un elemento de cierre o apertura en la llave siempre efectivo aún cuando se produzca un desgaste por el uso en la boca del orificio de paso de agua de la canilla en el que se ajusta el casquete esférico y que cuando tal desgaste resulta en la propia esfera es fácilmente remediable el daño haciendo girar la esfera dentro de la concavidad en que está retenida hasta que la parte desgastada no resulte en correspondencia con la boca del orificio de paso de agua de la canilla pasan-

do al interior de la concavidad.

La descripción de un caso de ejecución práctica de un juego de llaves de paso para contadores de agua fabricado de acuerdo con el modelo permitirá dejar plenamente determinadas cuales son las características esenciales del modelo. Para facilitar tal descripción nos referiremos al dibujo adjunto en el cual está representado el citado caso de ejecución, tomado como ejemplo para realizar aquel.

En el dibujo está representado el juego de llaves de paso dado como ejemplo, con el cuerpo fijo o canilla de las llaves 1 y 2 que lo componen visto en sección y con las relativas válvulas a tornillo 3 y 4 en ellos enroscadas.

Como puede verse claramente las válvulas a tornillo 3 y 4 están provistas en el extremo inferior de sus vástagos roscados 5, de una concavidad 6 en la cual se aloja ajustadamente y permanece en ella retenida por blocaje mediante estrangulación del borde 7 de la misma, la esfera 8 con una porción 9 sobresaliendo de la concavidad y con su centro en correspondencia axial con la boca 10 del orificio de paso del flujo de agua de la canilla, de modo que según se enrosque o desenrosque la válvula se produce la aproximación o separación de la esfera hacia o desde la boca de dicho orificio quedando éste herméticamente cerrado cuando parte de la porción 9 durante la aproximación se ajusta a presión en el borde 11, interrumpiéndose el paso del flujo de agua.

Dada la forma esférica del elemento de cierre de la llave se comprende que manteniendo la forma circular del borde de la boca del orificio de paso de agua de la canilla este orificio puede tener cualquier forma y que el desgaste del mismo

no afecta la función hermética de cierre producida entre la esfera y el borde de la boca del orificio, así como que en el caso de deterioro de la parte de esfera que se ajusta a dicho borde tal contratiempo puede ser fácilmente remediado haciendo girar la esfera dentro de su alojamiento pasando al interior de la concavidad la parte deteriorada.

Como es natural manteniendo la esencialidad que caracteriza el modelo podrán ser variables las formas y dimensiones de las partes que comprende la estructura que lo constituye, los materiales en su fabricación empleados y cuantas circunstancias puedan concurrir siempre que por ser de carácter accidental, secundario o accesorio, no alteren sensiblemente tal esencialidad.

N O T A

Por la patente de registro de modelo de utilidad a que se refiere la presente memoria descriptiva se REIVINDICA la propiedad y la explotación exclusiva de:

1.- Un juego de llaves de paso para contadores de agua, caracterizado por el hecho que cada llave posee para la apertura o cierre del paso del flujo de agua que por su canilla circula una esfera, ajustadamente retenida por blocaje en un alojamiento cóncavo conformado en el extremo inferior del vástago de una válvula a tornillo de manera que una porción de dicha esfera sobresaliendo de la concavidad forma un casquete esférico que según la válvula viene enroscada o desenroscada se ajusta o desajusta en el borde circular de la boca del orificio de paso de flujo de agua de la canilla, impidiendo totalmente o bien permitiendo la circulación del flujo.

2.- Un juego de llaves de paso para contadores de agua, tal como el especificado en 1 caracterizado por el hecho que el blocaje de la esfera en la concavidad se efectúa por estrangulación del borde de esta última.

3.- "Un juego de llaves de paso para contadores de agua".

Consta la presente memoria descriptiva de cinco hojas foliadas, escritas por una sola cara.

Barcelona, 8 de Abril de 1969.

D. DOMINGO BIOSCA GARCIA y D. DOMINGO BIOSCA GOMEZ
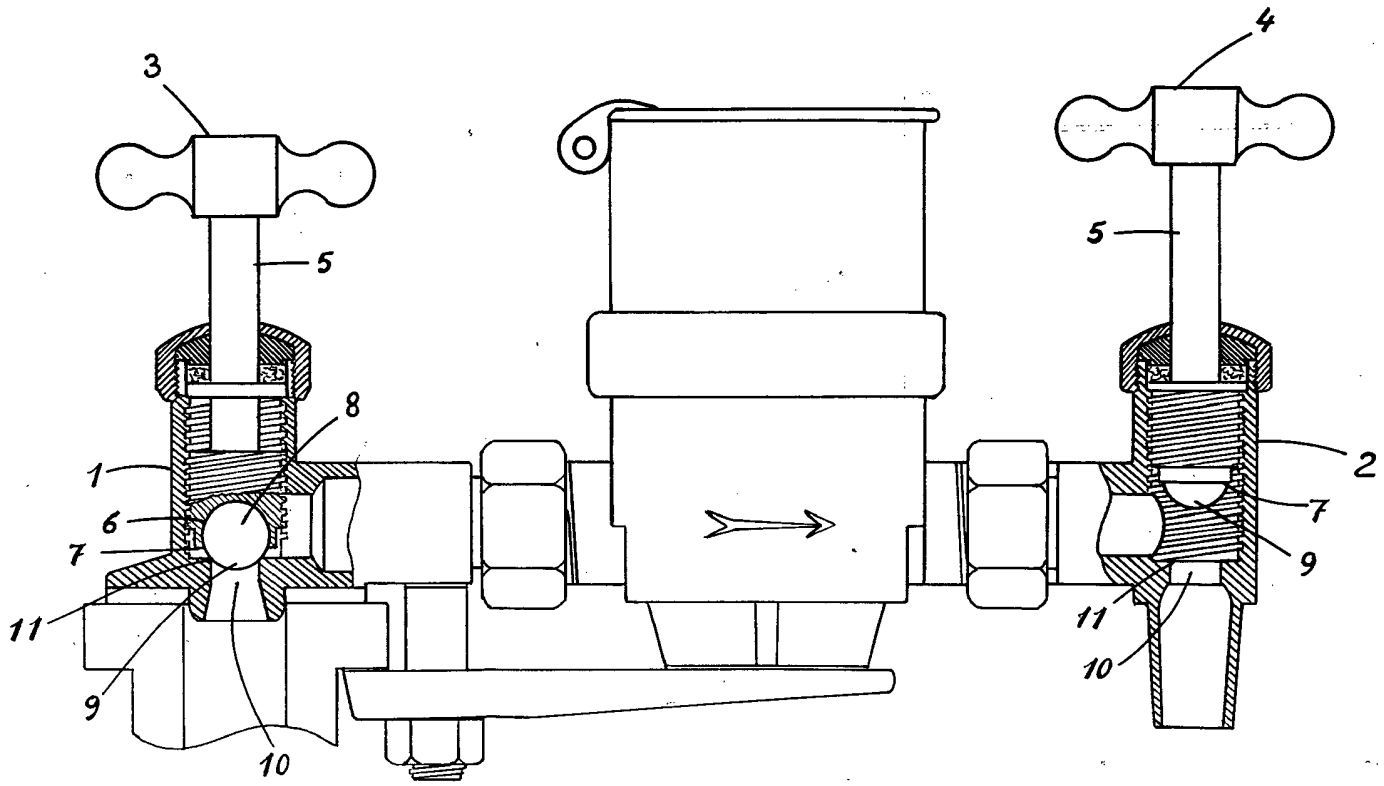
HOJA UNICA