144049

PATENTE

DE

MODELO DE UTILIDAD

por 20 años

a favor de Don Luis SOLANS ARNAU

de nacionalidad española

residente en Lérida, Avda. General Mola, nº 3

por:

"VIGUETA PARA LA CONSTRUCCION".

MEMORIA DESCRIPTIVA

La presente patente de modelo de utilidad se refiere a una nueva vigueta para la construcción, la cual posee varias e importantes características constructivas y funcionales que la hacen muy superior a todas las ejecuciones corrientes, especialmente en lo que atañe a la resistencia a las cargas, a la indeformabilidad y, en general, a un buen comportamiento mecánico en el forjado de los pisos y techos.

La vigueta objeto de la demanda se caracteriza por estar constituída por un cuerpo hueco prismático, cuya sección transversal queda definida por una "T" invertida, en la que su rama vertical es tubular y está formada por dos paredes paralelas, más separadas en el punto de unión de aquélla rama con el

travesaño horizontal de la propia "T". Las aletas extremas bajas, que quedan a ambos costados de la pieza, son asimismo prismáticas tubulares y obran de apoyo para las bovedillas, mientras que los extremos altos de las dos paredes de la rama vertical antes citada presentan asimismo ensanchamientos tubulares triangulares o trapeciales, los cuales se unen entre sí por un tabique delgado ranurado que después se suprime.

Para la mejor comprensión de la presente memoria descriptiva, se acompaña un dibujo en el que, tan sólo a título de ejemplo, se representa un caso práctico de realización de una vigueta de las características expuestas.

En dicho dibujo, la Fig. 1 es una vista en perspectiva de la vigueta; y la Fig. 2 la representa en alzado frontal y soportando a una bovedilla.

El objeto de este modelo está compuesto por un cuerpo prismático que, en sección transversal, presenta la forma de una "T" invertida, en la cual se distingue una rama vertical formada por dos paredes mayores paralelas (1), las cuales, a través de unas inflexiones diédricas divergentes (2), se unen a otras paredes menores y más separadas entre si (3).

El travesaño de la "T" queda formado por la placa inferior (4), la cual, en ambos costados de la pieza, se prolonga en los cuerpos de apoyo también tubulares (5), que son los que obran de soporte para la correspondiente bovedilla (6).

La parte alta de las paredes (1) posee un ensanchamiento igualmente tubular (7), estando cerrada inicialmente la pieza en esta zona por un tabique delgado ranurado (8), que después se elimina.

Los elementos (5) y (7) son igualmente prismáticos, siendo los primeros de base cuadrada o rectangular y los segun

dos, triangulares o trapeciales.

Como se aprecia observando la Fig. 2, la vigueta adquiere en el momento de la colocación una forma definitiva en "U", con espaldones inferiores para el perfecto apoyo de las bovedillas y con cámaras de aligeramiento de toda la pieza, la cual, en virtud de su propia estructura, resulta de gran resistencia.

Serán independientes del objeto de la invención los materiales, dimensiones y características de las bovedillas y demás a soportar, por la nueva vigueta, siempre que las variaciones que se introduzcan no afecten a su esencialidad.

N O T A

R E I V I N D I C A C I O N E S

Se reivindica como objeto de la presente Patente de Modelo de Utilidad:

1ª.-Vigueta para la construcción, que se caracteriza esencialmente por estar constituída por un cuerpo prismático cuya sección transversal viene definida inicialmente por una "T" invertida, en la que su rama vertical es tubular y está formada por dos paredes paralelas con tramos de distinta separación entre si, siendo tubulares las extremidades del travesaño de la "T", que emergen inferiormente de los costados de la pieza, en tanto que también lo son los extremos superiores de las referidas paredes de la rama central, extremos que, en un principio, se hallan unidos a un tabique delgado ranurado que cierra la parte superior de la vigueta.

2ª.-Vigueta para la construcción, según la reivindicación anterior, que se caracteriza por el hecho de que las dos paredes verticales se hallan divididas en una parte superior mayor que se une, a través de unas inflexiones diédricas divergentes, con otras paredes paralelas inferiores menores, que son las que que-

dan cerradas por una placa que, junto con los salientes tubulares de los costados, constituye el travesaño bajo de la "T".

3ª.-Vigueta para la construcción, según las reivindicaciones 1 y 2, que se caracteriza por el hecho de que los sa-
5. lientes laterales tubulares inferiores, que obran de aleta de apoyo para las bovedillas y demás, son de sección rectangular o cuadrada, mientras que los extremos, asimismo tubulares, de las paredes centrales, son triangulares o trapeciales.

4ª.-VIGUETA PARA LA CONSTRUCCION.

Sean cuales fueren las circunstancias que concurran con la esencialidad propia de la misma.

Consta la presente Memoria descriptiva de cuatro páginas foliadas y mecanografiadas por una sola cara y va acompañada de una hoja de dibujos aclarativos.

Barcelona, 22 de Mayo de 1967

P. A.

E. ESCRIG
p. p.

D. LUIS SOLANS ARNAU

Hoja única

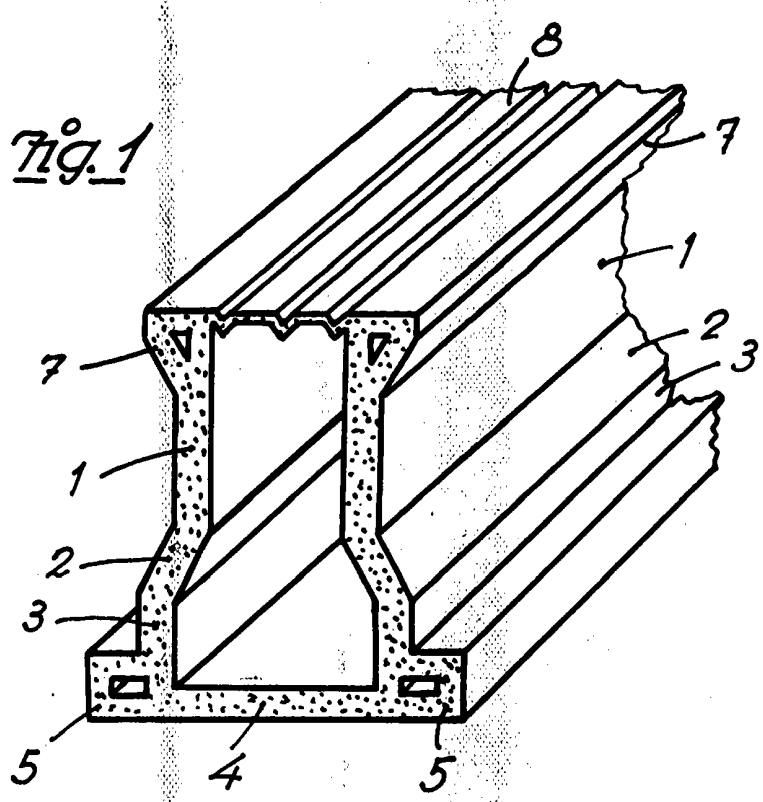

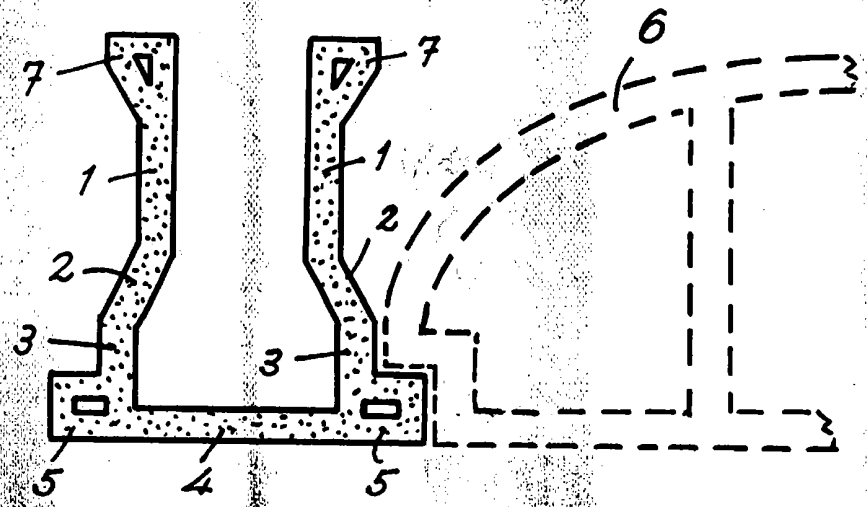

Fig. 2

Barcelona, 22 Mayo 1967

P.A.

E. ESCRIG

P. P.

Escala variable