MO-MOG-P510929-AD.

30 OCT 1967

142484

# M O D E L O
# D E
# U T I L I D A D

a favor de BORSKY STEKOLNY ZAVOD IMENY M. GORKOGO, entidad rusa, domiciliada en Bor, Gorkovskoi oblasti (U.R.S.S.), por "ELEMENTO ESTRUCTURAL".

- . -

## MEMORIA DESCRIPTIVA

La presente invención se refiere a un nuevo tipo de elemento estructural de vidrio que ha de encontrar amplio empleo en la erección de edificios residenciales, comerciales, industriales y para otros usos.

Los modernos miembros de cierre de varios tipos de edificios han de cumplir en la mayor extensión posible, con los requisitos de economía e industrialización de la construcción, ser erigidos a partir de elementos de grandes dimensiones, tener la necesaria resistencia, rigidez e incombustibilidad, y asimismo

30 OCT 1967

142484

cumplir con los requisitos arquitectónicos y de las técnicas de saneamiento, calefacción e iluminación.

Actualmente se está introduciendo el uso del vidrio de construcción con sección acanalada, pero en el cierre de aberturas exteriores es necesario el empleo de vitrales de doble hilera, con sellado de las juntas entre elementos por medio de tiras elásticas o masillas. El proceso de montaje de los vitrales de doble hilera es complicado y no garantiza un sellado apropiado.

El nuevo material de edificación, denominado "Bor-glass", es un perfil de vidrio hueco, con sección a modo de caja, que tiene una soldadura solapada longitudinal y hace posible ensanchar considerablemente la esfera de empleo del vidrio en la edificación, aparte de que es absolutamente hermético.

Se caracteriza por el hecho de estar constituído por un elemento estructural de vidrio o de "sitalls" (composición a base de escoria de vidrio) que tiene una sección transversal de contorno cerrado soldado, determinando un espacio de aire interior, de manera que posee elevadas propiedades mecánicas y de fonoaislamiento, y puede ser combinado en número apropiado, en la formación de aberturas de iluminación, tabiques, claraboyas, techos y miembros de cierre sin necesidad de emplear monturas costosas ni ser motivo de gastos de conservación ulteriores, sirviendo como fuente adicional de luz y como miembro autoportante.

El "Bor-glass" puede ser utilizado para cerrar

142484

30 1967

las aberturas de edificaciones en forma de componentes separados que son montados de acuerdo con un esquema definido, incorporándolos en bases de hormigón armado o de madera.

Los dibujos adjuntos muestran, a título de ejemplo no limitativo del alcance de la presente invención, una forma preferida de llevarla a la práctica, en representación esquemática.

En dichos dibujos: La figura única es una vista en perspectiva seccionada, de un elemento estructural de acuerdo con la invención.

El elemento representado en dicha figura está formado por un perfil de vidrio o "sitalls", de sección transversal a modo de caja paralelepipédica de anchura L y altura H. Esta pieza es obtenida por doblado y laminado de una lámina del material de partida de manera que se obtienen las dos bases -1- y -2-, respectivamente inferior y superior, y los costados -3-, cuando los bordes libres de la lámina son rebatidos el uno sobre el otro y soldados en la relación solapada que viene a determinar la formación de la costura solapada longitudinal -4-.

La longitud, anchura y alto de la pieza descrita pueden ser variados dentro de amplios límites de acuerdo con las necesidades de la invención. Las superficies de las bases superior e inferior son planas a los fines de su asentamiento para la formación de un elemento de construcción de grandes dimensiones; las

142484 -3 1967

superficies de los lados -3- son cóncavas para proporcionar un tipo determinado de paramento en las dos caras de dicho elemento constructivo. Todas estas superficies podrían, no obstante, ser variadas asimismo de acuerdo con las necesidades constructivas o estéticas.

El "Bor-glass" ha de encontrar amplio empleo en la erección de edificaciones residenciales, comerciales, industriales y otras, a causa de sus elevadas propiedades mecánicas y fonoaislantes, para el cierre de aberturas de iluminación o la formación de tabiques, claraboyas, techos y miembros de cierre, en forma de paneles prefabricados independientes o como conjunto de elementos conectados los unos a los otros por medio de tiras elásticas y masillas, no hace necesario el empleo de monturas o armaduras costosas ni conduce a ulteriores gastos de mantenimiento y conservación y sirve como fuente adicional de luz y como miembro autosoportado.

Serán independientes del alcance de la presente invención los detalles constructivos y demás características no esenciales empleadas en la puesta en práctica de la misma, por quedar todo ello comprendido dentro del espíritu de las siguientes reivindicaciones.

- . -

142484

30 OCT 1967

NOTA

Se reivindica como objeto del presente modelo de utilidad:

1. Elemento estructural, de vidrio o de composición de escoria de vidrio, con sección en forma de caja hueca, caracterizado esencialmente por el hecho de tener una sección transversal de contorno cerrado y soldado, determinando un espacio de aire interior, de manera que posee elevadas propiedades mecánicas y de fonoaislamiento, y puede ser combinado, de acuerdo con un esquema pre-establecido, en la formación de aberturas de iluminación, tabiques, claraboyas, techos y miembros de cierre sin necesidad de emplear monturas costosas ni ser motivo de gastos de conservación ulteriores, sirviendo como fuente adicional de luz y como miembro autoportante.

2. Elemento estructural.

La presente memoria consta de cinco hojas foliadas escritas por una sola cara.

Barcelona, 30 de octubre 1967

BORSKY STEKOLNY ZAVOD
IMENY M. GORKOGO.

p.a. I. PONTI
p.p.

142707

# BORSKY STEKOLNY ZAVOD IMENY M. GORKOGO

HOJA ÚNICA

142464

30 OCT 1967

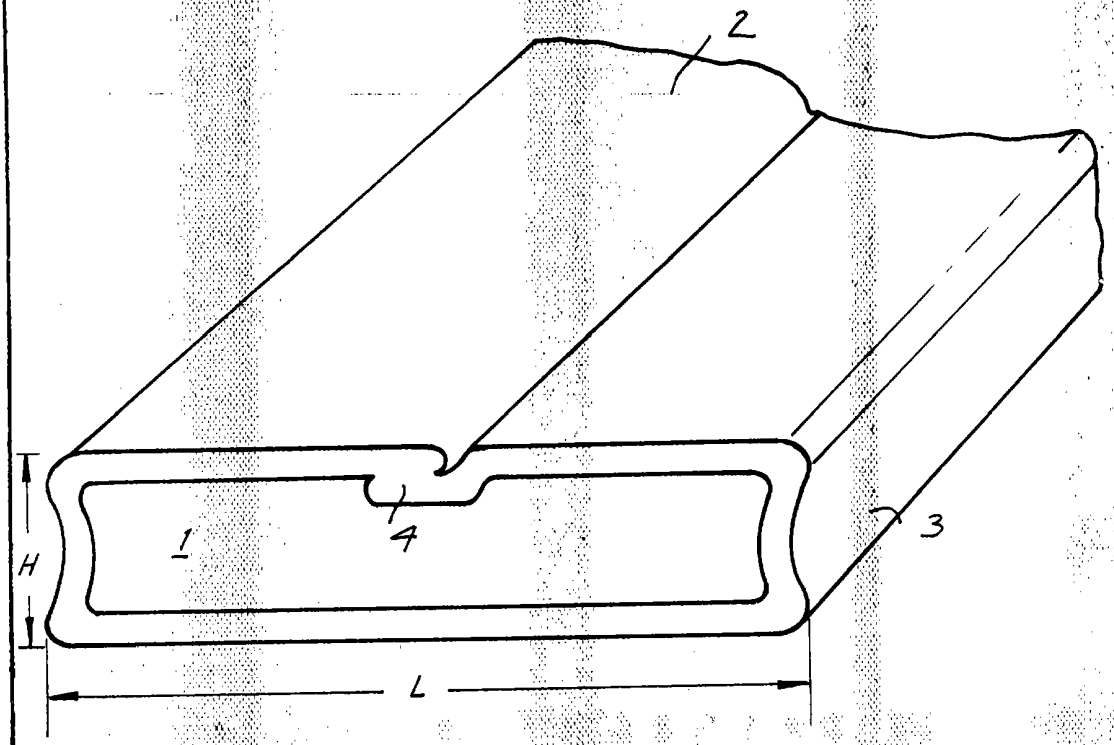


BARCELONA, 30 octubre 1967
BORSKY STEKOLNY ZAVOD IMENY
M. GORKOGO
P.A. I. PONTI

169261