ESPECIAL MOVIL
5 CENTIMOS

142477

PATENTE DE INTRODUCCION

que por diez años, se solicita, a favor de don Antonio Roca Agustí, domiciliado en Figueras , por un " PROCEDIMENTO PARA FABRICAR GUIAS PARA BICICLETAS Y MOTOCICLETAS " (Comprendido en la clase 84ª del Nomenclator técnico oficial).

::

Memoria descriptiva.

-o-o-o-o-o-o-o-o-o-o-

El presente Registro, tiene por objeto reivindicar la fabricación exclusiva en España, de un procedimiento para fabricar guías para bicicletas y motocicletas, conforme a continuación se detalla.

El guía obtenido por éste procedimiento, resulta ensamblado sin ninguna clase de soldadura, sino simplemente por cuña dentro del tubo.

El dibujo adjunto representa un ejemplo.

La figura 1, es una vista en sección B-B. de la figura 2, que pertenece a la parte central de un guía.

La figura 2 es un corte por A-A de la fig.1.

La figura 3 representa la tija f

La figura 4 representa una cuña e o c, y

La figura 5 representa una arandela-camiseta b que va entre el tubo a y la cuña e

En la ejecución del procedimiento que nos ocupa, el tubo a se introduce en el agujero correspondiente de la nuez g, haciendola pasar hasta el centro de aquel. Despues se mete dentro del tubo a la arandela-camiseta b, suspendiendola a la misma altura donde se halla la nuez g , o sea al centro del tubo a. A continuación se mete la cuña cuidando vaya delante la parte chaflanada o cónica, para introducirla dentro de la arandela-camiseta b por medio de un mandrin con golpe de prensa u otra forma cualquiera, quedando entonces completamente sujetada la nuez g al centro del tubo a.

Para fijar la tija f se sigue un procedimiento parecido al descrito anteriormente. Como puede verse en la figura 2, el agujero de la nuez g donde tiene que meterse la tija f , no traspasa aquella. Como primera operación se mete la tija f en dicho agujero de la nuez g, donde viene justa; después se mete la cuña e dentro de la tija f, cuidando que la parte chaflanada vaya delante, para después, con un mandrin y un golpe de prensa u otra forma cualquiera hacerla llegar hasta el final de la tija, o sea, hasta que quede encajada en la parte mas estrecha de esta, que es la que corres-

ponde al agujero de la nuez, consiguiendo con ello la ensambladura completa y perfecta del tubo de cintre a con la tija f, a través de la nuez g y con auxilio de las demás piezas descritas.

Debe entenderse que el procedimiento de fabricación que acaba de describirse como objeto de ésta solicitud y del cual resulta un nuevo tipo de guía, puede modificarse en cualquier modo apropiado, sin, por ello, alterar la esencialidad práctica del procedimiento.

Los términos, han de ser tomados con caracter amplio y nuna limitativo.

Este procedimiento, ya se práctica en Francia, sin poder precisar el solicitante, Casa determinada.

::

Nota de Reivindicaciones .

-o-o-o-o-o-o-o-o-o-

Se reivindica, por la introducción en España, a favor de don Antonio Roca Agustí, por los extremos siguientes:

PRIMERO - Por un "procedimiento para fabricar guías para bicicletas y motocicletas", caracterizado por ensamblar los tubos que constituyen el guía, sin soldadura de ninguna clase, sino simplemente por cuñas en el interior de los tubos que los encajen dentro de los agujeros correspondientes de la nuez, tal como se ha descrito en la memoria que antecede, representado en el dibujo que se acompaña, y con los fines que se han especificado.

SEGUNDO - Por un "PROCEDIMIENTO PARA FABRICAR

GUIAS PARA BICICLETAS Y MOTOCICLETAS (Clase,84ª
75 del Nomenclator técnico oficial).

La presente memoria consta de cuatro hojas mecanografiadas, por una sola cara, a la que se une otra de planos, en forma reglamentaria, para la mejor comprensión del invento.

80 Madrid, a cuatro de junio de mil novecientos treinta y seis.

82 P.A. de don Antonio ROCA AGUSTI ,

ENRIQUE R. RIVAS

D. ANTONIO ROCA AGUSTI

Hoja UNICA

Fig. 1

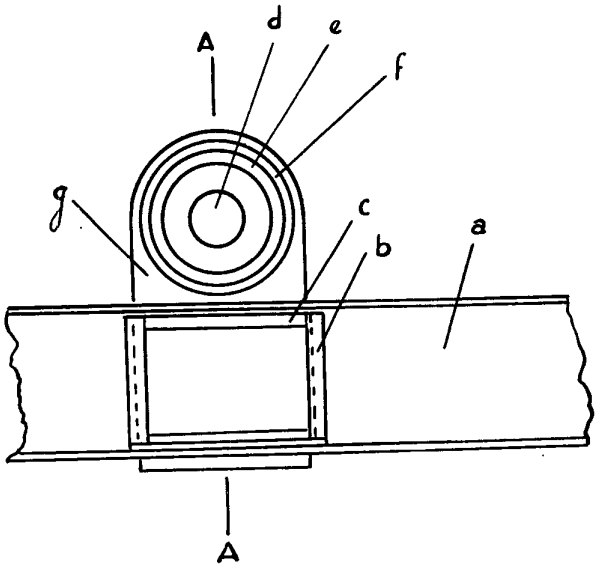

Fig. 2

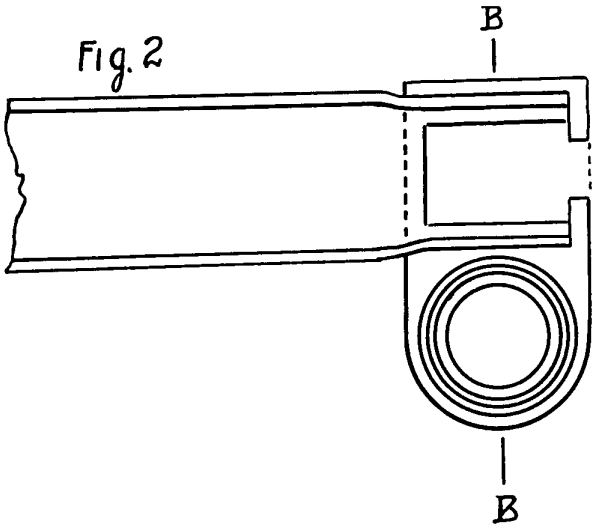

Fig. 3

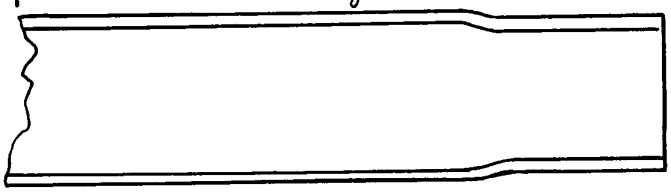

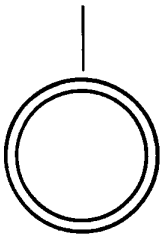

Fig. 4

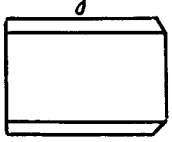

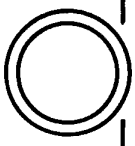

Fig. 5

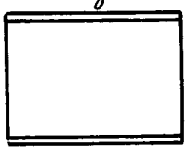

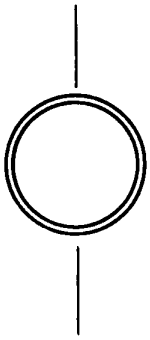

Madrid 5 de Junio de 1936.

P. A. de D. Antonio Roca Agusti