141575

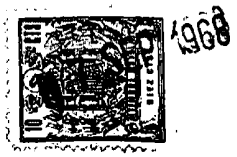

MEMORIA DESCRIPTIVA

DE UNA PATENTE DE MODELO DE UTILIDAD POR VEINTE AÑOS EN ESPAÑA A FAVOR DE DON JUAN COMA CARBONELL, DE NACIONALIDAD ESPAÑOLA, RESIDENTE EN BARCELONA, Cinca nº 15 y 17.

sobre

UN MUEBLE LIBRERIA DE ESTANTES GIRATORIOS PARA EXHIBICION Y VENTA.

oooOOOooo

El presente modelo de utilidad hace referencia a una libreria de estantes giratorios para exhibición y venta, realizada para la finalidad de centrar el particular interés del público de los grandes almacenes en una determinada edición de cualquier obra o colección, en la que todos los tomos poseen el mismo formato y dimensión, por tratarse de un mueble libreria visible por sus cuatro caras en igualdad de las máximas condiciones expositoras de que está dotado.

Desde el punto de vista constructivo presenta la par-

ticularidad de comprender como soporte principal, una columna o una pluralidad de ellas, que dispone de varias estanterias en superposición vertical, cada una de las cuales se componen de un varillaje metálico entrecruzado convenientemente formando un plano horizontal en el que se habilitan diversos encasillamientos que mantienen al libro o tomo con la portada orientada al plano exterior visible, en cualquiera de las caras de que consta, toda vez que siendo giratoria la indicada columna central, en cualquiera de las posiciones angulares que se le imprima, será siempre visible su contenido.

La verticalidad de la citada columna, centra su perpendicularidad sobre la tabla lisa de la mesa que a modo de peana sirve de base sustentadora al mueble, teniendo como término superior un copete consistente en un armazón del mismo varillaje, portador de letreros rectangulares renovables, cuando se trate de columna unitaria, o bien de un techo fijo y liso, en consonancia con el maderaje y decorado de la base duando se trate de un mueble mayor y de varias columnas.

En la mecánica de colocación y distribución de los tomos en los encasillamientos antes citados, se caracteriza esencialmente por efectuar el encaje de cada libro, lo mismo por el borde superior de éste que por el borde alto, puesto que tales encasillamientos son unos moldes-pinzas abiertos hacia arriba y hacia abajo, distribuidos en el perímetro de cada estante, que pueden asímilar exactamente la altura del libro, teniendo en cuenta que los estantes son deslizantes a lo alto de la columna y susceptibles de modificar las distancias entre ellos por converjer todo el

141575

varillaje los mismos en un casquillo-arandela central, que actúa como abrazadera de la columna, pudiendose fijar por atornillado a la altura requerida.

Respecto a ésta columna queda establecido, que por estar calada en toda la base sustentadora mediante una carcasa cilíndrica de guia y refuerzo, así como dotada de un casquillo cojinete en su paso por el nivel de la mesa, queda en completa libertad de giro obedeciendo al impulso que se le dé con la mano por parte del observador.

Seguidamente y para hacer más comprensible todo lo que antecede, se procede a describir con todo detalle, unos casos de realización práctica del mueble estanteria, con la facilidad de seguir expositivamente la referencia de los gráficos adjuntos.

En los citados planos:

La Figura 1ª., representa la vista total en perspectiva de un mueble de columna unitaria.

Confirmando lo predicho en las generalidades anteriores la columna central y eje del sistema -6- se eleva perpendicularmente por encima del tablero -7-, mesa de la peana, después de haber calado reforzadamente el espacio inferior de la misma, para finalizar indistintamente, en el porta-rótulos -8-, como en el testero horizontal -9-.

Con arreglo a lo diseñado en la Figura 1ª., se observa la existencia de tres de las estanterias -10- dibujadas con la holgura y distanciamiento que permite verlas en todas su compleja formación y sin libros que les corresponda exhibir.

La Figura 2ª (hoja 2ª) dibuja la planta superior de uno de los aludidos estantes -10- demostrando su composición. Solidariamente a la abrazadera central -11- se proyectan

en cruz esvastica, cuatro brazos -12- que son solidarios por soldadura de un doble recuadro -13- en cuyos cuatro ángulos y vértices, se solidarizan cuatro de las dobles pinzas-casilleros -14- alternadas en su posición longitudinal. Otras cuatro pinzas iguales -14a- se mantienen exteriormente al recuadro -13- siendo solidarias de la prolongación de los brazos radiales -12- y reforzadas su sustentación por medio de unas bridas -15- paralelas a cada uno de los lados del recuadro citado. Debajo de cada una de las pinzas se indica en linea de trazos, el aréa del libro que le corresponde.

La Figura 3ª., esquematiza la vista en alzado lateral del conjunto de uno de los estantes -10- a tamaño ligeramente mayor, correspondiendo a un corte teórico practicado según el plano que se señala por AB en la figura anterior; para mostrar la forma de duplicidad que poseen las pinzas-casilleros oponiendo sus respectivos brazos verticales -16 y 16a- al igual que sus respectivas aberturas, del mismo modo que sus largueros horizontales -17- se mantienen todos paralelos al plano del estante.

La esencialidad fundamental que particulariza a estas pinzas-casilleros -14-, viene demostrada a mayor detalle en la Figura 4ª., donde se muestra como, determinados libros -18- situados entre cada dos de los estantes, permanecen prisioneros por igual en sus lomos superior e inferior,por la configuración de tres estantes consecutivos en su superposición.

En el caso de la peana de columna unitaria Fig. 1ª, se muestra la existencia en su interior de unos estantes medio oblicuos -19- formados por enrejillados del mismo varillaje -20-, que se reparten a ambos lados de la carcasa cilíndrica

-21- que refuerza la prolongación inferior de la columna, distribuyendose en dos pisos a cada lado, paralelos entre sí, y siendo practicables por dos de las caras opuestas, mientras que una de las dos restantes permanece cerrda por el tablero -22- correspondiente.

Habiendo descrito la movilidad de las columnas guiadas por los cojinetes -27- que las soportan en su salida de las bases donde están caladas, resta consignar que los estantes completos -10-, pueden deslizarse preventivamente a lo largo de la zona superior de la columna, por medio de las ya descritas abrazaderas -11-, que una vez afianzadas a las alturas previsibles, determinan el conjunto unificado de toda la columna.

Finalmente, el armazón superior -8- porta-letreros, penetra desde la parte alta a favor de su correspondiente abrazadera -11- hasta el límite del tope de descenso que le otorga su propio copete -28- dejando a su vez al armazón en libertad de giro, que con su doble varillaje -30- en el perímetro exterior, crea la posibilidad de introducir entre ellos placas transparentes, con las que resaltar la ilustración publicitaria de los plafones -29- dispuestos en aspa, que se disponen permanentes en las diagonales del indicado armazón.

El ejemplo descrito en todos sus aspectos sin caracter limitativo, será llevado fielmente a la práctica y producción sin experimentar más variantes que las necesarias en cuanto a dimensiones y calidades, más los detalles de decoración, sin que por ello se altere la esencialidad prevista en el modelo.

N O T A

En resumen, la presente solicitud recaerá sobre las siguientes reivindicaciones.

1ª.- Un mueble libreria de estantes giratorios para exhibición y venta, del tipo de base central con todas sus caras visibles y practicables, destinados preferentemente a exponer una obra y/o colección de libros de igual encuadernación y volúmen, que se caracteriza esencialmente por comprender una serie de estantes horizontales, superpuestos verticalmente por su vinculación a una columna central sustentadora, siendo todos giratorios en común con la misma, por tener como centro y enclave de todo el varillaje que compone el estante, en un casquillo-abrazadera cilíndrico por el que se vincula a la columna, efectuádolo postetativamente a las alturas requeridas, mediante la correspondiente fijación atornillable.

2ª.- Un mueble libreria de estantes giratorios para exhibición y venta, según la reivindicación anterior caracterizado esencialmente por la particularidad fundamental de adaptar la distancia entre cada dos de los estantes superpuestos, a la medida de la altura de todos los tomos iguales, mediante la cualidad graduadora ya reivindicada, y a la configuración de unas pinzas en forma de doble cajetín rectangular, que se distribuyen aparejadas dos a dos, encaradas una hacia arriba y otra hacia abajo, en justa correspondencia vertical y repartidas regularmente en el perímetro de cada uno de los estantes.

3ª.- Un mueble libreria de estantes giratorios para exhibición y venta, según la reivindicación segunda, caracterizado porque cada uno de los estantes que se citan, está constituido por dos varillas paralelas formando un doble recuadro, reforzado por dos varillas que interiormente se cru-

zan en el centro solidarizandose al casquillo abrazadera central, teniendo soldados en los cuatro vértices de dicho recuadro, a cuatro de los cajetines-pinzas ya reivindicados, así como a otros cuatro cajetines análogos que se insertan exteriormente al recuadro, en los centros de los correspondientes lados, estando soportados por los radios procedentes del centro del estante, más las prolongaciones externas que parten de los cuatro vértices angulares para finalizar en tales cajetines, que presentan posiciones paralelas a los lados del doble recuadro.

4ª.- Un mueble libreria de estantes giratorios para exhibición y venta, según las reivindicaciones anteriores caracterizado porque en el extremo superior de la columna unitaria se insertan las dos abrazaderas inferior y de copete, fijadoras de un armazón porta-letreros, integrado por varillas soldadas entre sí, componiendo un cruzamiento diagonal de dos planos, que se enmarcan en un doble varillaje apto para recibir el encuadre de los renovables plafones publicitarios, mientras que en los planos formados periféricamente pueden incluirse indistintamente otros plafones de índoles que afectan a la transparencia y a la luminiscencia.

5ª.- Un mueble libreria de estantes giratorios para exhibición y venta, según las reivindicaciones anteriores caracterizado porque la parte inferior del mismo está constituido por un cuerpo cuadrangular, rematado por un tablero mesa de superficie lisa, a través del cual cala la columna o columnas porta-estantes, de modo que en el interior de dicha parte del mueble queda localizada e inserta la carcasa cilíndrica que envuelve y soporta a la zona inferior de la columna, garantizandole su facultad de giro, y completando-

se dicho cuerpo peana con la presentación en la totalidad y parcialidad de sus caras, con el montaje de estantes, tambien de varillaje metálico, destinados a almacenar el remanente
195.- de libros de la misma obra exhibida.

6º.- UN MUEBLE LIBRERIA DE ESTANTES GIRATORIOS PARA EXHIBICION Y VENTA.

Según se describe en la presente memoria que consta de ocho hojas escritas a máquina por una sola cara y dibujos.

200.- Madrid a 17 de septiembre de 1968

D. Juan COMA CARBONELL

Dos hojas - Hoja 1.ª

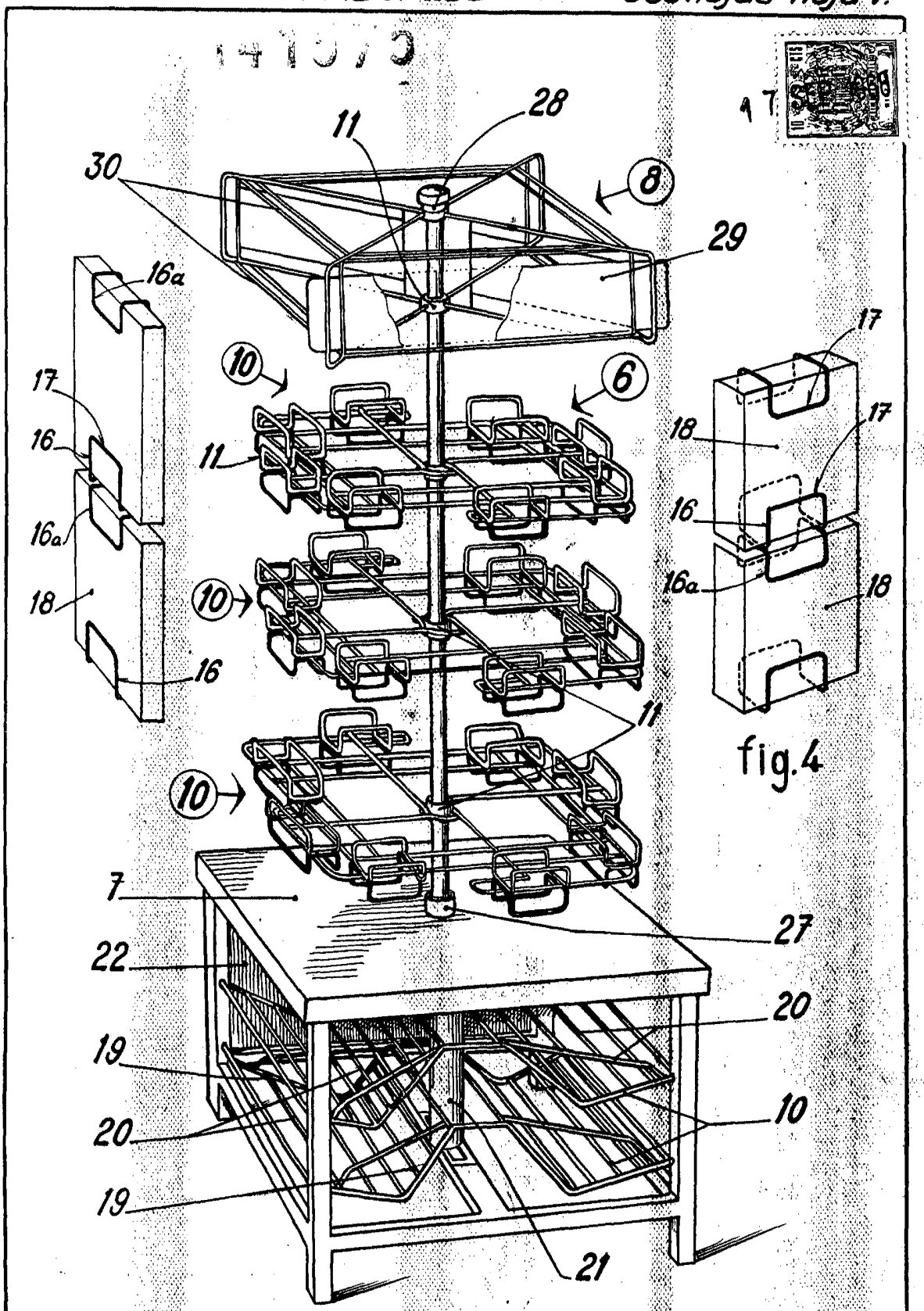

fig.1

fig.4

Escala variable

17 SEP 1968

fig.2

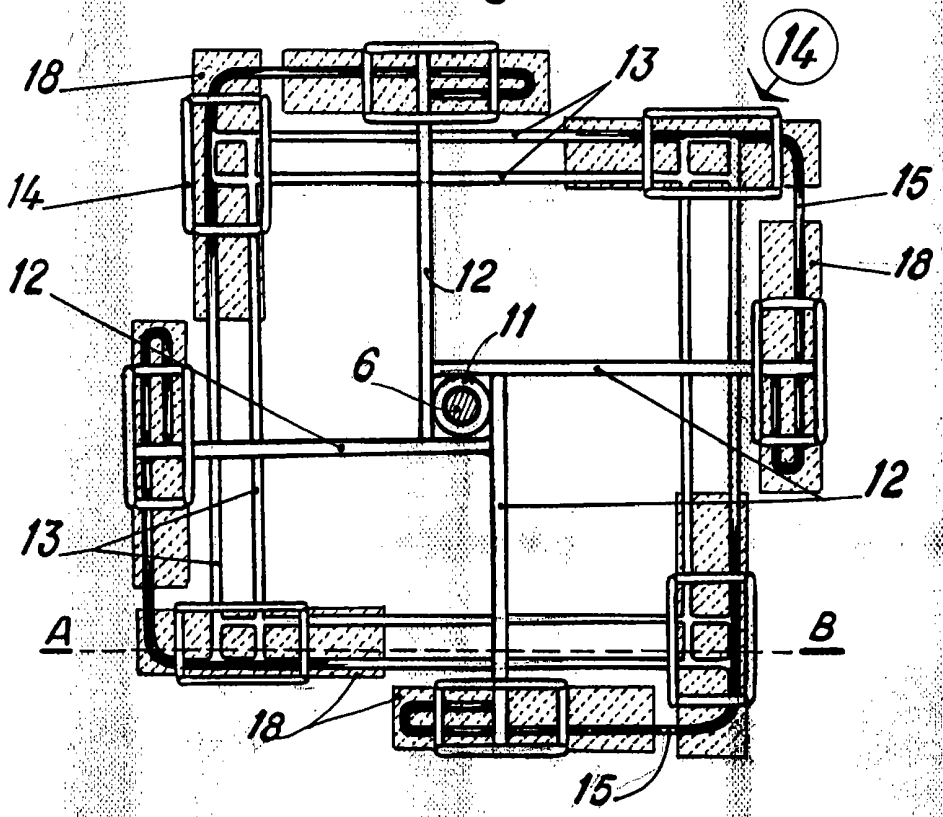

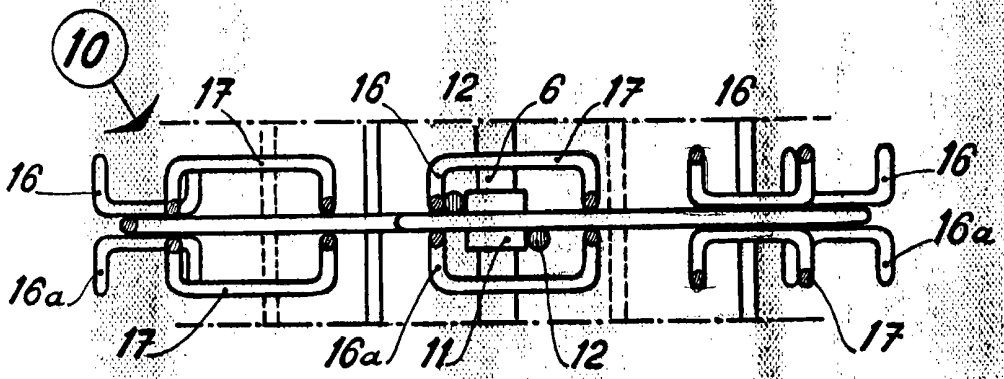

fig.3

Escala variable

17 SEP 1968