141313

MODELO DE UTILIDAD

141313

14 MAR.

Memoria Descriptiva

sobre:

"VITRINA MODULAR"

======

Solicitante: D. Pascual Moreno Cerezo, de nacionalidad española, residente en: C/ Brescia, nº 4-4º Dcha. -MADRID-2

======

El presente Modelo de Utilidad, tiene por objeto una vitrina modular compuesta por dos series de paneles una superior y otra inferior y un bastidor rectangular, formado por tubos rectangulares. Estas series de paneles van unidos mediante elementos

en forma de C formados también mediante tubos rectangulares. Cada rama de esta C se fija lateralmente a un panel de las series, sirviendo la rama central de separador vertical de ambas series.

Para cubrir los módulos por delante y lateralmente se utilizan perfiles angulares una de cuyas ramas presenta una pequeña ala en su extremo paralela a la otra rama y disponiéndose el conjunto del perfil en forma de U.

A cada bastidor de la serie inferior se le fija por su parte interior un par de soportes paralelepipédicos provistos de orificios sobre los cuales se fijan las patas de la vitrina. Estas patas están rematadas en su parte superior por piezas asimismo de forma paralelepipédica, que cooperan con las piezas idénticas dispuestas en el bastidor.

La unión de todos los elementos de la vitrina se realiza mediante pernos roscados que cooperan con arandelas y tuercas para su perfecta fijación.

El presente Modelo de Utilidad presenta la ventaja de que se puede añadir nuevos elementos con suma rapidez y sencillez quedando así un perfecto acabado por la combinación armoniosa de sus elementos.

Para mayor comprensión de la siguiente invención, hacemos a continuación una descripción detallada con referencia al dibujo adjunto, en el cual:

La figura 1, representa una perspectiva despiezada de la vitrina modular de la presente invención.

La figura 2, representa un corte en alzado del sistema de unión.

La figura 3, representa un detalle del perfil del ángulo cubremódulos.

Con referencia a la figura 1 representamos por 1 los paneles inferiores y por dos los superiores ambos de forma rectangular, formados por tubos asimismo rectangulares, uniéndose las series de paneles mediante elementos en forma de C cuyas ramas 3 son las que se fijan a las caras laterales 8 y 9 del panel rectangular efectuándose éste ensamblaje por medio de los pernos roscados 4 que cooperar con la arandela 5 y tuerca 6.

La rama central 7 de dicho elemento en forma de C sirve para separar verticalmente ambas series de paneles.

En los paneles rectangulares inferiores 1 se fijan por la parte interior de cada bastidor un par de soportes paralelepipédicos provistos de orificios 10 fijados a dicho bastidor por medio de soldadura. Las patas de la vitrina 11 están rematadas superiormente por unas piezas paralelepipédicas que cooperan con las dispuestas en el bastidor uniéndose mediante tornillos.

El angular en forma de U 12 con sus ramas 13 sirve para cubrir frontal y lateralmente los módulos sirviendo como remate del conjunto, siendo la sección de dicho angular la que se representa en la figura 3.

-N O T A-

Descrita suficientemente la naturaleza del invento, así como la manera de realizarlo en la práctica, debe hacerse constar que las disposiciones anteriormente indicadas son susceptibles de modificaciones de detalle en cuanto no alteren su principio fundamental, siendo

141013 14 MAR

lo que constituye la esencia del referido invento y por lo que se solicita Modelo de Utilidad, por 20 años en España, sobre: "VITRINA MODULAR", caracterizándose por lo siguiente:

1ª.- Vitrina modular, caracterizada porque se constituye de dos series de paneles, una superior y otra inferior, que presentan un bastidor rectangular formado por tubos rectangulares, uniéndose estas series de paneles mediante elementos en forma de C formados también mediante tubos rectangulares, fijándose cada rama de la C lateralmente a un panel de cada una de las series y sirviendo la rama central para separar verticalmente ambas series, disponiéndose perfiles angulares en forma de U para cubrir los módulos por delante y lateralmente.

2ª.- Vitrina según la reivindicación 1ª, caracterizada porque se fijan solidariamente, por la parte interior, a cada bastidor de la serie inferior un par de soportes paralelepipédicos provistos de orificios, sobre los cuales se fijan las patas de la vitrina que a tal fin están rematadas superiormente mediante piezas paralelepipédicas que cooperar con las dispuestas en los bastidores.

3ª.- Vitrina según las reivindicaciones anteriores, caracterizada porque el montaje se efectua mediante pernos roscados que cooperar con arandelas y tuercas.

4ª.- "Vitrina modular", tal y como queda sustancialmente descrito en la presente memoria e ilustrado en los dibujos adjuntos.

Esta memoria consta de 4 hojas escritas a máquina por una sola cara.

14 MAR 1989

Madrid,

PASCUAL MORENO CEREZO

GOMEZ ACEBO Y MORENO

Firmado: F. Hernández R.

PASCUAL MORENO CEREZO.

EN 2 HOJAS. Nº 1

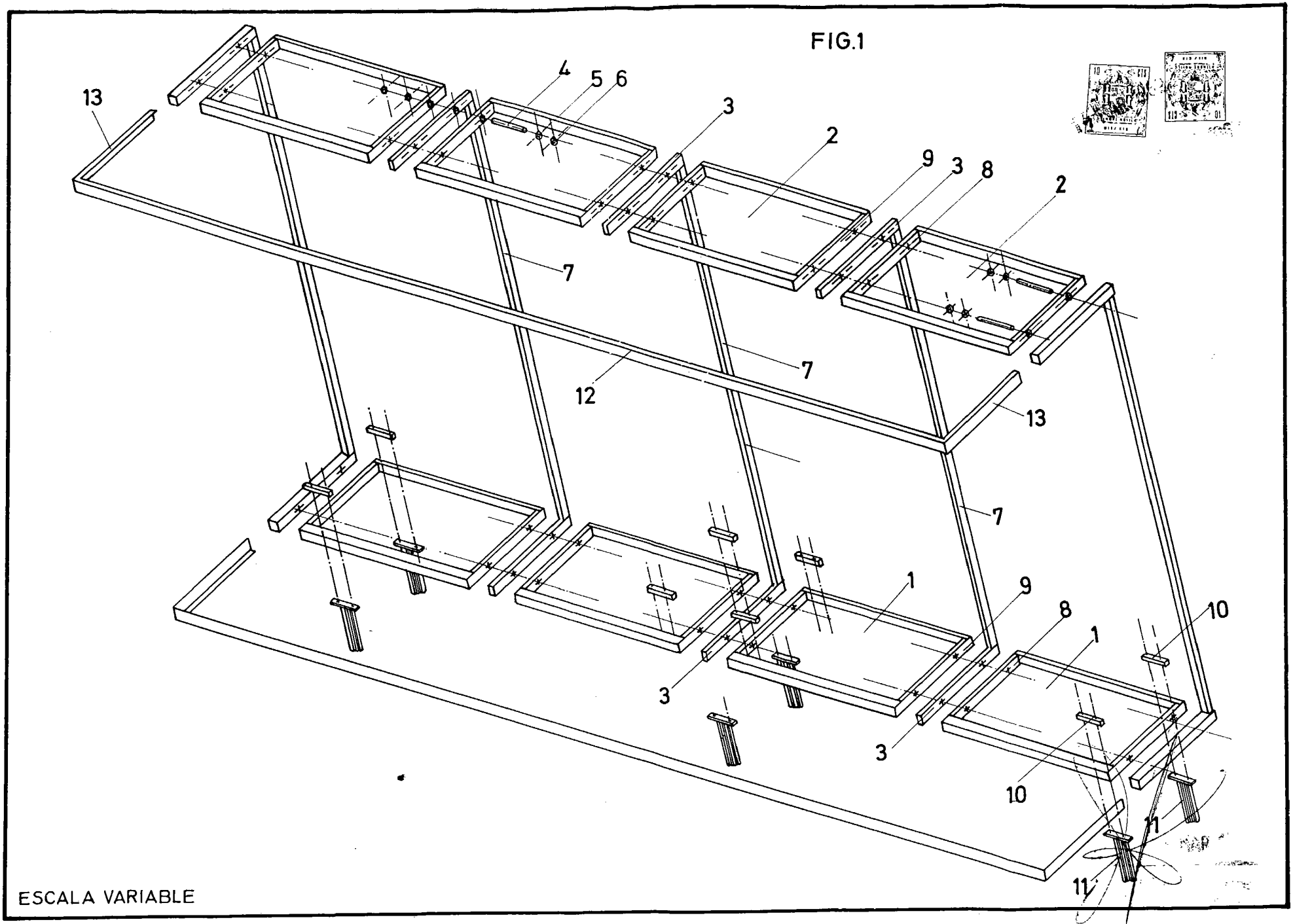

ESCALA VARIABLE

PASCUAL MORENO CEREZO

EN 2 HOJAS. Nº2

141513

FIG.2

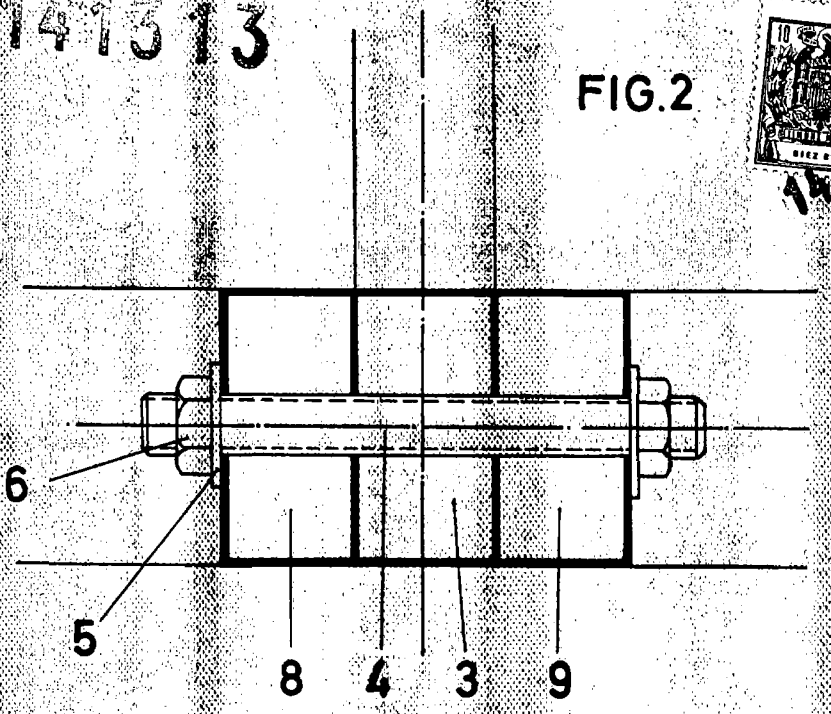

14 MAR. 1969

ESCALA VARIABLE

FIG. 3.

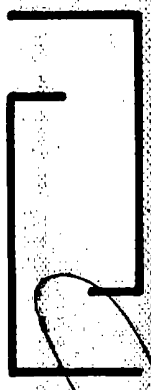

Madrid 14 MAR. 1969

GOMEZ ACEBO Y MODEL

ESCALA VARIABLE.