O.G. 16727/CB

141074

19 AGO. 1964

MODELO DE UTILIDAD

M E M O R I A D E S C R I P T I V A

S o b r e:

"TABLERO DE DIBUJO PERFECCIONADO"

Solicitante: INMADE, S.A. INDUSTRIAS DE LA MADERA Y DECORACION, S. A., de nacionalidad española, domiciliada en Av. José Antonio, 59 MADRID.-

141074 19 AGO

Se refiere la presente Memoria Descriptiva que se une a solicitud de registro como Modelo de Utilidad a un "TABLERO DE DIBUJO PERFECCIONADO" cuyas características de novedad le confieren la cualidad de aportar a los fines que se persiguen ventajas mas que suficientes para aspirar en derecho al privilegio del registro que se solicita.

Caracteriza al invento que se preconiza, la subordinación al fin que se persigue, de las configuraciones de las piezas que lo constituyen, así como la correspondiente, al acoplamiento de unas sobre otras.

Con ello se alcanza, un tablero de dibujo montado en pupitre de forma tal, que el tablero va montado contra un marco tubular cuyos tramos laterales van acodados según un ángulo obtuso saliente hacia abajo y por cuyo vértice se vincula, con capacidad de giro, a la bancada o borriqueta.

Esta borriqueta, está formada por dos elementos tubulares, uno a cada lado, con forma de "A" mayúscula cuyo extremo superior queda configurado por un doble codo, que determina un corto tramo de recorrido inclinado, por lo cual, un codo queda más elevado que el otro.

Un travesaño une estos elementos por su parte baja y queda cubierto por un elemento protector, en media caña, por la parte superior, actuando así de un cómodo reposapies en posición ideal para trabajar el usuario.

En el tercio superior, presenta dos travesaños paralelos que contribuyen al arriostramiento general y reciben inamoviblemente una bandeja o balda desprovista de reborde por la parte delantera, utilizable como imprescindible elemento auxiliar del usuario.

El conjunto de piezas descritas constituye la banca-

19 AGO. 1966

da o borriqueta que por el codo superior recibe la incorporación del marco del tablero con capacidad de giro, quedando el citado marco del tablero interiormente posicionado con respecto a la borriqueta y dotado de un pequeño volante de accionamiento manual contra un husillo típico del blocaje del giro del tablero.

Se acompañan unos dibujos en los que se muestra una manera de llevar el invento a la práctica, haciéndose constar de manera expresa que el mismo carece de carácter privativo en sus detalles toda vez que se citan solamente a título de ejemplo.

La figura 1ª representa una vista en perspectiva.

La figura 2ª representa una alzada frontal.

La figura 3ª representa una alzada lateral.

En unas y otras figuras se han utilizado los siguientes signos convencionales:

(1) tramos verticales tubulares.

(2) tramo inclinado.

(3) riostra antero posterior.

(4) riostra trasversal.

(5) reposapies.

(6) travesaños.

(7) balda.

(8) codo superior.

(9) elemento de acoplamiento del tablero

(10) volante del blocaje.

(11) marco - acodado soporte del tablero.

(12) tablero.

(13) manguito.

Como se ha anticipado, consta de una borriqueta for

19 AGO.

mada por unos elementos laterales en forma de "A" mayúscula, cuyos tramos ligeramente angulados (1) figura 1ª 2ª y 3ª, van doblemente acodados en su parte superior configurando un tramo inclinado (2) figuras 1ª y 3ª.

Las riostras antero posteriores (3) figuras 1ª y 3ª, juntamente con la trasversal (4) figuras 1ª y 2ª forrada en su parte superior por el reposapies (5) figuras 1ª 2ª y 3ª, arman la parte inferior. Las riostras (6) figuras 1ª y 2ª, completan la armadura, y reciben la bandeja (7) figuras 1ª 2ª y 3ª destapada por delante.

Contra el codo superior (8) figuras 1ª y 3ª, recibe al marco (9) figuras 1ª y 2ª ventajosamente configurado y acoplado provisto de un volante (10) para la inmovilización del tablero, a cuyo efecto el marco (11) figuras 1ª 2ª y 3ª acodado hacia fuera en sus laterales y recibe, en el resto de su cuerpo, al tablero (12) figuras 1ª 2ª y 3ª mediante unos manguitos tal que (13) figura 2ª.

Suficientemente descrito el invento así como una manera de llevarlo a la práctica, se hace constar de manera expresa que el mismo acepta modificaciones de detalle siempre que éstas no afectenna su fundamento.

El solicitante se reserva el derecho de extender a otros Paises, la presente demanda de registro, al amparo, incluso, de los Convenios Internacionales así como a perfeccionar la presente Invención solicitando en su caso los adecuados registros para cubrir tales perfeccionamientos.

N O T A

El Modelo de Utilidad, que se solicita para España, por veinte años, de acuerdo con la vigente Legislación, debera recaer sobre "TABLERO DE DIBUJO PERFECCIONADO", según las carac

141074

19 AGO.

terísticas esenciales de las siguientes:

R E I V I N D I C A C I O N E S

1ª.- "TABLERO DE DIBUJO PERFECCIONADO" caracterizado porque el tablero propiamente dicho, va montado sobre un marco de naturaleza tubular y configuración rectangular, cuyos tramos laterales van acodados hacia abajo y por los cuales se vincula con capacidad de giro a la peana o borriqueta, llevando incorporado contra uno de estos laterales un volante típico de accionamiento contra husillos, para blocaje de la inclinación del tablero, y porque la peana está constituida por dos elementos tubulares, en forma de "A" mayúscula con el tramo superior doblemente acodado, de forma tal que uno de estos codos queda en posición elevada con relación al otro y que recibe la vinculación del tablero y porque presenta una riostra trasversal centrada en la parte baja de la borriqueta protegida en su parte superior por un reposapies y dos riostras igualmente trasversales en el tercio superior contra las que recibe inamoviblemente vinculada una bandeja descubierta por su parte frontal.

2ª.- "TABLERO DE DIBUJO PERFECCIONADO"

.../////...

141074 19 AGO.

Según queda sustancialmente descrito en la presente Memoria descriptiva, que consta de seis hojas escritas a máquina por una sola cara acompañada de dibujos.

Madrid, 19 de Agosto de 1.968

INMADE, S. A., INDUSTRIAS DE LA MADERA Y DECORACION, S. A.

P.P.

FRANCISCO GARCIA CABREBIZO
P. P.

Firmado: M.ª Dolores Jorquera

INMADE, S.A. INDUSTRIAS DE LA MADERA Y DECORACIÓN S.A. Hoja única

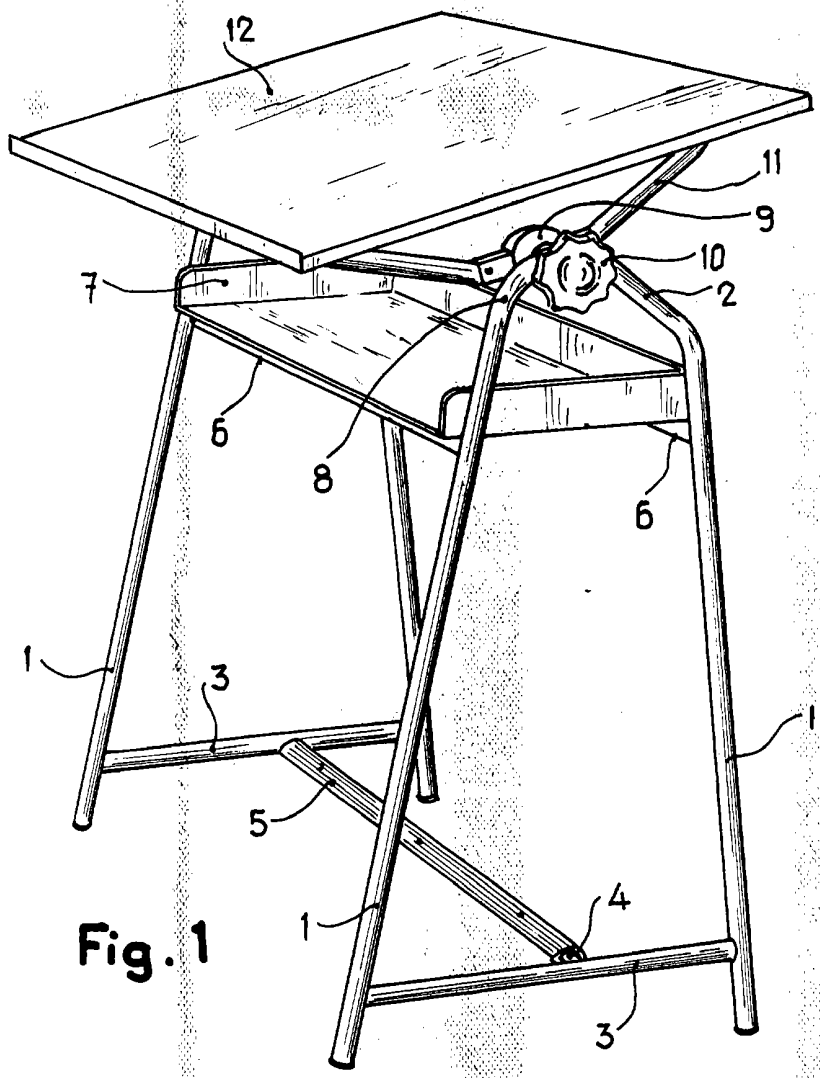

Fig. 1

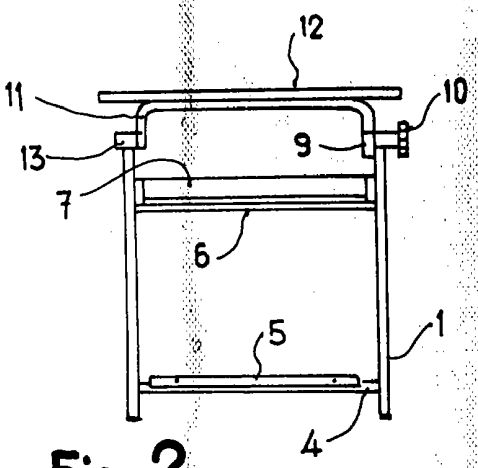

Fig. 2

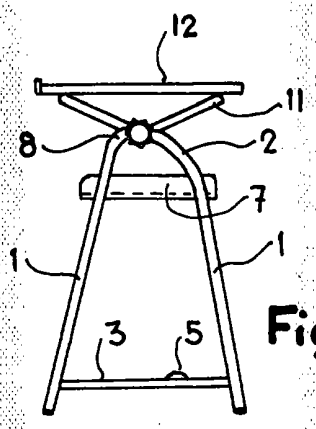

Fig. 3

Madrid, 19 AGO. 1968

INMADE, S.A. INDUSTRIAS DE LA MADERA Y DECORACION, S.A.

P. P. FRANCISCO GARCIA CABRERIZO

P. P.

Escala variable

19 AGO. 1968