gf.

MODELO DE UTILIDAD

137707

Memoria Descriptiva

sobre:

"REDUCTOR PARA CUADRADILLOS DE JUEGOS DE MANILLAS"

- - - - - -

Solicitante: EZCURRA Y CIA, entidad española, residente en ESCORIAZA (Guipúzcoa).

- - - - - -

El presente modelo de utilidad, tiene por objeto un reductor para cuadradillos de juegos de manillas, el cual se adapta perfectamente para acoplar a una cerradura cualquiera el juego de manillas deseado, aunque el cuadradillo de éstas tenga una sección sensiblemente me-

Mod. 596

8 ABR. 1980

nor que la de la correspondiente caja de la cerradura.

Un problema con el que se suele tropezar el usuario,que por rotura de las manillas que tiene o por desear cambiar éstas por no ser de su agrado, es que frecuentemente las que son de su agrado no las puede adaptar a la cerradura que tiene,por presentar éstas un cuadradillo de sección sensiblemente menor.

El reductor para cuadradillos del presente modelo de utilidad, palia este inconveniente, ya que mediante su utilización, sumamente sencilla, se puede acoplar a una cerradura cualquiera siempre que el cuadradillo correspondiente a ésta presente una sección mayor que la del cuadradillo correspondiente al juego de manillas deseado.

Por otra parte, este reductor para cuadradillos presenta la ventaja de una facil ejecución y por consiguiente un coste sumamente reducido.

Para una mejor comprensión de la presente invención, se hace a continuación una descripción detallada con referencia al dibujo adjunto, en el cual:

La figura 1 representa una planta del reductor.

La figura 2 representa un alzado de la figura 1.

La figura 3 representa un perfil de las figuras 1 y 2.

Con referencia a las figuras, vemos que el reductor se ha constituido de una lámina metálica, la cual ha sido doblada en forma de prisma cuadrángular recto, después de someterla a una estampación.

En las figuras se ha denominado con 1 el reductor en general, el cual presenta la cara 2 rectangular, plana y de una longitud aproximadamente igual al ancho de la ce-

rradura en la que se vaya a usar, la cara 3 también rectangular y plana, prolongándose por uno de sus extremos 4 más que la cara 2 y presentando exteriormente un pequeño resalte 5, las caras 6 y 7 son respectivamente similares a las caras 2 y 3, pero presentando la cara 7 la prolongación 8 hacia el lado opuesto y disponiendo esta prolongación del resalte 9.

La cara 7 cierra la superficie prismática sobre la cara 2, pero sin estar fijada a ella, por otra parte, gran parte de la arista de unión de las caras 6 y 7 está ranurada en 10, de forma que la parte correspondiente a esta ranura 10 de la cara 7 queda en voladizo, permitiendo así una facil colocación del reductor, al poderse flexar ligeramente esta parte, evitando que el resalte 9 haga tope al introducir el reductor.

El reductor queda de esta forma fijo a la parte correspondiente de la cerradura, merced a los resaltes 5 y 9 que evitan su deslizamiento.

- N O T A -

Descrita suficientemente la naturaleza del invento, así como la manera de realizarlo en la práctica, debe hacerse constar que las disposiciones anteriormente indicadas son susceptibles de modificaciones de detalle en cuanto no alteren su principio fundamental, siendo lo que constituye la esencia del referido invento y por lo que se solicita modelo de utilidad por 20 años, en España, sobre: "REDUCTOR PARA CUADRADILLOS DE JUEGOS DE MANILLAS", caracterizándose por lo siguiente:

1ª.- Reductor para cuadradillos de juegos de manillas, caracterizado porque se constituye de una placa que se

doble en forma prisma cuadrangular recto, para adaptarse a la forma del cuadradillo, prolongándose longitudinalmente dos de sus caras opuestas en sentidos contrarios, proveyéndose a dichas prolongaciones interiormente de sendas indentaciones rectangulares en sentido transversal, las cuales se traducen en protuberancias por la parte exterior, las cuales tienen por misión proporcionar topes para evitar el deslizamiento del reductor entre el cuadradillo y su alojamiento.

2ª.- Reductor según la reivindicación 1ª, caracterizado porque la parte de la arista adyacente a la cara provista de indentación cuya otra arista es la unión, se corta longitudinalmente de forma que la parte de la cara en la que se encuentra dicha indentación quede en voladizo, de forma que pueda facilitar la introducción de dicho reductor en el alojamiento del cuadradillo.

3ª.- Reductor para cuadradillos de juegos de manillas, tal y como queda sustancialmente descrito en la presente memoria e ilustrado en el dibujo adjunto.

Esta memoria consta de cuatro hojas escritas a máquina por una sola cara.

Madrid, 8 ABR. 1966

EZCURRA Y CIA.

J. GOMEZ ACEBO Y MODET
p. p. Firmado: F. Hernández Ruiz

EZCURRA Y CIA. 137707 HOJA UNICA.

137707

8 ABR. 1966

FIG 2

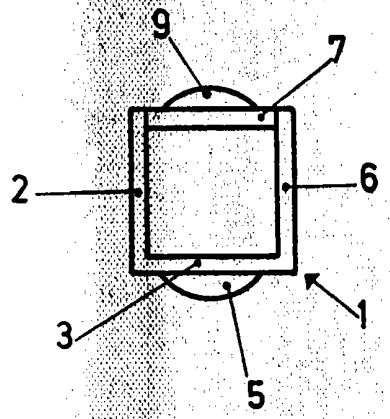

FIG 3

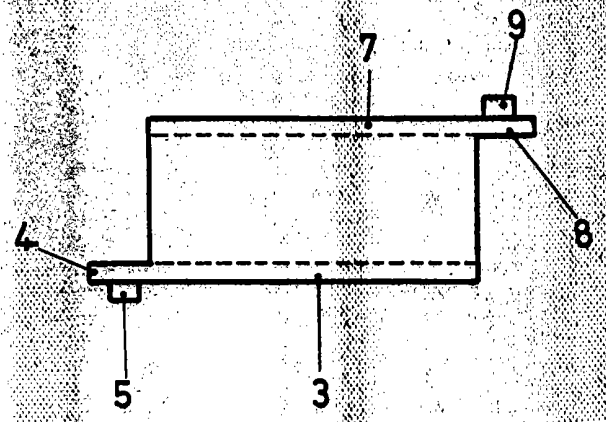

FIG 1

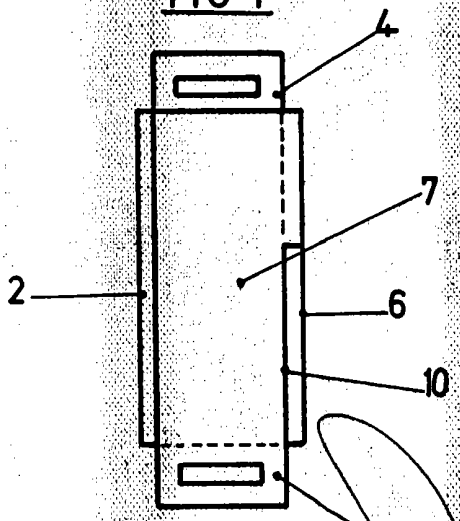

ESCALA VARIABLE

8 ABR. 1966

Madrid

GOMEZ ACEBO Y MODET

P. P. Firmado: F. Hernández Ruiz

ESCALA VARIABLE.