R.-AM.-4168.-AD.

135492

135492

135492

M O D E L O

D E

U T I L I D A D

a favor de Don Luis PONS TORRENT, de nacionalidad española, residente en Barcelona, calle Calaf, 48, por "JUEGO INFANTIL".

- . -

MEMORIA DESCRIPTIVA

La presente invención se refiere a un juego infantil, mediante el cual se ejercita la imaginación del niño.

Es una evidencia que los juegos de composición, mediante piezas acoplables, estimulan la imaginación y el interés del niño, constituyendo un agradable pasatiempo, a la vez que tiene propiedades educativas. Por otra parte, los juegos de composición que son aptos para todos los niños de cualquier edad, deben estar escalonados en cuánto a dificultades, de acuerdo con la edad.

02 135492 85

Conforme a las premisas expuestas, se ha ideado el juego infantil objeto de la invención, que consta de una pluralidad de piezas geométricas, dotadas, por lo menos en dos de sus caras, de orificios receptores de medios comunes de articulación, que permiten orientar en diversas posiciones a dos cuerpos articulados, así como variar el punto de articulación entre ambos.

Los orificios que presentan los cuerpos, forman un rehundido externo coaxial, mientras que hacia el interior, los bordes se prolongan en un pequeño cuello, en el cual ajusta a presión uno de los extremos de un vástago de articulación, ouyo extremo opuesto ajusta en el orificio del cuerpo adyacente, formando los dos rehundidos de las caras adyacentes de estos cuerpos, un alojamiento ocupado por una valona radial externa prevista en el vástago de articulación.

Para la mejor comprensión de ouánto queda descrito en la presente memoria, se acompaña un dibujo en el que, tan sólo a título de ejemplo, se representa un caso práctico de realización del objeto de la invención.

En dicho dibujo, la figura 1 es una vista en perspectiva de una pieza geométrica y un vástago de articulación separado; la figura 2 es una sección longitudinal de dos cuerpos acoplados; y las figuras 3, 4 y 5 son sendas vistas en alzado de dos cuerpos articulados entre sí, en diversas posiciones.

El juego infantil descrito consta en el aludido dibujo de unos cuerpos geómétricos -1- (prismas o de

135492

135492

- 5 ENE 1982

otra forma), dotados en varias de sus caras, de orificios -2-, rodeados en la cara externa de sendos rehundidos -3- coaxiales, mientras que por la cara interna, el orificio se prolonga en un cuello -4-.

Estas piezas se articulan entre sí mediante vástagos -5-, cuyos extremos se introducen a presión en los cuellos -4- de las dos piezas que se desea acoplar. El vástago está dotado de una valona intermedia -6-, que ocupa el espacio que forma los vaciados -3- de los dos orificios adyacentes. Esta valona, además de formar eje de giro entre las dos piezas, constituye el tope de introducción del vástago en los orificios.

Los vástagos de articulación son amovibles, de modo que es posible variar las posiciones de articulación entre dos o más cuerpos e incluso, una vez articulados, los cuerpos varían su posición angular respectiva, con lo que el número de composiciones a obtener es muy elevado.

Mediante estas piezas simples, de montaje asequible a los niños de corta edad, se obtiene un juego infantil que ejerce un gran atractivo para los pequeños y les ayuda a desarrollar su imaginación.

Serán independientes del objeto de la invención los materiales empleados en la construcción de los distintos elementos que la integran, formas y dimensiones de los mismos y cuántos detalles accesorios puedan presentarse, siempre y cuando no afecten a su esencialidad.

- . -

135492 135492

N O T A

Se reivindica como objeto del presente modelo de utilidad:

1. Juego infantil, caracterizado esencialmente por el hecho de que consta de una pluralidad de piezas geométricas, dotadas, por lo menos en dos de sus caras, de sendos orificios, en los que ajustan en posición amovible, medios de articulación comunes, que permiten a los cuerpos girar a fricción alrededor de esta articulación.

2. Juego infantil, según la reivindicación 1, caracterizado esencialmente por el hecho de que en la cara externa de los orificios, presentan un rehundido coaxial, mientras que el borde interno de los mismos, se prolonga en un cuello, receptor de uno de los extremos de un vástago que ajusta a presión, cuyo extremo opuesto ajusta en el orificio de la pieza adyacente, formándose un alojamiento entre los dos rehundidos enfrentados, ocupado por una valona radial intermedia que presenta el vástago y que constituye tope de introducción en los orificios.

3. Juego infantil.

Todo ello según queda descrito en la presente memoria descriptiva que consta de cinco hojas foliadas

135492 - 5 - 135492 - 5

escritas a máquina por una sola cara.

Barcelona, 5 de enero de 1968

LUIS PONS TORRENT

p.a. I. PONTI

DON LUIS PONS TORRENT

1355492

1355492

HOJA UNICA.

15455

Fig. 1

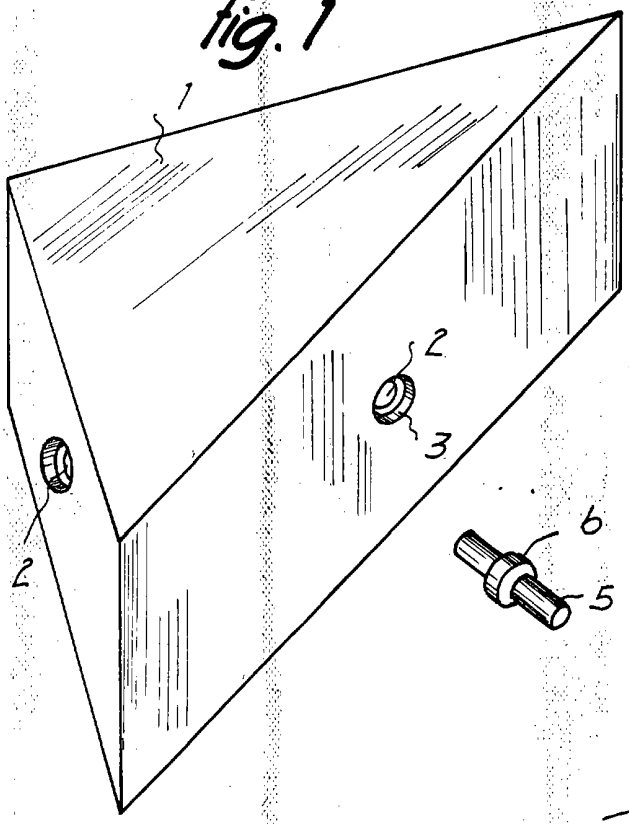

Fig. 3

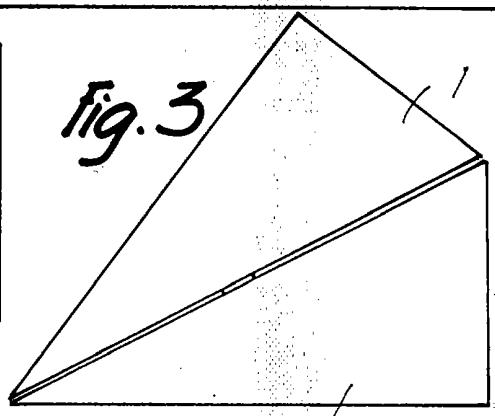

Fig. 4

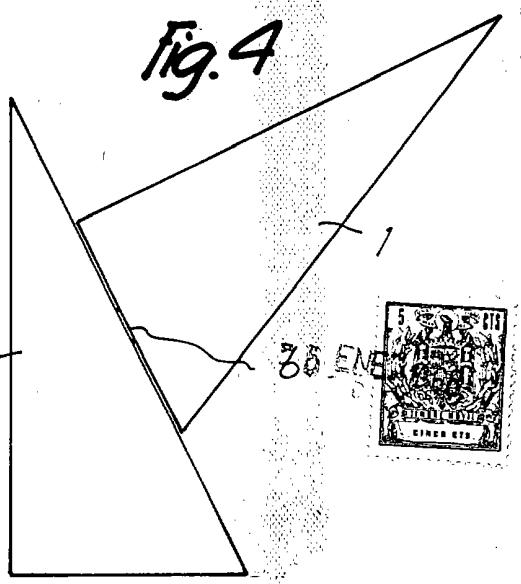

Fig. 2

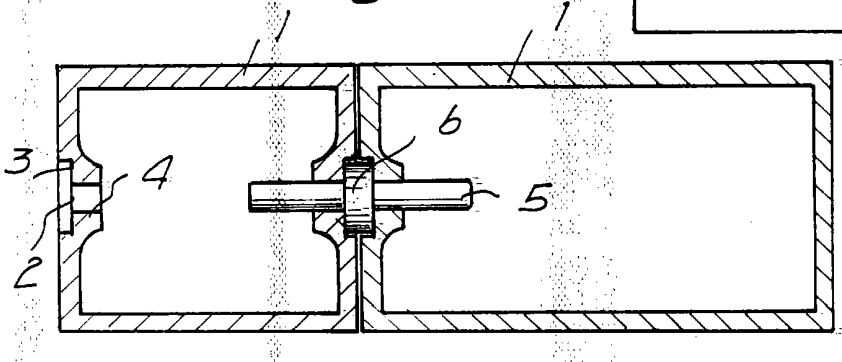

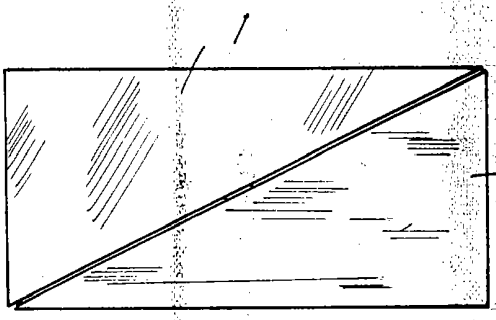

Fig. 5

Barcelona, 5 enero 1968

Luis PONS TORRENT.

p.a. L. PONS

P. P.