129550

MODELO DE UTILIDAD

Memoria Descriptiva

sobre:

"BIDON".

Solicitante: CHARLES BERTRAND, de nacionalidad francesa, residente en 11, Rue Jouffroy, Paris 17º, Francia.

La invención tiene por objeto, a título de producto industrial nuevo, un bidón cuya forma funcional permite el completo vaciado del líquido contenido en él.

Es bien conocido el hecho de que

los bidones paralelepipedicos y, en particular los bidones tipo standard de dos litros, empleados para el almacenaje de los aceites automóviles son de un empleo que no es ni cómodo, ni racional. En efecto, su vaciamiento en la embocadura de un motor exige verdadera acrobacia si no se dispone de un embudo, y ello sin hablar de la pérdida de lubricante debida a la imposibilidad de verter las últimas gotas de este líquido.

Por cuestiones ajenas a la finalidad del presente invento, se han propuesto ya bidones de diez o veinte litros que presentan la forma de un prisma recto de bases triangulares, una de cuyas caras laterales sirve de base inferior. En tales bidones, la boca de llenado y de vaciado está dispuesta en una de las otras caras laterales, lo que deja sin resolver el problema del vaciado.

El bidón conforme a la invención, que tiene la forma de un prisma recto de bases triangulares, se caracteriza en principio porque la boca de llenado y de vaciado se halla situada en el vértice opuesto a la cara lateral que forma la base inferior.

De este modo, al vaciarse, el líquido que chorrea sobre las dos caras convergentes corre sin posibilidad de estancamiento en dirección a esta boca, y fluye fuera de la misma.

Según una forma de realización preferente, las bases del bidón son unos triángulos isósceles (preferentemente equiláteros), quedando el eje de dicha boca sobre la bisectriz del ángulo opuesto a la cara lateral que forma la base.

129550

Gracias a su concepción, y cada vez que las superficies de apoyo E de la boca C puedan tomar directamente apoyo sobre el reborde de la boca de llenado del cárter-motor M, será posible verter el líquido sin tener que sujetar el bidón, que se sostendrá solo en equilibrio gracias a la resultante de las fuerzas instituídas por la ponderación propia del líquido convergente hacia la boca.

No solamente tal bidón permite el vaciado total del liquido contenido, sino que, al comportarse a la manera de un embudo, permite igualmente verter el líquido en las conducciones más difícilmente accesibles del cárter-motor.

El bidón según la invención puede constituir además gratuitamente un dispositivo portátil de señalización de carretera, en particular una baliza de señalización de estacionamiento accidental sobre la vía pública.

Cuando se inmoviliza accidentalmente un vehículo en la vía pública, e incluso si los reglamentos no lo imponen, como en ciertos países extranjeros, las más elementales reglas de seguridad obligan a disponer en la calzada, a treinta o cuarente metros detrás del vehículo, un dispositivo de señalización destinado a indicar la presencia del obstáculo a los demás usuarios de la carretera.

Esta baliza portátil de pre-señalización visual ha sido normalizada bajo la forma de un triángulo con banda lateral roja; debe, según las prescripciones de circulación, ser visible de lejos y poder re

129550

sistir a vientos de cierta importancia.

Actualmente, en el mercado, existe cierto número de realizaciones que constituyen un accesorio cuyas dimensiones y peso varían en función de los sistemas adoptados para reducir el volumen ocupado, en período de no utilización.

Según una particularidad del invento, tal baliza puede obtenerse reproduciendo, sobre por lo menos una de las bases triangulares del bidón citado, el símbolo normalizado correspondiente.

Se obtiene con ello una baliza que no solamente no cuesta nada al utilizador, y que se encuentra incluso fortuitamente en todos los portaequipajes de los coches, sino que además asegura su función de modo notable, al tiempo que es de un peso y de un volumen despreciables.

El solicitante ha observado, en efecto que, en su posición de empleo a título de baliza es decir, cuando descansaba el bidón sobre la cara lateral B opuesta a su boca C-, su forma le confería una estabilidad muy grande gracias al descenso de su centro de gravedad hacia el suelo y a la aplicación de la mayor masa del líquido contenido sobre la cara-base apoyada en tierra.

Esta cara lateral B desempeña, pues, una triple misión: servir de base, contener el líquido y recibir el empuje vertical de éste con miras a la estabilidad de dicha base sobre tierra, R.

Con relación a un bidón paralelepipédico clásico, la estabilidad del bidón-baliza según el

129550

invento es muy superior, al estar su centro de gravedad más cercano al suelo (a los 2/3 de la altura a partir del vértice superior en este bidón, en lugar de estar a mitad de la altura como en el bidón clásico).

Aparecerán otras particularidades y ventajas del invento en el curso de la descripción que sigue, la cual, hecha con referencia a los planos anexos, dados a título de ejemplo no limitativo, hará comprender bien cómo puede llevarse la presente invención a la práctica, formando, bien entendido, las particularidades que se reflejan tanto del texto como de los dibujos, parte de la misma.

La figura 1, representa un bidón conforme a la invención, en equilibrio sobre la embocadura de una conducción de llenado de un cárter automóvil M.

La figura 2, muestra tal bidón utilizado como baliza de estacionamiento accidental.

Como se ve en la figura 1, el bidón presenta la forma de un prisma recto de bases A triangulares isósceles o, mejor, equilateras. Una de las 3 caras B de la superficie lateral B, B2, B3 que une las 2 bases A triangulares, sirve de base, estando situada la boca de llenado o de vaciado C según el vértice S opuesto.

Resulta ventajoso que esta boca presente su eje alineado según la bisectriz x-x del ángulo α formado por este vértice S.

Tal bidón posee todas las cualidades arriba enunciadas, gracias a las particularidades de su

129550

29

forma y de su concepción.

Una de sus bases A se halla decorada con el símbolo D de estacionamiento accidental, y situado sobre el suelo según su cara B, este bidón desempeña, pues, su segunda misión como puede verse en la figura 2.

Innecesario se hace decir que se puede, sin salir del marco de la presente invención, aportar toda modificación a las formas de realización que acaban de describirse y, en particular, realizar tal "recipiente-baliza" en materia plástica, en metal o en cualquier otro material, según las técnicas tradicionales,

Es deseable, sin embargo, acusar el efecto de contraste representando el símbolo reglamentario de señalización mediante capas reflectoras o reflectores incorporados destinados a hacerlo visible de lejos y luminoso por la noche.

N O T A

Descrita suficientemente la naturaleza del invento, así como la manera de realizarlo en la práctica, debe hacerse constar que las disposiciones anteriormente indicadas son susceptibles de modificaciones de detalle en cuanto no alteren su principio fundamental. También se hace constar que el invento corresponde a una solicitud de Modelo presentada en Francia con fecha 29 de abril de 1966, bajo el número PV. 59.663, acogiéndose por tanto a los beneficios que conceden los Convenios Internacionales en vigor, siendo lo que constituye la esencia del referido invento

129550 39

y por lo que se solicita Modelo de Utilidad por 20 años en España sobre:"BIDON", caracterizándose por lo siguiente:

1ª.-"Bidón", que tiene la forma de un prisma recto, caracterizado porque para que el líquido que contiene dicho bidón pueda fluir en dirección a la boca y fuera de la misma sin posibilidad de atascamiento, se les dá a las bases del citado prisma una forma triangular, disponiéndose además la boca de llenado y de vaciado en el vértice opuesto a la cara lateral que forma la base.

2ª.-Bidón según la reivindicación 1ª, caracterizado porque las bases del citado prisma son preferentemente triángulos equiláteros.

3ª.- Bidón según la reivindicación 1ª ó 2ª, caracterizado porque la citada boca presenta su eje alineado con la bisectriz del ángulo opuesto a la cara lateral que forma la base.

4ª.- Bidón según cualquiera de las reivindicaciones anteriores, caracterizado porque se dispone en como mínimo una de sus bases triángulares, un símbolo normalizado de tráfico.

5ª.-"Bidón", tal y como queda sustancialmente descrito en la presente Memoria y en el dibujo adjunto.

Esta Memoria consta de siete hojas, escritas a máquina por una sola cara.

29 ABR. 1967

Madrid.

CHARLES BERTRAND.

J. GOMEZ ACEBO Y MODET
p.p. Firmado: F. Hernández Ruiz

129 550

CHARLES BERTRAND. HOJA UNICA

129550

FIG. 1

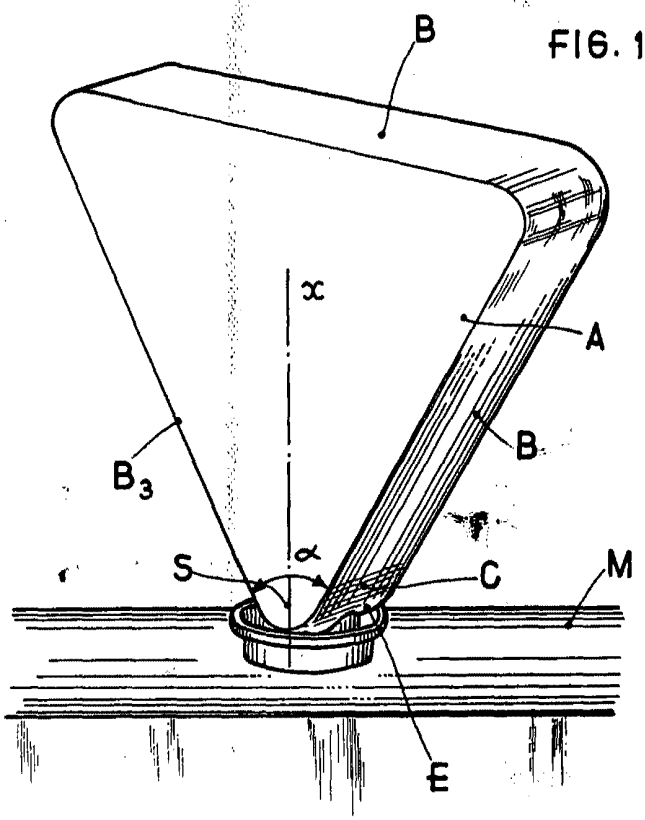

FIG. 2.

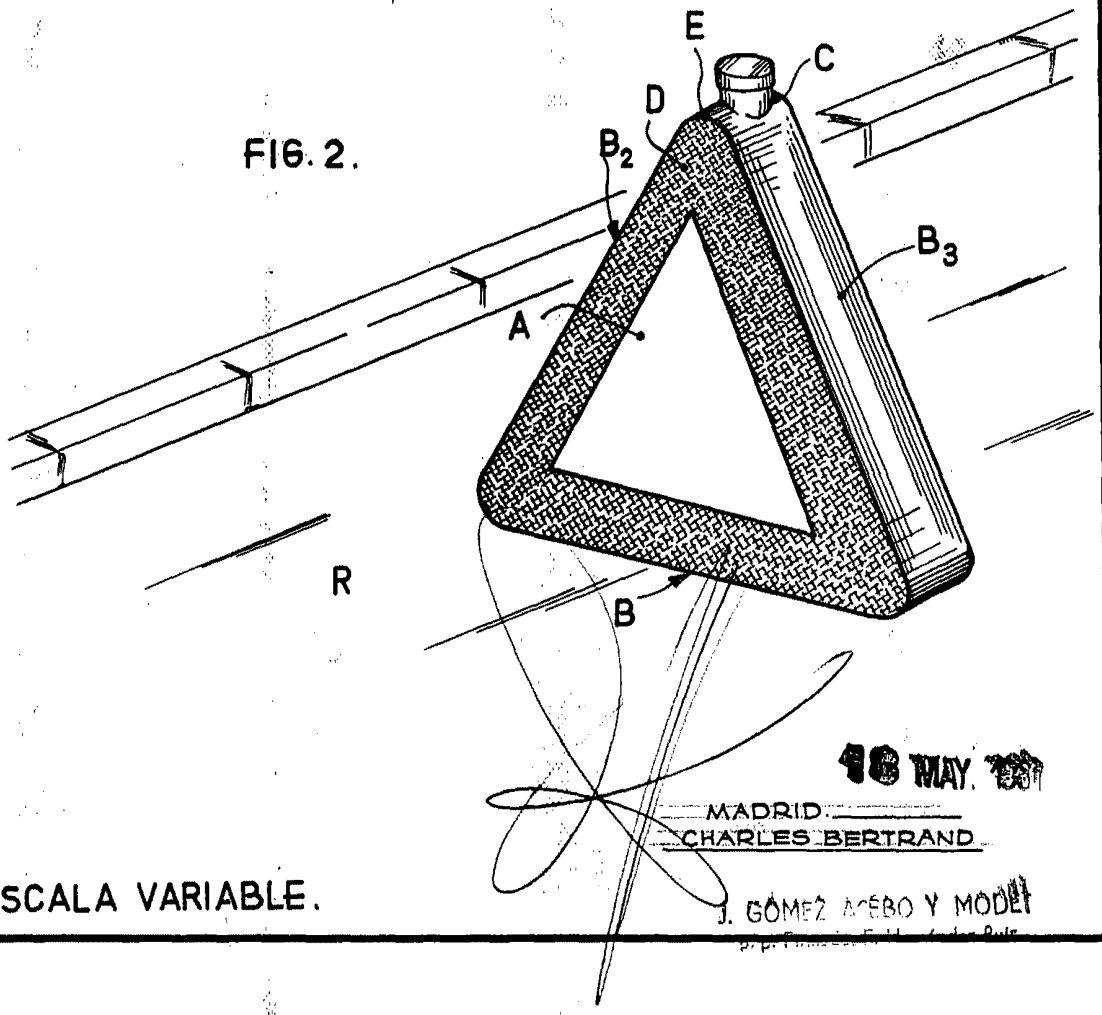

18 MAY. 1967

MADRID.

CHARLES BERTRAND

ESCALA VARIABLE.

J. GOMEZ ACEBO Y MODET