128089

MODELO DE UTILIDAD

por 20 años

por "DISPOSITIVO DE SUJECIÓN PARA CUERPOS CILÍNDRICOS", a favor de HIJOS DE H.A. BENDER, S.A., de nacionalidad española, domiciliada en BARCELONA, Vía Augusta, 89-91.

= =

MEMORIA DESCRIPTIVA

El presente Modelo de utilidad se refiere a un dispositivo destinado a facilitar la sujeción de cuerpos cilíndricos, tales como los envases empleados corrientemente para contener diversas substancias. El dispositivo que se describirá se caracteriza por su notable sencillez y, al mismo tiempo, por lo práctico que resulta su empleo, a efectos de sujeción y tran porte de los cuerpos citados, particularmente cuando éstos se consideran agrupados, por adquirirse o tener que transportarse varios ejemplares a la vez.

Como es sabido, los cuerpos de forma cilíndrica que no poseen elementos especiales de sujeción, tales como los botes cilíndricos empleados para obtener conservas y otros productos, resultan incómodos y, a veces, difíciles de manejar, pues su manejo se hace difícil, en ocasiones, debido al peso del cuerpo, mientras que sus dimensiones no resultan, por otra parte, aptas para una sujeción cómoda. A este fin, el disposi-

tivo que se describirá permite realizar con toda facilidad y comodidad la sujeción de los cuerpos en cuestión.

El dispositivo que constituye el objeto del presente Modelo permitirá, además de sujetar cada uno de los cuerpos cilíndricos por separado, en disposición individual si así se desea, realizar el manejo y transporte conjunto de varios cuerpos de aquella forma, cuando los envases de conservas u otros productos se adquieren conjuntamente.

Otra aplicación del dispositivo será el de realizar una función publicitaria, ya que en la cara superior de aquél cabe perfectamente disponer indicaciones literales o gráficas relativas al producto contenido en los envases .

Para facilitar la explicación, se acompaña a la presente memoria una hoja de dibujos, en los que se ha representado, a título de ejemplo ilustrativo y no limitativo, un caso de realización de un dispositivo de sujeción para cuerpos cilíndricos, según los principios de las reivindicaciones.

En los dibujos:

La figura 1 representa el dispositivo en cuestión, aplicado a la sujeción de tres cuerpos cilíndricos y visto en perspectiva.

La figura 2 corresponde a una sección meridiana de un cuerpo cilíndrico sujeto mediante el dispositivo que se describe, sección realizada por un plano indicado A-A en la figura 1.

La figura 3 constituye la sección transversal del cuerpo del dispositivo, mientras que la figura 4 representa en detalle ampliado, la estructura lateral del dispositivo en su forma de trabajo.

El dispositivo de sujeción para cuerpos cilíndricos objeto del Modelo consta de un cuerpo -1-, de estructura lami-

nar y forma general rectangular, provisto, en sus lados mayores, de una pluralidad de salientes -2-, -3- y -4-, en forma de pestañas rectangulares, alargadas preferentemente. La forma del cuerpo -1- podrá ser también cuadrada, así como tener sus lados menores en otra forma distinta a la rectilínea, mientras que las pestañas laterales podrán ser igualmente trapeciales, curvadas o de otra forma, con la condición de que presenten estructura saliente, a efectos de su empleo como uñas para la sujeción del conjunto de los cuerpos cilíndricos y el dispositivo acoplado a los mismos.

Cada uno de los salientes -2-, -3- y -4- comporta, en ellado opuesto del cuerpo -1-, sendos salientes simétricos -2'-, -3'-, -4'-. En la figura 1 se ha representado el dispositivo con tres salientes laterales, con la posibilidad, por lo tanto, de sujetar otros tantos envases o cuerpos cilíndricos, aúnque se comprende que, según el tamaño y el peso de los cuerpos, el dispositivo -1- podrá sujetar simultáneamente a tres o más de los mismos.

Los salientes laterales resultan formados en el cuerpo laminar -1-, de manera que a ellos corresponden unas aberturas o ventanas -5-, -6- y -7-, las cuales aparecen formadas, mediante la misma operación de troquelado que da lugar a la realización del dispositivo, de sendas zonas o pestañas laterales -8- y -9-, las cuales se realizan ventajosamente por doblado de la lámina que forma el cuerpo -1-, a efectos de mayor resistencia mecánica.

La sujeción de los cuerpos cilíndricos, que en la figura 1 se han representado con los numerales -10-, -11- y -12-, se efectúan gracias al reborde superior -13- que presentan normalmente los envases metálicos destinados a contener conservas y otros productos, así como otros recipientes apli-

cados a contener artículos diversos. El reborde en cuestión se introduce, según se ve en la figura 4, por aplicación de su periferia -14- en la ventana -5- lateral del dispositivo, de modo que, siendo el diámetro exterior del cuerpo -10- equivalente a la anchura que determinan las pestañas laterales -8- y -9-, las dos zonas opuestas del reborde -13- del envase quedan emergiendo por las ventanas del dispositivo, quedando aquél perfectamente sujeto.

Al realizar la sujeción del cuerpo cilíndrico, cogiendo el dispositivo por las pestañas -2- y -2'-, la parte inferior de la zona -14- se apoya sobre la parte superior o borde de la pestaña lateral -9-, de modo que, emergiendo aquella pestaña por la abertura -5'- del dispositivo, resulte el conjunto perfectamente combinado en un cuerpo compacto.

Las pestañas -8- y -9- resultan del doblado del cuerpo del dispositivo alrededor de las aristas -15- y -16-, paralelas a los lados del mismo.

Como se ha dicho, además de su función principal, el dispositivo descrito, servirá eficazmente de elemento publicitario, ya que la cara superior del cuerpo -1- se presta a servir de aplicación a un anuncio que se refiera a las propiedades de los productos contenidos en los cuerpos cilíndricos sujetos.

El dispositivo se construirá en diversos tamaños, según el diámetro y peso de los cuerpos a sustentar, y con capacidad para sujetar a uno, dos o más ejemplares a la vez.

El material empleado para la construcción del dispositivo descrito será el cartón, el plástico, la cartulina endurecida y similares.

Todo cuanto no afecte, altere, cambie o modifique la esencia del dispositivo descrito, será variable a los efectos

FEB 1967

128089

del actual Modelo.

N O T A.

Se reivindica como objeto de este registro por Modelo de utilidad:

1.- Dispositivo de sujeción para cuerpos cilíndricos, caracterizado esencialmente por constar de un cuerpo de estructura laminar y configuración cuadrangular, preferentemente rectangular, con sendos doblados laterales en ángulo recto para definir dos pestañas formadas por doble pared mediante doblado de los bordes de la pieza rectangular, pestañas que definen, con el cuerpo central del dispositivo, una caja elemental y comportan sendas filas de ventanas longitudinales, en disposición simétrica, ventanas que definen otras tantas pestañas longitudinales en disposición paralela a los lados de la pieza y que permitirán la sujeción de ésta y de los cuerpos cilíndricos acoplados a las mismas por producción y salida de dos zonas diametralmente opuestas del reborde o tapado superior de cada cuerpo cilíndrico aplicado al dispositivo.

Sean cuales fueren las circunstancias que concurran en la esencialidad del Modelo de utilidad, definido en la anterior reivindicación, cuyo objeto es:

2.- "DISPOSITIVO DE SUJECIÓN PARA CUERPOS CILÍNDRICOS".

Consta la presente memoria de seis hojas foliadas, mecanografiadas por una sola cara y de los dibujos adjuntos a

123089

la misma.

Barcelona, 14 FEB 1967

P.A. de HIJOS DE H.A. BENDER, S.A.,

mo.

HIJOS DE H.A. BENDER, S.A. HOJA ÚNICA

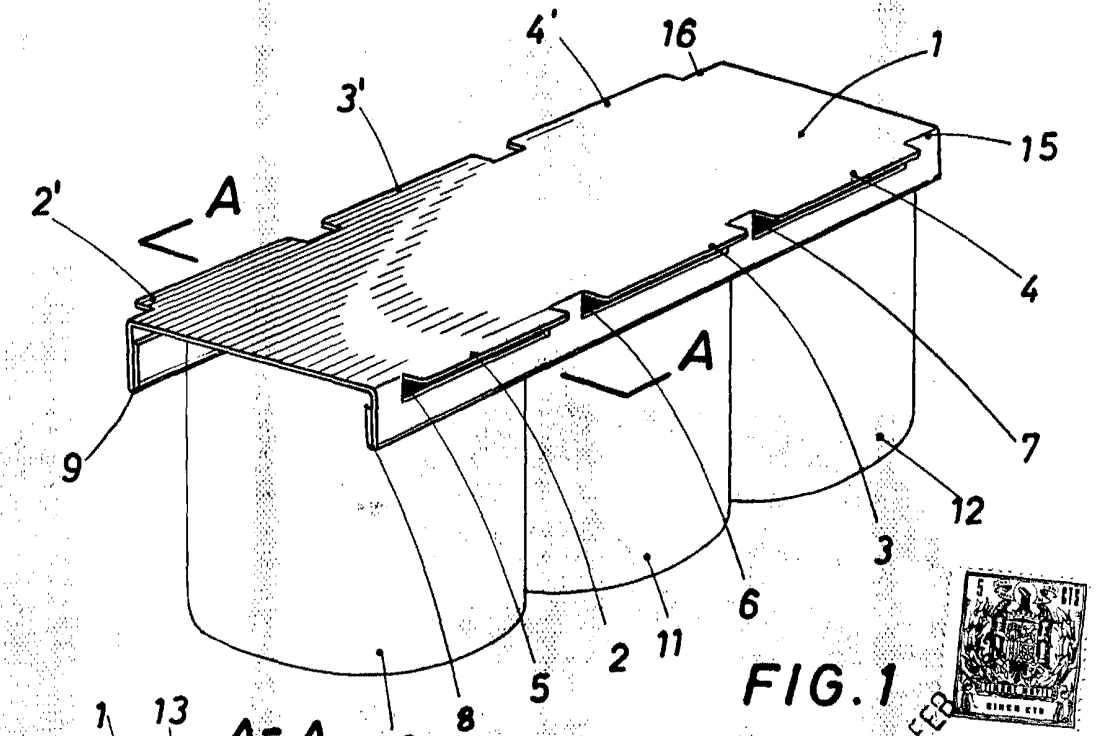

FIG. 1

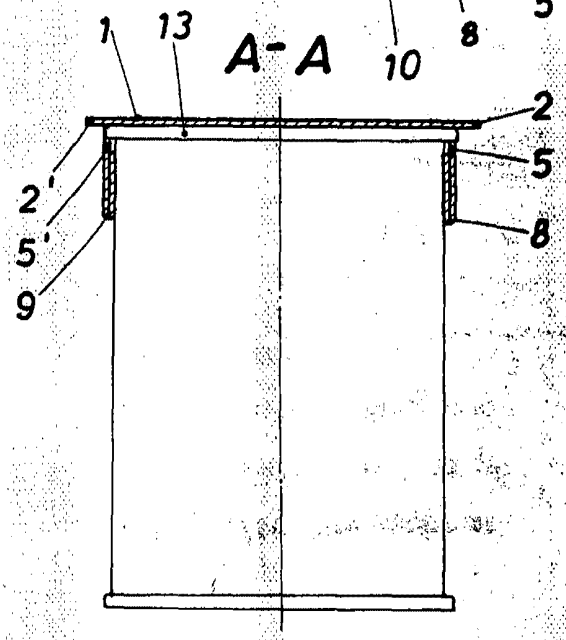

FIG. 2

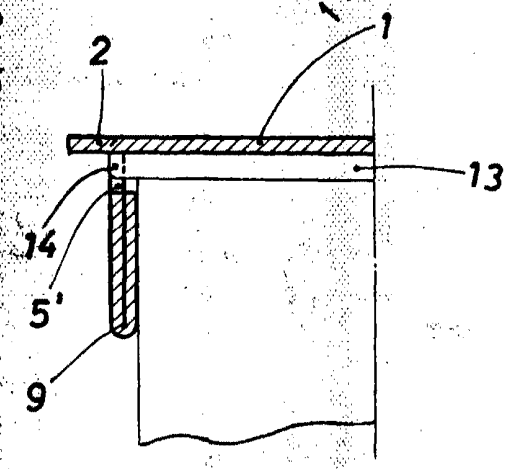

FIG. 4

128089

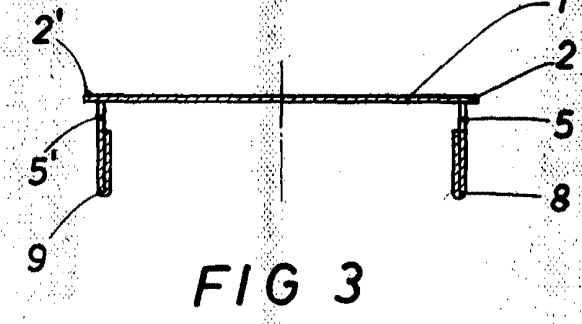

FIG 3

BARCELONA, 14 FEB 1967
P. A.

ESCALA VARIABLE