127717

M O D E L O   D E   U T I L I D A D

P O R   V E I N T E   A Ñ O S

E N   E S P A Ñ A

solicitado a favor de D. Jaime Sendra Timoner, de nacionalidad española, con domicilio en DENIA (Alicante), calle de Quevedo, 3

p o r

=/=/=/=/= "CUADRO PLEGABLE PARA TRICICLOS DE JUGUETE "=/=/

M E M O R I A   D E S C R I P T I V A

A través de la presente memoria descriptiva y con ayuda de la lámina de dibujos complementaria que adjuntamos, vamos a tratar de definir las características estructurales de un original y a la vez práctico cuadro plegable para triciclos de juguete, que hace a su solicitante acreedor a la exclusiva de fabricación y venta del mismo, como se desprende del actual registro de Modelo de Utilidad.

127717

16

Hasta el momento, los triciclos de juguete han venido fabricándose con el cuadro fijo, lo que constituye sin duda un inconveniente para su transporte debido al gran espacio que ocupan, revirtiendo en un mayor encarecimiento de estos artículos, siendo precisamente para subsanar dicho problema para lo que se ha ideado el cuadro plegable, objeto del presente Modelo de Utilidad, mediante cuyo empleo el triciclo de juguete es susceptible de ocupar un redudido espacio, toda vez que el tren de ruedas posterior se desplaza hasta colocarse por debajo de la barra o barras del cuadro, en virtud de una sencilla manipulación.

Las características esenciales del cuadro plegable que nos ocupa, estriban en disponer de dos perfiles tubulares, paralelos, en cuya parte delantera presentan una doble abrazadera de separación y sujeción, en la cual inserta el manillar y la horquilla de la rueda de pedales, mientras que en la parte posterior dichos perfiles sufren un acodamiento hacia abajo, quedando unidos por medio de un largo tornillo y su correspondiente palomilla a unas piezas tubulares con un hendido longitudinal en sus extremos, cuyas piezas tubulares a su vez se doblan formando un arco de noventa grados, que va a insertarse en el eje del tren de ruedas posterior del triciclo, abarcando al propio tiempo a una pletina que sustenta al guardabarros.

Para lograr una mejor comprensión de las características expuestas en los puntos anteriores, se acompaña, como dijimos, una lámina de dibujos, en la que se

representa un ejemplo práctico de realización de uno de estos cuadros plegables para triciclos de juguete, debiendo hacer constar que, dada su condición simplemente aclaratoria, deberá ser interpretado ampliamente y sin caracter limitativo alguno.

Los referidos dibujos representan en sus figuras como a continuación se relacionan:

Figura 1.- Vista en planta de un cuadro plegable, donde se observa la doble abrazadera de sujeción, así como los dos perfiles tubulares que forman las barras del cuadro.

Figura 2.- Vista posterior en alzado apreciándose el acodamiento posterior de las referidas barras y la unión a ellas de las piezas arqueadas, mediante un tornillo pasante y una palomilla, con la interposición de un manguito de separación, entre las barras constituyendo todo ello la articulación que permite el plegado del cuadro.

Figura 3.- Vista en detalle y perspectiva de la hendidura existente en los extremos de las piezas arqueadas, que permiten su unión a los elementos tubulares del cuadro y al eje del tren de ruedas del triciclo.

Las distintas partes y elementos componentes de las figuras arriba referenciadas las señalaremos, para su mejor localización en los dibujos, con las siguientes acotaciones numéricas:

Con -1- designamos las barras o perfiles tubulares paralelos, que constituyen el cuadro propiamente dicho, siendo -2- la doble abrazadera de sujeción y se-

paración de las referidas barrae y en la que se inserta a su vez la horquilla de la rueda de pedales, mientras que con -3- delimitamos las piezas arqueadas provistas en sus extremos de unas hendiduras -4-, que facilitán, su unión a los elementos tubulares -1- del cuadro, lo que se realiza por medio de un tornillo -5- pasante de lado a lado y provisto de una palomilla de apriete -6-, con la interposición entre dichas barras de un casquillo -7- de separación, señalándose con -8- el eje del tren de ruedas trasero, al que se van a unir por su otro extremo las mencionadas piezas arqueadas -3- quedando sujetas al mismo por medio de un tornillo -9-.

Las pletinas de sustentación de los guardabarros reciben el número -10- y quedan interpuestas y sujetas entre el eje -8- de las ruedas y el extremo de las piezas arqueadas -3-.

Como es fácil comprender, el plegado del cuadro del triciclo es de suma sencillez, pues basta aflojar la palomilla -6- que permite una mayor holgura al tornillo pasante -5-, dejando libres los extremos hendidos -4- de las piezas arqueadas -3-, las cuales se desplazan juntamente con las ruedas, hasta situarse por debajo de las barras -1-.

Una vez debidamente descritas las características del cuadro plegable, objeto de éste Modelo de Utilidad, solo nos queda indicar la posibilidad de que pueda fabricarse en variedad de materiales, tamaños y formas, siendo susceptible de acusar todas aquellas variaciones de detalle que la práctica aconseje, tal como la forma de las hendiduras

de las piezas arqueadas y el elemento de sujeción de las mismas al cuadro, todo ello siempre y cuando no se altere la esencialidad de su objeto, puesta de relieve en la siguiente

100 N O T A

Los puntos no conocidos ni practicados en España, que se presentan para su exclusiva reivindicación en el actual Modelo de Utilidad son:

1.- Cuadro plegable para triciclos de ju-
105 guete, esencialmente caracterizado por disponer de dos perfiles tubulares paralelos que constituyen las barras y en cuya parte delantera presentan una doble abrazadera de separación y sujeción, en la que se inserta la horquilla de la rueda de pedales,
110 mientras que en la parte posterior las mencionadas barras sufren un acodamiento, quedando unidas, por medio de un largo tornillo pasante y su correspondiente palomilla a unas piezas arqueadas y hendidas en sus extremos, con la interposición entre dichas ba-
115 rras de un casquillo de separación, todo lo cual constituye la articulación que permite el plegado, uniéndose a su vez el otro extremo de las piezas arqueadas al eje del tren de ruedas trasero del triciclo, aprisionando al propio tiempo a una pletina de
120 sustentación del guardabarros.

- 6 127717

16 FEB 1967

2.- " CUADRO PLEGABLE PARA TRICICLOS DE JUGUETE", de conformidad en un todo en lo esencial y fines industriales a lo descrito en la precedente memoria descriptiva y graficamente representada en
125 los adjuntos planos para su mejor comprensión.

Esta memoria consta de SEIS hojas escritas o mecanografiadas por una sola cara a doble espacio en 125 lineas.

Madrid, 16 FEB. 1967

Por autorización del interesado

JOSE LOPEZ

P.P.

D. JAIME SENDRA TIMONER

Hoja Unica

16 FEB 1967

Fig. 1

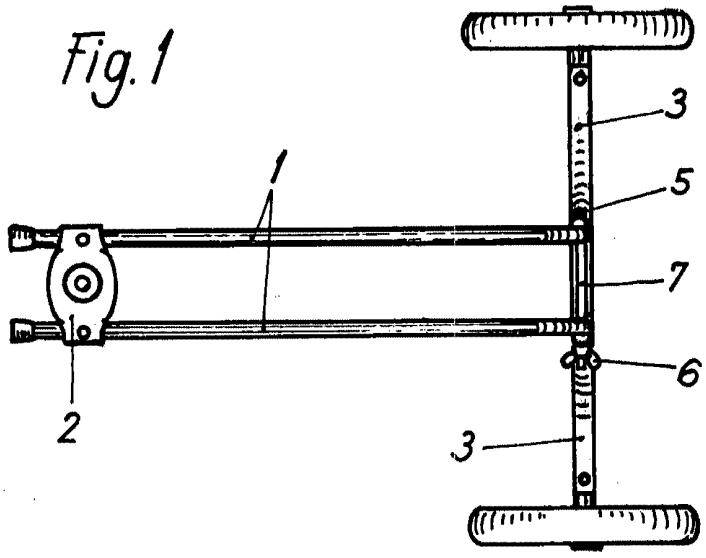

Fig. 3

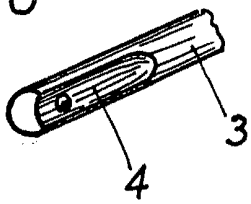

Fig. 2

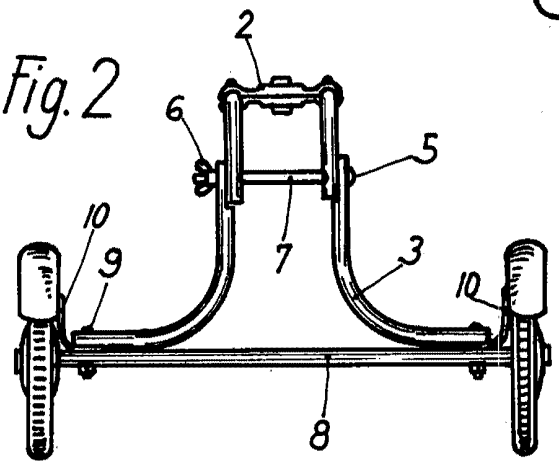

Escala Variable

Madrid. 16 FEB. 1967

JOSE LOPEZ

P. P.